GAMMA
Bina Yönetim Sistemleri

Katalog ET G1 • 2011

KNX

Ev ve bina kontrolünde dünya standardı

Altyapı yanıtları.

SIEMENS

© Siemens AG 2010

İlgili kataloglar

Alçak Gerilim Güç Dağıtımı ve Elektrik Tesisatı Teknolojisi
Koruma, Anahtarlama, Ölçüm ve İzleme Cihazları — LV10.1
Sipariş No.:
E86060-K8250-A101-A1-7600

Havalı devre kesiciler · Kompakt devre kesiciler · Minyatür devre kesiciler · Artık akım koruma cihazları · Sigorta sistemleri · Aşırı gerilim koruma cihazları · Anahtar ayırıcılar · Anahtarlama cihazları · Transformatörler, Ziller ve Prizler · Bara Sistemleri · Ölçüm cihazları ve E-sayaçlar · İzleme cihazları · Yazılım

Panolar ve Dağıtım Sistemleri — LV10.2
Sipariş No.:
E86060-K8260-A101-A1-7600

Panolar · SIVACON 8PS baralı kanal sistemleri · SIVACON 8MC, 8MF Kabin Sistemleri · SIVACON 8MR, 8ME Kabin Kliması · Dağıtım Panoları · Terminal blokları

GAMMA Bina Yönetim Sistemleri — ET G1
Sipariş No.:
E86060-K8230-A101-B5-7600

Ekran ve kumanda birimileri · Çıkış cihazları · Giriş cihazları · Kombinasyon cihazları · Aydınlatma · Güneşten koruma, parlamadan koruma, günışığının kullanılması · Isıtma, soğutma, havalandırma, klima · Yük yönetimi · Güvenlik · Hızlı montaj sistemleri · Ağ geçitleri, arabirim dönüştürücüler ·Fiziksel sensörler · Kontrol ve otomasyon cihazları · Sistem ürünleri · Sistem aksesuarları · Sayaçlar · Telsiz sistemi - GAMMA wave KNX-Radio · Telsiz sistem – EnOcean

DELTA Anahtarlar ve Prizler — ET D1
Sipariş No.:
Sadece PDF: (E86060-K8240-A101-B4-7600)

i-system · DELTA line · DELTA vita · DELTA miro · DELTA profil · DELTA style · DELTA natur · m-system · Sıva üstü ürün yelpazesi · Anahtarlama/düğmeyle kontrol/kısma · Hareket detektörleri · Kapatıcılar/panjur kontrolleri · Oda sıcaklığı kontrol cihazları · Veri ve iletişim sistemleri · Uzaktan kumanda sistemleri · Duman dedektörleri · GAMMA bus bağlayıcı birimleri

SIVACON S4
Güç Dağıtım Panoları — LV 56
Sipariş No.:
E80003-A10-R112-X-7600

Güç dağıtım panoları · Standart yapılandırmalar · **Kabinler, destek yapıları ve kapalı alanlar** · Bara sistemi · Anahtarlama cihazları için montaj kitleri · Kapaklar, modüler kapaklar, montaj plakaları, 19" raf · Dahili ayırma · Klima ürünleri · Aksesuarlar

SIVACON 8PS
Baralı Kanal Sistemleri
1250 A'ya kadar CD-L, BD01, BD2 — LV 70
Sipariş No.:
E86060-K1870-A101-A5-7600

Güç dağıtım panoları · Standart yapılandırmalar · **Kabinler, destek yapıları ve kapalı alanlar** · Bara sistemi · Anahtarlama cihazları için montaj kitleri · Kapaklar, modüler kapaklar, montaj plakaları, 19" raf · Dahili ayırma · Klima ürünleri · Aksesuarlar

Etkileşimli Katalog
Sipariş No.:
E86060-D4001-A510-C9-7600

Yukarıdaki kataloglarda listelenenler de dahil olmak üzere otomasyon teknolojisi, tahrik teknolojisi, alçak gerilim güç dağıtımı ve elektrik tesisatı teknolojisi alanlarında bulunan tüm ürünler

Endüstri Pazarı
İnternet:
www.siemens.com/industrymall

Yukarıdaki kataloglarda listelenenler de dahil olmak üzere otomasyon teknolojisi, tahrik teknolojisi, alçak gerilim güç dağıtımı ve elektrik tesisatı teknolojisi alanlarında bulunan tüm ürünler

Katalog PDF'si
İnternet:
www.siemens.com/lowvoltage/infomaterial

Alçak gerilim güç dağıtımı ve elektrik tesisatı teknolojisi ile ilgili tüm kataloglar PDF dosyası olarak indirilebilir.

İçindekiler

Ticari markalar

Bütün ürün isimleri, Siemens AG ya da diğer tedarikçi şirketlerin ticari markaları veya ürün adlarıdır. Bu ticari markaları veya ürün isimlerini kendi amaçları için kullanan üçüncü taraflar, ticari marka sahibinin haklarını ihlal edebilirler.

Alçak gerilim güç dağıtımı ve elektrik tesisatı hakkında daha fazla bilgi internette aşağıdaki adreste bulunabilir:

www.siemens.com/lowvoltage

Teknik Destek

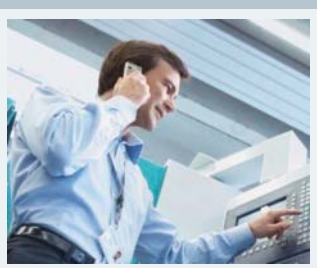

Tüm ürünlerimiz ve sistemlerimiz için talebe göre optimize edilmiş geniş bir yelpazede hizmet seçenekleriyle teknik sorular hakkında uzman tavsiyeleri.

www.siemens.com/lowvoltage/technical-support

GAMMA
Bina Yönetim Sistemleri

Katalog ET G1 · 2011

Bu katalogda listelenmiş olan ürün ve sistemler, EN ISO 9001:2000 ile uyumlu ve VDE sertifikalı bir kalite yönetim sistemi kullanılarak geliştirilmekte ve üretilmektedir.

Yeni teknolojiler:
Katalog ET G1 · 2010

Bu katalogun güncellemeleri için
Endüstri Pazarına bakınız
www.siemens.com/industrymall

Bu katalogdaki ürünler aynı zamanda etkileşimli katalog CA 01'de de bulunabilir.
Sipariş No.:
E86060-D4001-A510-C9-7600

Daha fazla bilgi için Siemens satış büronuza başvurunuz.

© Siemens AG 2010

GAMMA *instabus* - KNX

Ekran ve Çalıştırma Birimleri 1

Çıkış Cihazları 2

Giriş Aygıtları 3

Birleşik Cihazlar 4

Özel Uygulamalara Yönelik Cihazlar

Aydınlatma 5

Güneşten Koruma, Parlamadan Koruma, Günışığının Kullanılması 6

Isıtma, Soğutma, Havalandırma, Klima 7

Yük Yönetimi 8

Emniyet 9

Hızlı Montaj Sistemleri 10

Ağ Geçitleri, Arabirim Dönüştürücüler 11

Fiziksel Sensörler 12

Kontrol ve Otomasyon Cihazları 13

Sistem Ürünleri 14

Sistem Aksesuarları 15

Sayaçlar 16

GAMMA dalgası

Radyo Sistemi – KNX-RF 17

EnOcean YENİ

Radyo Sistemi– EnOcean 18

Uygulama Örnekleri, Teknik Bilgiler 19

Ek 20

Başarının anahtarı yenilikçiliktir

Yeni teknolojilerin araştırılması ve geliştirilmesine büyük yatırımlar yapmaya devam ediyoruz. Bina içi iklimlendirme ve yangın, gaz ve patlamadan koruma konularında yoğun temel araştırmaları gerçekleştirdiğimiz kendi deney ve test laboratuarlarımız bulunmaktadır. Bu bize sürekli olarak yeni ürünlerimize ve sistemlerimize eklenen çözümler üretmemizi sağlayan deneyimi ve olanağı sağlamaktadır. Havaalanı binaları ve hastane tesisleri gibi özel test tesislerinde, her bir sisteminin diğerleri ile birlikte çalışıp çalışmadığını test ediyoruz. Bu deneysel veriler sürekli olarak yeni standartlar oluşturan ve teknolojide liderliğimizi vurgulayan endüstriye özel çözümlerimize eklenmektedir.

Enerji verimliliği ve çevrenin korunması temel ilkemizdir

Şirketimizin bu temel ilkesi şirket içinde, tüm çalışanlar için geçerlidir: Çevrenin korunmasına ve kaynakların dikkatli kullanılmasına kendimizi adamış durumdayız. 1994'ten bu yana 1300'den fazla enerji verimliliği projesi içinde yer aldık, tüm bu projeler enerji maliyetlerinde 1,5 milyar tasarruf edilmesini ve çevre üzerindeki yıllık CO_2 yükünün yaklaşık olarak 700.000 ton azalmasını sağlamıştır. Görülebileceği gibi, teknik altyapılardaki akıllı çözümler sadece binaların sahipleri ve kullanıcıları için değil, binalarla hiç ilgisi olmayan kişiler için de yarar sağlamaktadır.

Benzersiz Satış Teklifi Olarak Müşteri Odaklılığı

Bunu sadece söylemiş olmak için söylemiyoruz, müşterilerimizle yakın ilişkide olmak için elimizden gelen her şeyi yapıyoruz. İşleri hakkında derinlemesine bilgi sahibiyiz ve yeniliklerimizin geliştirilmelerine katkıda bulunmalarını sağlıyoruz. Sahip olduğumuz beceriler endüstriye özgün çözümler ve hizmetlerde uzman bir tedarikçi, binaların hizmet ömrü boyunca tercih edilen bir ortak olmamızı ve müşterilerimizle birlikte büyümemizi sağlamaktadır.

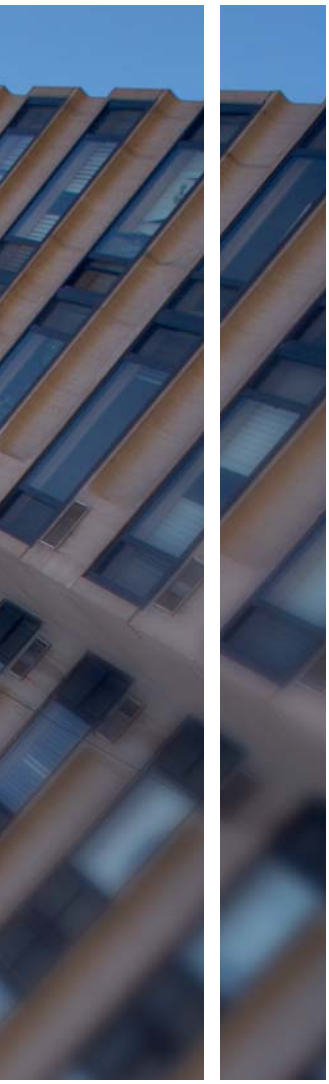

Altyapı yanıtları

Siemens Endüstri günümüzün zorlu gereksinimlerini karşılamaktadır. Endüstriyel ve konut dışı binalar, konutlar ve kamu tesisleri için teknik altyapı çözümleriyle, Siemens binalarda daha fazla enerji verimliliği ve konforun yanında, insanların, mülklerin ve iş süreçlerinin korunmasını da sağlamaktadır. Endüstri sektöründe uzun süredir bulunan ve her alanda uzmanlığa sahip profesyonel bir ortak olarak, müşterilerimiz için elle tutulu bir katma değer oluşturan uygun çözümler sunuyoruz.

Tümleşik bina çözümleriyle rekabetçi bir yön kazanın

Eksiksiz Bina Çözümleri tek bir çatı altında daha fazla işlev için tek bir kaynaktan daha fazla yenilikçi özellik edinmek demektir. Tek bir kaynaktan en yeni teknolojiye sahip güç dağıtımı, bina otomasyonu ve güvenlik ve yangından korunma donanımı özelliklerine sahip anahtar teslimi binalar teslimi söz konusu edildiğinde, Siemens'in rakibi yoktur. Sadece parçalarımızın toplamından ibaret olmadığımızı göstermek üzere, pörtföyümüzde aşağıdakiler bulunmaktadır:

- *Alçak gerilimli güç dağıtımı*
  Panolar, baralı kanal sistemleri, dağıtım panoları, devre kesiciler, anahtar ayırıcılar, alçak gerilimli devre koruma, bina yönetimi sistemleri, anahtarlar ve prizler
- *Bina otomasyonu*
  Isıtma, havalandırma ve klima kumandaları, tasarruf etmeyi garanti eden genel enerji çözümleri
- *Güvenlik çözümleri*
  Erişim kontrolü, video ile izleme, hırsızlık koruması, alarm kumanda merkezleri, alarm kumanda merkezlerinin çalıştırılması
- *Yangından korunma*
  Yangın alarmları, bildirim, binanın boşaltılması, yangın söndürme ve eksiksiz yangından koruma çözümleri

Siemens'in sunduğu tüm seçeneklere daha yakından bakın. Ürünlerimizin sağladığı olanakları görün ve rekabetçiliğinizi nasıl sürdürülebilir şekilde geliştirmenize yardımcı olabileceğimizi keşfedin.

Her gereksinim için doğru ürün

Portföyümüzde panolar, baralı kanal sistemleri, dağıtım panoları, ölçüm cihazları, devre kesiciler, anahtar ayırıcılar, devre koruma cihazları, bina yönetimi sistemleri, anahtarlar ve prizler bulunmaktadır. Parçalarımızın ve sistemlerimizin tutarlılığı, modülerliği ve akıllı kullanım şekilleri, dünyanın neresinde olursanız olun, hizmet ömürleri boyunca sayısız avantaj sağlar. Geçerli uluslararası standartlara uygun geliştirilmiş, trend oluşturucu tasarımları ve yenilikçi işlevleri benzersiz bir kalite ile sunuyoruz.

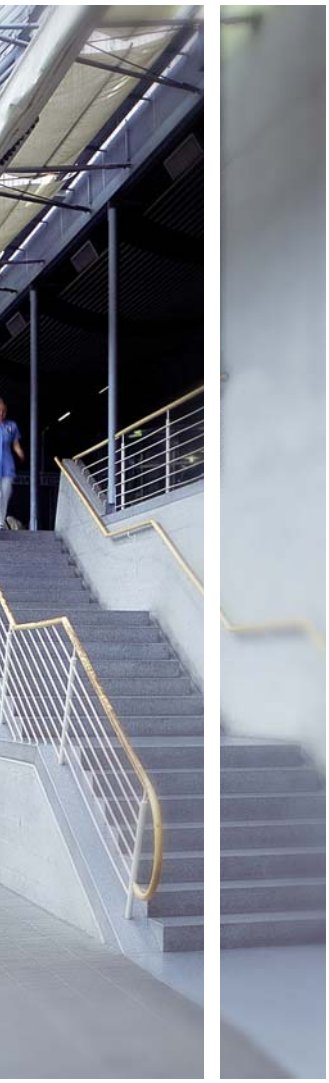

İstikrarlı, güvenli ve akıllı güç dağıtımı

İster bir sanayi tesisinde ister bir binada olun: Her bir teknik sistem elektrik gücünün güvenilir şekilde sağlanmasına gereksinim duyar. Kısa bir elektrik kesintisi bile ciddi sonuçlara yol açabilir. Bu nedenle, her olasılıkla başa çıkabilen ve sizi güvende tutan ürünlere ve sistemlere ihtiyacınız vardır. Portföyümüz dünyanın en geniş portföyüdür, panolardan prizlere kadar ihtiyacınız olan her şeyi kapsamaktadır.
Temel bilgilerden çalıştırmaya kadar her alanda kapsamlı destek sağlamak bizi mutlu edecektir. Size sunduğumuz olanaklara inanın.

Enerjinin verimli kullanılması

Alçak gerilim güç dağıtımı yelpazemizdeki iletişim özellikli parçaların gerisindeki tutarlı konsept, güç akışının ölçümü, gösterimi, değerlendirilmesi ve optimizasyonu için sağlam bir temel oluşturmakta, dolayısıyla maliyet bakımından daha fazla verimlilik için profesyonel enerji yönetimi sağlamaktadır. Aynı zamanda, örneğin aydınlatma ve ısıtma gibi alanlar için akıllı bina yönetimi sistemlerimiz güç tüketiminin kayda değer oranda azaltılmasını sağlamaktadır.

Mükemmel destek

İşinin ehli ve güvenilir bir ortak olarak, temel bilgiler, planlama, yapılandırma ve siparişten hizmete alma, çalıştırma ve teknik desteğe dek kapsamlı bir destek sunuyoruz. Çalışma alanınızda ve günlük iş yaşamında hangi gereksinimlerin karşılanması gerektiğini biliyoruz. Bu temelde, sizin tamamen müşterilerinize ve onların gereksinimlerine yoğunlaşmanızı sağlayan esnek ve verimli yardımı sunuyoruz.

Dünya çapında en yüksek kalite standartları

Bizi seçmeniz güvende olmanızı sağlayacaktır: Hem işçiliğimiz, hem kullandığımız malzemeler hem de ürünlerimizin kullanılabilirliği ve işlevselliği bakımından dünya çapında en yüksek kalite standartlarını garanti ediyoruz.

Kalite ve Çevre

Çevre bağlamında kalite

Kentleşmenin artması ve artan küresel nüfus, doğal kaynaklarımızı korumanın ve gözetmenin en önemli mücadele alanlarımızdan biri haline gelmesine neden olmuştur, biz de bu mücadeleye girişmekten memnunuz.

Sorumlu davranma

Ekolojik sorumluluğa ve küresel etkinliğe sahip Siemens Grubunun bir parçası olarak, hedefimizi yüksek tutuyoruz. Çevre koruma hedeflerimiz katı kalite yönetimi anlayışımızın tümleşik bir parçasıdır.

Ürünlerimizin ve sistemlerimizin geliştirilmesi sırasında bile, çevre üzerindeki olası etkilerini ciddiyetle araştırırız. Bu yüzden, istisnasız olarak tümü RoHS (Tehlikeli Maddelerin Kısıtlanması) ile ilgili EB Yönergesine uygundur. Bu geliştirme aşaması sırasında, aynı zamanda en yüksek kaliteye ulaşmanın temellerini de atarız: daha en baştan, dayanıklılık gereksinimlerini ve ilgili kalite güvence önlemlerini tanımlarız ve bunlar tüm taslaklarda yer alır.

Tüm ürün ve sistemler üretim ve test sırasında katı kalite sınırlamalarına tabi tutulur. Müşterilerimize sadece en yüksek kalitede ürünler sunmak için bu özelliklere uyulmasına büyük önem veririz. Sahip olduğumuz pek çok sertifika başarımızın kanıtıdır.

Geri dönüşümde öncülük

Devre dışı bırakılmış LV HRC sigorta bağlantılarının çevre dostu şekilde geri dönüştürülmesinin etkin biçimde desteklenmesi için kurulan kar amacı gitmeyen bir derneğin kurucu üyelerinden biri olarak Siemens geri dönüşümde proaktif bir yaklaşım sergilemektedir. Derneğin LV HRC sigorta bağlantılarının çevre dostu şekilde geri dönüştürülmesi için, katılımcı toplayıcılar için basit ve ücretsiz bir şekilde işleyen gönüllü bir sistem oluşturmaktır. Tüm gelirler eğitim ve araştırma sektöründeki bir dizi projenin desteklenmesi için kullanılmaktadır.

GAMMA *instabus* ile enerji tasarrufu

GAMMA Bina Yönetimi Sistemlerinin işlevleri çevrenin korunmasına büyük oranda katkıda bulunmaktadır. Sonuç olarak, GAMMA *instabus*'ta, örneğin Aydınlatma, Güneşten Koruma ve Oda iklimlendirmesi alanları birleştirilmiştir.

Otomatik kapatıcı/panjur kumandası, ışığın göz almasına izin vermeden maksimum oranda günışığının içeri girmesi için panjurları kontrol eder. Sürekli bir ışık seviyesi kontrolü ışık seviyesinin daima doğru olduğundan emin olmanızı sağlar. Bu elektrik tasarrufu sağlar –ki bu çevre açısından iyidir - ve aynı zamanda enerji maliyetlerini azaltır.

Bina için optimum gölgelendirme aynı zamanda klima ve havalandırma sistemleri için gereken enerjiyi önemli ölçüde azaltır, böylece binanın enerji verimliliğini iyileştirir.

Bunlar, GAMMA *instabus* tarafından sağlanan ve enerji tasarrufu yapmaya yardımcı olan ve binanın enerji bakımından daha verimli olmasını sağlayan geniş bir yelpazedeki seçenekler arasından gösterilebilecek birkaç örnektir. Böylece, modern teknolojinin sağladığı kolaylık, çevrenin korunmasına proaktif şekilde destek olur.

Proaktif çevre koruması

Tüm Siemens tesisleri gibi, ISO 14001 sertifikasına sahip olduğumuzu söylemeye bile gerek yoktur. Dahası, etkin bir ZVEI (Alman Elektrik ve Elektronik Üreticileri Derneği) üyesi olarak, bağlayıcı çevre yönetimi sistemlerinin geliştirilmesi gibi çeşitli önlemlerle çevrenin korunmasına proaktif olarak destek olmaktayız.

Katma değerimiz

Sağlam bir temel üzerine oturmak

Temel ve gelişmiş seviyedeki kurslarımızla, başarınızın temellerini atabilirsiniz. Uzman eğitmenlerimiz Regensburg'taki modern eğitim merkezimizde gereksinim duyduğunuz teorik ve pratik bilgiyi sunabilirler. Çoklu-ortamdaki eğitim donanımları ve pek çok pratik örnekle dinamik ve kolay anlaşılır bir eğitim sunulur. Almanca ve İngilizce olarak mevcuttur. Gerekirse, şirketinizde veya yerel Siemens şubelerimizden birinde eğitim sunabiliriz.

Kurs kapsamı alçak gerilimli güç dağıtımından elektrik tesisatı teknolojisine dek uzanır. Tüm ürün portföyümüzü ve uygulamalarını öğrenebilirsiniz. Modern tesisat seçeneklerinin tüm yelpazesini adım adım tanımınızı sağlayarak, önünüzde yeni bir iş fırsatları dünyasının açılmasını sağlıyoruz.

Bunun yanında, 1991'de Regensburg'daki eğitim merkezi dünyada KNX kursları sunan ilk sertifikalı eğitim merkezi olmuştur ve KNX sertifikalı kursları tüm yelpazesini hem Almanca hem de İngilizce olarak veren tek üretici eğitim merkezidir.

Geçerli kurs yelpazesinin ayrıntıları için, aşağıdaki adresteki web sitemizi ziyaret ediniz:
www.siemens.com/lowvoltage/training

Kapsamlı destek

Tüm gereksinimleriniz konusunda size yardımcı olabiliriz. ürünlerimiz, elektrik tesisatınızın planlanması veya teknik belgelerin nasıl elde edileceği hakkında herhangi bir sorunuz olduğunda aşağıdaki bilgilerle bize ulaşınız.

Bizi arayın:
- Tel.: +49 (911) 895 7222
- Fax: +49 (911) 895 7223

www.siemens.com/lowvoltage/technical-support

Teklif şartname metinleri

Size destek olması amacıyla, kapsamlı bir şartname metinleri yelpazesi sunuyoruz:
www.siemens.com/specifications

Web'de alçak gerilimli güç dağıtımı

İnternette bizi ziyaret ediniz. Ürünlerimiz - panolar, baralı kanal sistemleri, ALPHA dağıtım panoları, SENTRON devre kesiciler ve anahtar ayırıcılar, BETA alçak gerilimli devre koruma, GAMMA bina yönetimi sistemleri ve DELTA anahtarlar ve prizler – hakkında kapsamlı bilgileri aşağıdaki adreste bulabilirsiniz:
www.siemens.com/lowvoltage

Hizmetinize hazır yazılım

Eksiksiz elektrik tesisatları için etiketleme yazılımı

Siemens etiketleme yazılımı ile anahtar ve prizlerinizi, dağıtım panolarınızı ve alçak gerilim kontrollerinizi etiketlemek hiç olmadığı kadar kolay olacaktır.

Her bir ürün önceden delinmiş yapışkan bir tabaka veya sadece DIN A4 kağıt üzerine standart bir yazıcı kullanarak etiketlenebilir. Genel olarak, elektrik tesisatında kullanılan tüm cihazlar bu etiketleme sistemi ile etiketlenebilir. Bu, tesisatın kurulmasından çok uzun süre sonra bile temiz ve düzenli bir dağıtım panosu ve açık şekilde etiketlenmiş anahtar ve prizler elde etmenizi sağlar.

Avantajları aşağıdaki gibidir:

- Tek ve tutarlı bir etiketleme sistemi sayesinde işiniz kolaylaşır ve tesisatınızın düzenli bir görünümü olur.
- Yapışkanlı etiketler dayanıklıdır, kolay uygulanırlar ve tüm cihazlar için kullanılabilirler.

Programın kullanılması kolaydır ve İnternetten ücretsiz olarak edinilebilir:
www.siemens.com/labeling-tool

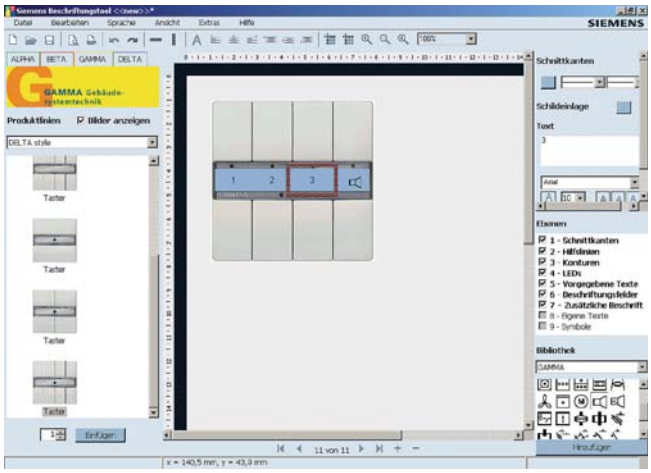

Etiketleme aracı, GAMMA örneği

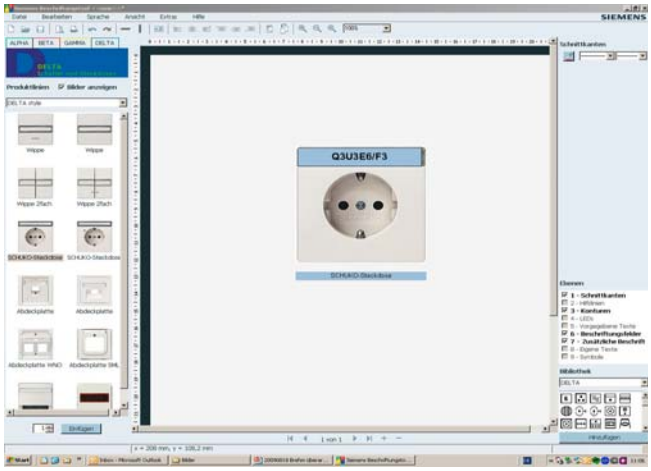

Etiketleme aracı, DELTA örneği

GAMMA Planlayıcı ve Tesisat Mühendisi Aracı

Bu araç bina yönetim sistemleri için "Siemens. GAMMA Katalogu"nu çalıştırmanızı, ürün açıklamalarını ve özelliklerini derlemenizi ve çeşitli formatlarda, çevrimiçi, STLB-Bau uyumlu ve ücretsiz olarak indirmenizi sağlar.

"Siemens. GAMMA Planlayıcı Aracı" GAMMA katalogu temelinde STLB-Bau uyumlu ve test edilebilir ana teknik özelliklerinin basit bir şekilde oluşturulmasını sağlar. Malzeme ve işçilik ücretlerinin de dikkate alınması, maliyet tahminlerinin çok kısa sürede yapılmasını sağlar.

Tesisat mühendisleri için sunulan ücretsiz hesaplama yazılımı "Siemens. GAMMA Tesisat Mühendisi Aracı" bina yönetim sistemleri ile ilgili olarak GAMMA Katalog temelindeki teklifler in en kısa sürede kolayca oluşturulmasını sağlar.

www.din-bauportal.de/siemens

Görselleştirme

Görselleştirme işlevi tüm ilgili bina durumlarının gözden geçirilmesini ve gerektiğinde uygun önlemin alınmasını sağlar. Uzaktan kumanda için de uygundur. Bu, verimli bir bina yönetimi sisteminin temelini oluşturur. Görselleştirme tüm uygulamalar için ölçeklendirilebilir ve işlevler modüler tasarıma sahiptir (Ekran ve Çalıştırma Birimleri bölümüne bakınız).

ETS

ETS akıllı KNX bina yönetimi sistemlerini planlanması ve yapılandırılması için geliştirilmiş bir yazılımdır. Hizmete alma aracı KNX standardını temel alır ve KNX Derneği tarafından yürütülür. Tüm KNX ürünlerinin üreticiden bağımsız olarak hizmete alınması için kullanılır. Siemens ürünleri için sadece ETS'ye ihtiyacınız vardır, başka herhangi bir araç gerekli değildir. Bu, kullanıcıların bir düğmeye basarak güncel ve eksiksiz proje dokümantasyonunu oluşturmalarını sağlar.

www.knx.org

GAMMA Bina Yönetim Sistemleri

GAMMA *instabus*

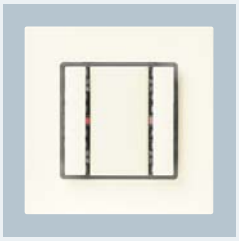

Ekran ve Çalıştırma

Çıkış Cihazları

Giriş Aygıtları

Birleşik Cihazlar

Aydınlatma

Güneşten Koruma, Parlamadan Koruma, Günışığının Kullanılması

GAMMA *instabus*

Isıtma, Soğutma, Havalandırma, Klima

Yük Yönetimi

Emniyet

Hızlı Montaj Sistemleri

Ağ Geçitleri, Arabirim Dönüştürücüler

Fiziksel Sensörler

GAMMA *instabus*

Kontrol ve Otomasyon Cihazları

Sistem Ürünleri

GAMMA *instabus*

Sistem Aksesuarları

Sayaçlar

GAMMA wave

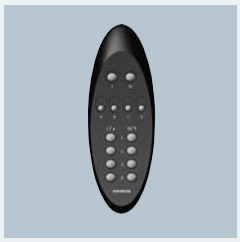

Radyo Sistemi –
GAMMA dalgası – KNX-RF

EnOcean

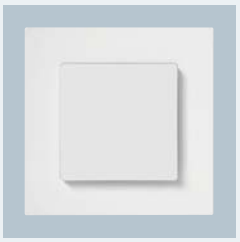

Radyo sistemi – EnOcean

Binalar enerji bakımından verimli olmalıdır ve kullanıcıların gereksinimlerine hızla ve düşük maliyetle uyarlanabilmelidirler.

Aydınlatma, güneşten koruma ve iç mekanı ortamı enerji tasarrufu sağlayan ve kullanıcı dostu bir şekilde elde edilirken, insanlar ve mülkler tehlikelerden ve hasardan korunmalıdır.

Denenmiş ve test edilmiş GAMMA *instabus* bina yönetimi sistemleri veriyolu kablosu olarak iki kablo ve KNXnet/IP aracılığıyla bina yönetim sistemlerine bağlantı aracılığıyla binalardaki elektrikli cihazların ve işlevlerin esnek bir şekilde ağa bağlanmasını desteklemekte, böylece daha fazla verimlilik, güvenlik, esneklik ve konfor sağlamaktadır.

Yeni gelişmeler

Yeni ürün geliştirmeleri için, aşağıdaki adrese bakınız: www.siemens.com/gamma

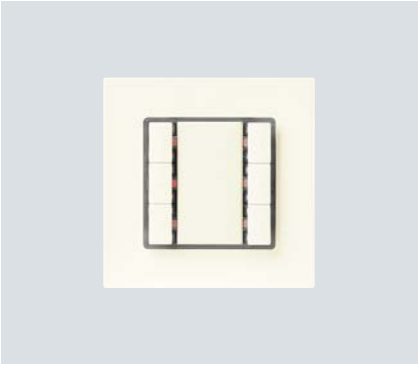

GAMMA *instabus* düğmeleri

Yeni GAMMA Bina Yönetimi Sistemleri *instabus* düğme nesli eşbiçimli bir bara bağlantı birimi ve benzersiz bir uygulama programı ile diğerlerinden ayrılır → sayfa 1/4

Duvara monte edilen kızılötesi vericiler

Kızılötesi Ürünler – Kullanıcı dostu ve Güvenli Uzaktan Kumanda → sayfa 1/46

Giriş/çıkış düğme arabirimleri

Düğme arabirimleri genel olarak klasik anahtarları veya düğmeleri girişlerine bağlamak ve durum LED'lerini kontrol etmek için kullanılır, küçük, çok amaçlı ve bağımsızdırlar → sayfa 3/5

Dokunmatik paneller

Bir cihazın tüm işlevleri merkezi olarak gözlemlenebilir ve kolayca çalıştırılabilir → sayfa 1/41

IP görüntüleyiciler

Kolay kullanılan mini görüntüleyici → sayfa 1/52

Modüler anahtar aktörleri

GAMMA anahtar aktörlerinin modüler tasarımı her bir kullanım amacı ve gereksinim için esnek tasarımın sunulmasını garanti eder → sayfa 2/3

EnOcean

EnOcean teknolojili ürünler esnektir, pil ve bakım gerektirmez → sayfa 18/2

Görselleştirme

Ayrı görüntüleme için Combridge Studio → sayfa 1/47

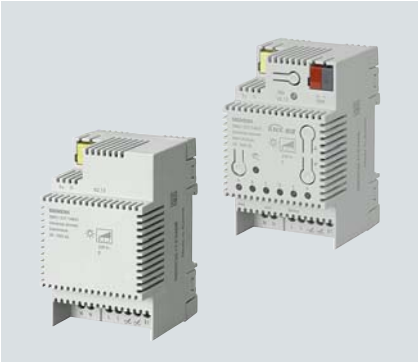

Çok amaçlı kısıcılar

Her Uygulamaya Uygun Çok Amaçlı Kısıcılar – Modüler, Esnek, Verimli → sayfa 5/5

Parlaklık kumanda cihazları

Enerji tasarrufu sağlayan oda ve çalışma alanı aydınlatması için parlaklık ölçümü ve kısıcı kumandası

→ sayfa 5/19

IP Yönlendirici/Arabirimler

GAMMA *instabus* çok daha hızlıdır. KNXnet/IP standardını kullanarak iletişim kurulması tamamen yeni uygulama alanları açar.

→ sayfa 11/6

UL standardı

UL standardına uygun GAMMA *instabus* cihazları

→ sayfa 19/16

Hava durumu sistemleri

Enerji bakımından verimli güneşten koruma kumandası – güvenilir, kompakt ve akıllı

→ sayfa 6/8

KNX/SIMATIC S7 bağlantısı

KNX ve Simatic S7 bina otomasyonu için birlikte kullanılırlar.

→ sayfa 11/18

KNX/DALI Ağ geçitleri

Acil durum aydınlatması dahil, tüm aydınlatma uygulamaları için

→ sayfa11/7

Kapı/pencere kontakları

Güvenli bir şekilde enerji tasarrufu sağlayın

→ sayfa 7/11

GAMMA *instabus* – tüm DELTA ürün yelpazesinde mevcuttur

Daha fazla güvenlik ve konfor ve maksimum verimlilik –bu global KNX standardı temelinde GAMMA *instabus* bina yönetimi sistemleri ile sağlanır– tüm DELTA programlarında elde edilebilir.

Ev ve bina kontrolünde dünya standardı

I201_18199

DELTA serisi

Titanyum beyazı

Elektrik beyazı

Alüminyum metalik

Karbon metalik

DELTA profil

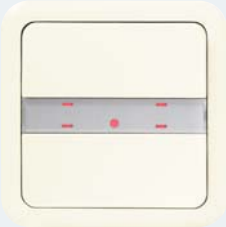

Titanyum beyazı

Gümüş

Antrasit

DELTA stil

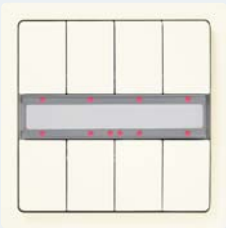

Titanyum beyazı

Platin metalik

Bazalt siyahı

DELTA miro Sanatçı Tasarımı Tom's Drag YENİ

Titanyum beyazı

Alüminyum metalik

Karbon metalik

DELTA miro cam

Kristal yeşili/alüminyum metalik

Beyaz/titanyum beyazı

Siyah/alüminyum metalik

Orient/karbon metalik

Arena/titanyum beyazı

DELTA miro alüminyum

Doğal/alüminyum metalik

Titanyum/karbon metalik

Grafit/titanyum beyazı

Sarı oksit/titanyum beyazı

DELTA miro ahşap

Akçaağaç kırmızısı/alüminyum metalik

Akçaağaç/alüminyum metalik

Kayın/alüminyum metalik

Kiraz/alüminyum metalik

Gülağacı/alüminyum metalik

DELTA miro renkli

Titanyum beyazı

Alüminyum metalik

Karbon metalik

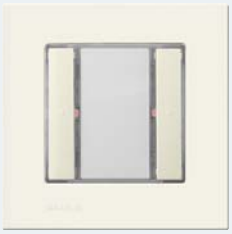
Elektrik beyazı

Bir katalogdan fazlası. Endüstri Pazarı.

Ürünleri seçmeniz ve sipariş etmenizde işinize yarayacak bir kataloga sahipsiniz. Peki çevrimiçi elektronik katalogu (Endüstri Pazarı) ve avantajlarını duydunuz mu? Bir ara bir göz atın:

www.siemens.com/industrymall

Seçme

Aradığınız ürünleri yeni "Ekmek Kırıntısı" gezinme yapısına sahip ağaç yapısında veya uzman işlevlerine sahip tümleşik arama makinesi ile bulun. Elektronik yapılandırıcılar da Pazara entegre edilmiştir. Çeşitli karakteristik değerlerini girin, uygun ürün ilgili sipariş numaraları ile birlikte görüntülenecektir. Yapılandırmaları kaydedebilir, yükleyebilir ve ilk durumlarına sıfırlayabilirsiniz.

Sipariş

Bu şekilde seçtiğiniz ürünleri bir fare tıklaması ile alışveriş sepetine atabilirsiniz. Kendi şablonlarınızı oluşturabilirsiniz ve alışveriş sepetinizdeki ürünlerin bulunup bulunmadığı hakkında bilgi alabilirsiniz. Tamamlanan parça listesini doğrudan Excel veya Word'e yükleyebilirsiniz.

Teslimat durumu

Siparişi gönderdiğiniz, yazdırabileceğiniz veya kaydedebileceğini kısa bir e-posta onayı alacaksınız. "Nakliyeci" seçeneğine tıkladığınızda, doğrudan teslimat durumunu kolaylıkla izleyebileceğiniz nakliyecinin web sitesine bağlanabilirsiniz.

Ek bilgiler sayesinde katma değer

İstediğiniz ürünü buldunuz ve daha fazla bilgi mi istiyorsunuz? Sadece birkaç fare tıklaması ile, görüntü veritabanına, kılavuzlara ve çalıştırma talimatlarına ulaşabilirsiniz. Dokümantasyon Yöneticim seçeneği ile kendi kullanıcı dokümantasyonunuzu oluşturabilirsiniz.
SSS'ler, yazılım indirmeleri, sertifikalar, teknik veri formları ve eğitim programlarımız da buradan edinilebilir. Görüntü veritabanında, ürüne bağlı olarak, indirebileceğiniz 2B/3B grafikler, boyut çizimler ve açılmış çizimler, karakteristik eğrileri veya devre şemalarını bulabilirsiniz.

İkna oldunuz mu? Ziyaretinizi bekliyoruz!

Ekran ve Çalıştırma Birimleri

1

1/2 **Giriş**

Butonlar
1/4 Buton (bus bağlayıcı BTM)
1/10 Buton (bus bağlayıcı BCU 1/2)
1/15 DELTA bara bağlantı birimleri için butonlar
1/18 Yüzeye monte butonlar, IP44

1/20 **HVCA için Ekran ve Çalıştırma Birimleri**

1/22 **Oda Sıcaklığı Kumanda Birimleri**

1/24 **Kızılötesi Alıcı Dekoderli Butonlar**

1/26 **Ekranlar**

Buton Aksesuarları
1/28 Giriş
1/29 DELTA line çerçeveler
1/30 DELTA miro Sanatçı çerçeveleri
1/31 DELTA miro renkli çerçeveler
1/32 DELTA miro cam çerçeveler
1/33 DELTA miro ahşap çerçeveler
1/34 DELTA miro alüminyum çerçeveler
1/35 DELTA profil çerçeveler
1/36 DELTA style çerçeveler
1/37 Yüzeye monte mahfazalar
1/38 Kanal sistemleri için Aksesuarlar

1/41 **Dokunmatik Paneller**

1/45 **Uzaktan Kumandalar**

1/47 **Görselleştirme, Yazılım**

1/52 **Görselleştirme, Sunucu**

Giriş

Genel Bakış

	Cihazlar	Uygulama	Sayfa
	Butonlar (bus bağlayıcı BTM)	Yeni GAMMA Bina Yönetimi Sistemleri instabus buton nesli eşbiçimli bir bus bağlayıcı ve benzersiz bir uygulama programı ile diğerlerinden ayrılır.	1/4
	Butonlar (bus bağlayıcı BCU 1/2)	Hangi tarzı tercih ederseniz edin, DELTA sizin için uygun anahtar ve priz ürün yelpazesine sahiptir.	1/10
	HVCA için Ekran ve Çalıştırma Birimleri	Oda sıcaklığı kontrolünün görüntülenmesi ve çalıştırılması bir REG 540 fan-bobin birimi kumanda birimi aracılığıyla gerçekleştirilir. Eksiksiz i-sistem ve DELTA profil ürün yelpazeleri mevcuttur.	1/20
	Oda sıcaklığı kumanda birimleri	Görüntüleme, çalıştırma, kumanda ve sıcaklık sensörü tek bir sıva altı monte edilen cihazda bulunmaktadır. Bu, ısıtma, soğutma, havalandırma ve klimanın optimum şekilde kumanda edilmesini sağlar.	1/22
	Kızılötesi alıcı dekoderli butonlar	Kızılötesi alıcılı butonlar Kızılötesi uzaktan kumandadan alınan komutları taşır.	1/24
	Ekranlar	Optimum görüntüleme, operatör dostu kullanım ve yer tasarrufu sağlayan birleşim.	1/26
	Buton aksesuarları	Basmalı anahtarlar, renk elemanları, çerçeveler, ara çerçeveler ve kanal sistemleri için aksesuarlar hakkında daha fazla bilgi.	1/28

	Cihazlar	Uygulama	Sayfa
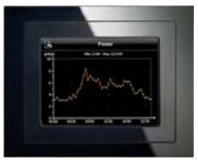	**Dokunmatik paneller**	Dokunmatik paneller görsel olarak çekicidir ve kullanılmaları kolaydır.	1/41
	Uzaktan kumandalar	Aydınlatma gibi bir dizi oda işlevi kızılötesi veya radyo kumandası ile kablosuz olarak çalıştırılabilir.	1/45
	Görselleştirme, yazılım	Bir veya daha fazla operatör terminalinden, görüntüleme, çalıştırma ve arşivleme için bir PC kullanın.	1/47
	Görselleştirme, sunucu	PC üzerinde görüntüleme ve çalıştırma, kolay ve hızlı kurulum.	1/52

Butonlar (bus bağlayıcı BTM)

Genel Bakış

Yeni GAMMA Bina Yönetimi Sistemleri *instabus* buton nesli eşbiçimli bir bus bağlayıcı ve benzersiz bir uygulama programı ile diğerlerinden ayrılır. Operatör arabirimleri KNX teknolojisi temelinde maksimum işlevsellik sunar ve geniş bir tasarım yelpazesinde mevcuttur.

Yeni buton neslinde tüm bus butonları için sadece bir bus bağlayıcı (BTM) bulunur. DELTA line, DELTA miro, DELTA style ve DELTA profil tasarım serilerindeki her bir yeni GAMMA *instabus* butonu bir bus bağlayıcıya (BTM) bağlanabilir.

Sonuç olarak planlama çalışması daha kolaydır, kurulum ve hizmete alma işlemleri daha kolay gerçekleştirilir.

Tüm versiyonlar için benzersiz bir uygulama programı mevcuttur. Parametre ayarları tipik anahtarlama işlevlerinden değer aktarımlarına, dokuz adete kadar durum LED'inin değer kontrollü olarak yakılmasına kadar değişebilir. Butonlarda bir görüntüleme modülü, tümleşik bir oda sıcaklığı sensörü ve kızılötesi alıcı dekoder gibi ek özellikler bulunmaktadır.

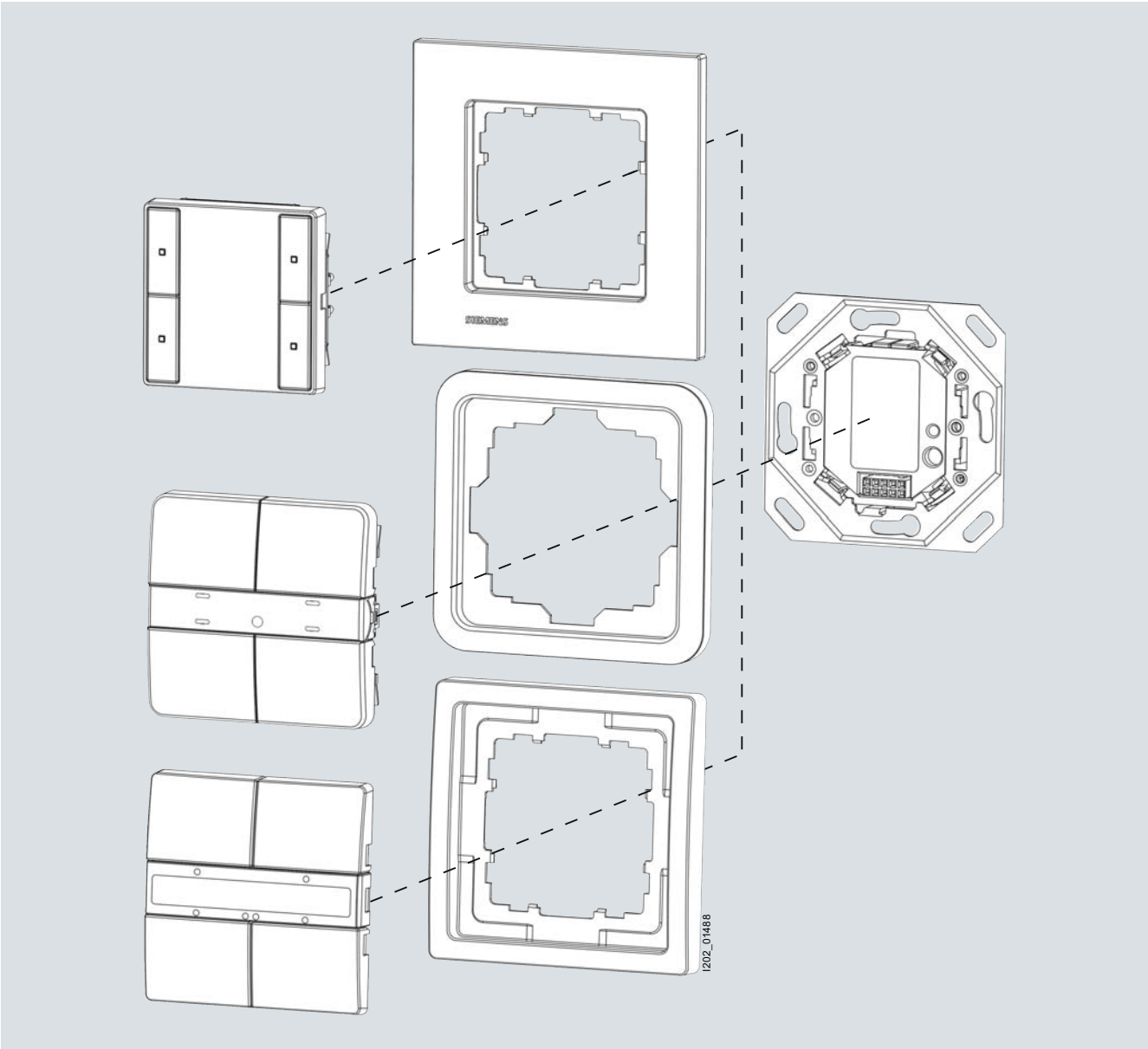

İlgili DELTA line, DELTA miro, DELTA style veya DELTA profil çerçeveleriyle birlikte BTM'li GAMMA instabus butonlar bir bus bağlayıcıya (BTM) bağlanır.

Teknik özellikler

Tasarım		i-sistem								DELTA profil								DELTA style							
Tip		UP 221/2	UP 221/3	UP 222/2	UP 222/3	UP 223/2	UP 223/3	UP 223/4	UP 223/5	UP 241/2	UP 241/3	UP 243/2	UP 243/3	UP 245/2	UP 245/3	UP 245/4	UP 245/5	UP 285/2	UP 285/3	UP 286/2	UP 286/3	UP 287/2	UP 287/3	UP 287/4	UP 287/5
Uygulama programı		909301																							
Mahfaza verileri																									
Boyutlar																									
• Yükseklik	mm	55								65								68							
• Genişlik	mm	55								65								68							
• Derinlik	mm	11								14								14							
Görüntüleme/kumanda elemanları																									
Ayrı butonlar		2	2	4	4	6	6	6	6	2	2	4	4	8	8	8	8	2	2	4	4	8	8	8	8
Buton çiftleri		1	1	2	2	3	3	3	3	1	1	2	2	4	4	4	4	1	1	2	2	4	4	4	4
Çalıştırma (v: dikey, h: yatay)		h	h	h	h	h	h	h	h	v	v	v	v	v	v	v	v	v	v	v	v	v	v	v	v
Durum gösterimi için buton çifti başına LED sayısı		--	2	--	2	--	2	2	2	--	2	--	2	--	2	2	2	--	2	--	2	--	2	2	2
Yönlendirme lambası LED'i (AÇMA/KAPAMA yapılandırılabilir/kısılabilir)			✔	--	✔	--	✔	✔	✔	--	✔	--	✔	--	✔	✔	--	✔	✔	--	✔	--	✔	✔	--
LED aracılığıyla yapılandırılabilen kızılötesi etkinlik ekranı		--	--	--	--	--	--	--	✔	--	--	--	--	--	--	--	✔	--	--	--	--	--	--	--	✔
Nesne aracılığıyla yapılandırılabilen ve kumanda edilebilen LED parlaklığı		--	✔	--	✔	--	✔	✔	✔	--	✔	--	✔	--	✔	✔	✔	✔	✔	--	✔	--	✔	✔	✔
Bus bağlantısı																									
Bus bağlayıcıya bağlama (BTM) UP 117/11		✔	✔	✔	✔	✔	✔	✔	✔	✔	✔	✔	✔	✔	✔	✔	✔	✔	✔	✔	✔	✔	✔	✔	✔
Girişler																									
Kızılötesi alıcı dekoder		--	--	--	--	--	--	--	✔	--	--	--	--	--	--	--	✔	--	--	--	--	--	--	--	✔
64'lük bloklar halinde kızılötesi kanallar		--	--	--	--	--	--	--	16	--	--	--	--	--	--	--	16	--	--	--	--	--	--	--	16
Tümleşik oda sıcaklığı sensörü		--	--	--	--	--	--	✔	--	--	--	--	--	--	--	✔	--	--	--	--	--	--	--	✔	--
Giriş işlevleri																									
Anahtarlama																									
AÇMA/KAPAMA/GEÇİŞ		✔	✔	✔	✔	✔	✔	✔	✔	✔	✔	✔	✔	✔	✔	✔	✔	✔	✔	✔	✔	✔	✔	✔	✔
Buton işlevi (zil işlevi)		✔	✔	✔	✔	✔	✔	✔	✔	✔	✔	✔	✔	✔	✔	✔	✔	✔	✔	✔	✔	✔	✔	✔	✔
Karartma																									
Durdurma bildirimi (4 bit) ile karartma Butona kısa süreyle basıldığında, AÇMA/KAPAMA Butona uzun süreyle basıldığında, PARLAK/KOYU		✔	✔	✔	✔	✔	✔	✔	✔	✔	✔	✔	✔	✔	✔	✔	✔	✔	✔	✔	✔	✔	✔	✔	✔
Bir butonla karartma		✔	✔	✔	✔	✔	✔	✔	✔	✔	✔	✔	✔	✔	✔	✔	✔	✔	✔	✔	✔	✔	✔	✔	✔
Değer aktarımı																									
8 bit/yüzde/16 bit		✔	✔	✔	✔	✔	✔	✔	✔	✔	✔	✔	✔	✔	✔	✔	✔	✔	✔	✔	✔	✔	✔	✔	✔
Aydınlık değeri		✔	✔	✔	✔	✔	✔	✔	✔	✔	✔	✔	✔	✔	✔	✔	✔	✔	✔	✔	✔	✔	✔	✔	✔
Sıcaklık değeri		✔	✔	✔	✔	✔	✔	✔	✔	✔	✔	✔	✔	✔	✔	✔	✔	✔	✔	✔	✔	✔	✔	✔	✔
Pozitif tahrikli çalıştırma		✔	✔	✔	✔	✔	✔	✔	✔	✔	✔	✔	✔	✔	✔	✔	✔	✔	✔	✔	✔	✔	✔	✔	✔
Ana işleve bağlı olarak ikinci bildirimin gecikmeli aktarımı		✔	✔	✔	✔	✔	✔	✔	✔	✔	✔	✔	✔	✔	✔	✔	✔	✔	✔	✔	✔	✔	✔	✔	✔
Butonun devrenin çıkarılması		✔	✔	✔	✔	✔	✔	✔	✔	✔	✔	✔	✔	✔	✔	✔	✔	✔	✔	✔	✔	✔	✔	✔	✔
Jaluzi																									
Jaluzi kumandası Butona kısa süreyle basıldığında, çıta AÇIK/KAPALI veya DURDURMA konumunda, Butona uzun süreyle basıldığında, YUKARI/AŞAĞI		✔	✔	✔	✔	✔	✔	✔	✔	✔	✔	✔	✔	✔	✔	✔	✔	✔	✔	✔	✔	✔	✔	✔	✔
Bir butonlu güneşten koruma		✔	✔	✔	✔	✔	✔	✔	✔	✔	✔	✔	✔	✔	✔	✔	✔	✔	✔	✔	✔	✔	✔	✔	✔
Senaryo																									
Tümleşik 8-bit senaryo kumandası		--	--	--	--	--	--	✔	✔	--	--	--	--	--	--	✔	✔	--	--	--	--	--	--	✔	✔
Kanal başına atama		--	--	--	--	--	--	8	8	--	--	--	--	--	--	8	8	--	--	--	--	--	--	8	8
Senaryoyu kaydetme ve çağırma, 8-bit		✔	✔	✔	✔	✔	✔	✔	✔	✔	✔	✔	✔	✔	✔	✔	✔	✔	✔	✔	✔	✔	✔	✔	✔
Senaryoyu kaydetme ve çağırma, 1-bit		✔	✔	✔	✔	✔	✔	✔	✔	✔	✔	✔	✔	✔	✔	✔	✔	✔	✔	✔	✔	✔	✔	✔	✔
Kısa süreli basma veya uzun süreli basma (senaryoyu kaydetme ve çağırma), yapılandırılabilir		✔	✔	✔	✔	✔	✔	✔	✔	✔	✔	✔	✔	✔	✔	✔	✔	✔	✔	✔	✔	✔	✔	✔	✔
Durum																									
Değere bağlı olarak LED açık/kapalı/yanıp sönüyor (1 bit/8 bit/16 bit)		--	✔	--	✔	--	✔	✔	✔	--	✔	--	✔	--	✔	✔	✔	--	✔	--	✔	--	✔	✔	✔
LED aracılığıyla yapılandırılabilen butonlu çalıştırma ekranı		--	✔	--	✔	--	✔	✔	✔	--	✔	--	✔	--	✔	✔	✔	--	✔	--	✔	--	✔	✔	✔

Butonlar (bus bağlayıcı BTS)

Seçim ve sipariş verileri

	Tip	Versiyon	LK	Sipariş No.	Fiyat / PU	PE (BİRİM, TAKIM, M)	PS*/ P. birim	PG	Ağırlık Beher PE yaklaşık kg
i-system									
5WG1 221-2AB12	**UP 221/2**	**UP 221/2 butonları**[1)2)] YENİ UL Tek, nötr							
		Versiyonlar							
		• Elektrik beyazı	B	**5WG1 221-2AB02**		1	1 birim	022	0.060
		• Titanyum beyazı	A	**5WG1 221-2AB12**		1	1 birim	022	0.060
		• Karbon metalik	B	**5WG1 221-2AB22**		1	1 birim	022	0.060
		• Alüminyum metalik	A	**5WG1 221-2AB32**		1	1 birim	022	0.060
5WG1 221-2AB13	**UP 221/3**	**UP 221/3 butonları**[1)2)] YENİ UL Tek, durum LED'li, nötr							
		Versiyonlar							
		• Elektrik beyazı	B	**5WG1 221-2AB03**		1	1 birim	022	0.060
		• Titanyum beyazı	A	**5WG1 221-2AB13**		1	1 birim	022	0.060
		• Karbon metalik	B	**5WG1 221-2AB23**		1	1 birim	022	0.060
		• Alüminyum metalik	B	**5WG1 221-2AB33**		1	1 birim	022	0.060
5WG1 222-2AB12	**UP 222/2**	**UP 222/2 butonları**[1)2)] YENİ UL Çift, nötr							
		Versiyonlar							
		• Elektrik beyazı	B	**5WG1 222-2AB02**		1	1 birim	022	0.060
		• Titanyum beyazı	A	**5WG1 222-2AB12**		1	1 birim	022	0.060
		• Karbon metalik	B	**5WG1 222-2AB22**		1	1 birim	022	0.060
		• Alüminyum metalik	A	**5WG1 222-2AB32**		1	1 birim	022	0.060
5WG1 222-2AB13	**UP 222/3**	**UP 222/3 butonları**[1)2)] YENİ UL Çift, durum LED'li, nötr							
		Versiyonlar							
		• Elektrik beyazı	B	**5WG1 222-2AB03**		1	1 birim	022	0.060
		• Titanyum beyazı	A	**5WG1 222-2AB13**		1	1 birim	022	0.060
		• Karbon metalik	B	**5WG1 222-2AB23**		1	1 birim	022	0.060
		• Alüminyum metalik	B	**5WG1 222-2AB33**		1	1 birim	022	0.060
5WG1 223-2AB12	**UP 223/2**	**UP 223/2 butonları**[1)2)] YENİ UL Üçlü, nötr							
		Versiyonlar							
		• Elektrik beyazı	B	**5WG1 223-2AB02**		1	1 birim	022	0.060
		• Titanyum beyazı	A	**5WG1 223-2AB12**		1	1 birim	022	0.060
		• Karbon metalik	B	**5WG1 223-2AB22**		1	1 birim	022	0.060
		• Alüminyum metalik	A	**5WG1 223-2AB32**		1	1 birim	022	0.060
5WG1 223-2AB13	**UP 223/3**	**UP 223/3 butonları**[1)2)] YENİ UL Üçlü, durum LED'li, nötr							
		Versiyonlar							
		• Elektrik beyazı	B	**5WG1 223-2AB03**		1	1 birim	022	0.060
		• Titanyum beyazı	A	**5WG1 223-2AB13**		1	1 birim	022	0.060
		• Karbon metalik	B	**5WG1 223-2AB23**		1	1 birim	022	0.060
		• Alüminyum metalik	A	**5WG1 223-2AB33**		1	1 birim	022	0.060

1) Bus bağlayıcı (BTM) ayrı sipariş edilmelidir.
2) Uygun tasarımda çerçeve ayrı sipariş edilmelidir.

*Bu miktarda veya bu miktarın katlarında sipariş edebilirsiniz.

	Tip	Versiyon	LK	Sipariş No.	Fiyat / PU	PU (Birim, Takım, M)	PS*/ P. birim	PG	Ağırlık Beher PE yaklaşık kg
5WG1 223-2AB14	**UP 223/4**	**UP 223/4 butonları**[1)2)] YENİ UL Üçlü, durum LED'li, senaryo modüllü ve oda sıcaklığı sensörlü, nötr							
		Versiyonlar							
		• Elektrik beyazı	B	**5WG1 223-2AB04**		1	1 birim	022	0.030
		• Titanyum beyazı	B	**5WG1 223-2AB14**		1	1 birim	022	0.060
		• Karbon metalik	B	**5WG1 223-2AB24**		1	1 birim	022	0.060
		• Alüminyum metalik	B	**5WG1 223-2AB34**		1	1 birim	022	0.060
5WG1 223-2AB15	**UP 223/5**	**UP 223/5 butonları**[1)2)] YENİ Üçlü, durum LED'li, senaryo modüllü ve kızılötesi alıcı dekoderli, nötr							
		Versiyonlar							
		• Elektrik beyazı	B	**5WG1 223-2AB05**		1	1 birim	022	0.060
		• Titanyum beyazı	B	**5WG1 223-2AB15**		1	1 birim	022	0.060
		• Karbon metalik	B	**5WG1 223-2AB25**		1	1 birim	022	0.060
		• Alüminyum metalik	B	**5WG1 223-2AB35**		1	1 birim	022	0.060
DELTA profil									
5WG1 241-2AB12	**UP 241/2**	**UP 241/2 butonları**[1)2)] YENİ Tek, nötr							
		Versiyonlar							
		• Titanyum beyazı	A	**5WG1 241-2AB12**		1	1 birim	022	0.085
		• Antrasit	C	**5WG1 241-2AB22**		1	1 birim	022	0.085
		• Gümüş	B	**5WG1 241-2AB72**		1	1 birim	022	0.085
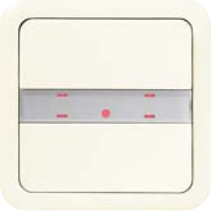 5WG1 241-2AB13	**UP 241/3**	**UP 241/3 butonları**[1)2)] YENİ Tek, durum LED'li, nötr							
		Versiyonlar							
		• Titanyum beyazı	B	**5WG1 241-2AB13**		1	1 birim	022	0.085
		• Antrasit	B	**5WG1 241-2AB23**		1	1 birim	022	0.085
		• Gümüş	B	**5WG1 241-2AB73**		1	1 birim	022	0.055
5WG1 243-2AB12	**UP 243/2**	**UP 243/2 butonları**[1)2)] YENİ Çift, nötr							
		Versiyonlar							
		• Titanyum beyazı	B	**5WG1 243-2AB12**		1	1 birim	022	0.085
		• Antrasit	B	**5WG1 243-2AB22**		1	1 birim	022	0.085
		• Gümüş	B	**5WG1 243-2AB72**		1	1 birim	022	0.085
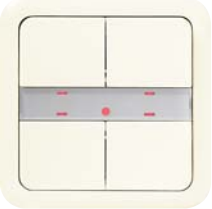 5WG1 243-2AB13	**UP 243/3**	**UP 243/3 butonları**[1)2)] YENİ Çift, durum LED'li, nötr							
		Versiyonlar							
		• Titanyum beyazı	B	**5WG1 243-2AB13**		1	1 birim	022	0.055
		• Antrasit	B	**5WG1 243-2AB23**		1	1 birim	022	0.085
		• Gümüş	B	**5WG1 243-2AB73**		1	1 birim	022	0.085

1) Bus bağlayıcı (BTM) ayrı sipariş edilmelidir.
2) Uygun tasarımda çerçeve ayrı sipariş edilmelidir.

*Bu miktarda veya bu miktarın katlarında sipariş edebilirsiniz.

Ekran ve Çalıştırma Birimleri

Butonlar

Butonlar (bus bağlayıcı BTS)

	Tip	Versiyon	LK	Sipariş No.	Fiyat / PU	PU (Birim, Takım, M)	PS*/ P. birim	PG	Ağırlık Beher PE yaklaşık kg
5WG1 245-2AB12	**UP 245/2**	**UP 245/2 butonları**[1)2)] YENİ Dörtlü, nötr							
		Versiyonlar							
		• Titanyum beyazı	B	**5WG1 245-2AB12**		1	1 birim	022	0.085
		• Antrasit	B	**5WG1 245-2AB22**		1	1 birim	022	0.085
		• Gümüş	B	**5WG1 245-2AB72**		1	1 birim	022	0.085
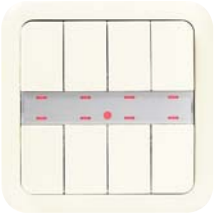 5WG1 245-2AB13	**UP 245/3**	**UP 245/3 butonları**[1)2)] YENİ Dörtlü, durum LED'li, nötr							
		Versiyonlar							
		• Titanyum beyazı	B	**5WG1 245-2AB13**		1	1 birim	022	0.085
		• Antrasit	B	**5WG1 245-2AB23**		1	1 birim	022	0.085
		• Gümüş	B	**5WG1 245-2AB73**		1	1 birim	022	0.085
5WG1 245-2AB14	**UP 245/4**	**UP 245/4 butonları**[1)2)] YENİ Dörtlü, durum LED'li, senaryo modüllü ve oda sıcaklığı sensörlü, nötr							
		Versiyonlar							
		• Titanyum beyazı	B	**5WG1 245-2AB14**		1	1 birim	022	0.085
		• Antrasit	B	**5WG1 245-2AB24**		1	1 birim	022	0.085
		• Gümüş	B	**5WG1 245-2AB74**		1	1 birim	022	0.085
5WG1 245-2AB15	**UP 245/5**	**UP 245/5 butonları**[1)2)] YENİ Dörtlü, durum LED'li, senaryo modüllü ve kızılötesi alıcı dekoderli, nötr							
		Versiyonlar							
		• Titanyum beyazı	A	**5WG1 245-2AB15**		1	1 birim	022	0.085
		• Antrasit	C	**5WG1 245-2AB25**		1	1 birim	022	0.055
		• Gümüş	B	**5WG1 245-2AB75**		1	1 birim	022	0.085
DELTA style									
5WG1 285-2AB12	**UP 285/2**	**UP 285/2 butonları**[1)2)] YENİ Tek, nötr							
		Versiyonlar							
		• Titanyum beyazı	A	**5WG1 285-2AB12**		1	1 birim	022	0.085
		• Bazalt siyahı	C	**5WG1 285-2AB22**		1	1 birim	022	0.085
		• Platin metalik	B	**5WG1 285-2AB42**		1	1 birim	022	0.085
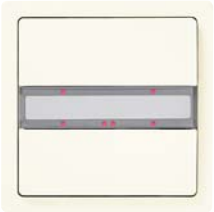 5WG1 285-2AB13	**UP 285/3**	**UP 285/3 butonları**[1)2)] YENİ Tek, durum LED'li, nötr							
		Versiyonlar							
		• Titanyum beyazı	A	**5WG1 285-2AB13**		1	1 birim	022	0.085
		• Bazalt siyahı	C	**5WG1 285-2AB23**		1	1 birim	022	0.085
		• Platin metalik	B	**5WG1 285-2AB43**		1	1 birim	022	0.085

1) Bus bağlayıcı (BTM) ayrı sipariş edilmelidir.
2) Uygun tasarımda çerçeve ayrı sipariş edilmelidir.

* Bu miktarda veya bu miktarın katlarında sipariş edebilirsiniz.

	Tip	Versiyon	LK	Sipariş No.	Fiyat / pu	PE (BİRİM, TAKIM, M)	PS*/ P. birim	PG	Ağırlık Beher PE yaklaşık kg
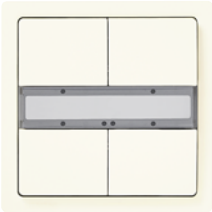 5WG1 286-2AB12	**UP 286/2**	**UP 286/2 butonları**[1)2)] YENİ Çift, nötr							
		Versiyonlar							
		• Titanyum beyazı	A	**5WG1 286-2AB12**		1	1 birim	022	0.085
		• Bazalt siyahı	C	**5WG1 286-2AB22**		1	1 birim	022	0.085
		• Platin metalik	B	**5WG1 286-2AB42**		1	1 birim	022	0.085
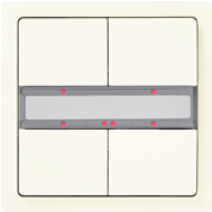 5WG1 286-2AB13	**UP 286/3**	**UP 286/3 butonları**[1)2)] YENİ Çift, durum LED'li, nötr							
		Versiyonlar							
		• Titanyum beyazı	A	**5WG1 286-2AB13**		1	1 birim	022	0.085
		• Bazalt siyahı	C	**5WG1 286-2AB23**		1	1 birim	022	0.085
		• Platin metalik	B	**5WG1 286-2AB43**		1	1 birim	022	0.085
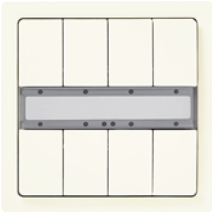 5WG1 287-2AB12	**UP 287/2**	**UP 287/2 butonları**[1)2)] YENİ Dörtlü, nötr							
		Versiyonlar							
		• Titanyum beyazı	A	**5WG1 287-2AB12**		1	1 birim	022	0.085
		• Bazalt siyahı	C	**5WG1 287-2AB22**		1	1 birim	022	0.085
		• Platin metalik	B	**5WG1 287-2AB42**		1	1 birim	022	0.085
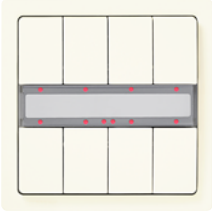 5WG1 287-2AB13	**UP 287/3**	**UP 287/3 butonları**[1)2)] YENİ Dörtlü, durum LED'li, nötr							
		Versiyonlar							
		• Titanyum beyazı	A	**5WG1 287-2AB13**		1	1 birim	022	0.085
		• Bazalt siyahı	C	**5WG1 287-2AB23**		1	1 birim	022	0.085
		• Platin metalik	B	**5WG1 287-2AB43**		1	1 birim	022	0.085
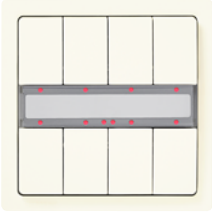 5WG1 287-2AB14	**UP 287/4**	**UP 287/4 butonları**[1)2)] YENİ Dörtlü, durum LED'li, senaryo modüllü ve oda sıcaklığı sensörlü, nötr							
		Versiyonlar							
		• Titanyum beyazı	A	**5WG1 287-2AB14**		1	1 birim	022	0.085
		• Bazalt siyahı	C	**5WG1 287-2AB24**		1	1 birim	022	0.085
		• Platin metalik	B	**5WG1 287-2AB44**		1	1 birim	022	0.085
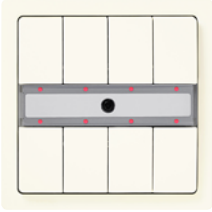 5WG1 287-2AB15	**UP 287/5**	**UP 287/5 butonları**[1)2)] YENİ Dörtlü, durum LED'li, senaryo modüllü ve kızılötesi alıcı dekoderli, nötr							
		Versiyonlar							
		• Titanyum beyazı	A	**5WG1 287-2AB15**		1	1 birim	022	0.085
		• Bazalt siyahı	C	**5WG1 287-2AB25**		1	1 birim	022	0.085
		• Platin metalik	B	**5WG1 287-2AB45**		1	1 birim	022	0.085

[1)] Bus bağlayıcı (BTM) ayrı sipariş edilmelidir.
[2)] Uygun tasarımda çerçeve ayrı sipariş edilmelidir.

*Bu miktarda veya bu miktarın katlarında sipariş edebilirsiniz.

Butonlar (bus bağlayıcı BTS)

Genel Bakış

Ara çerçevesi bulunmayan operatör arabirimleri

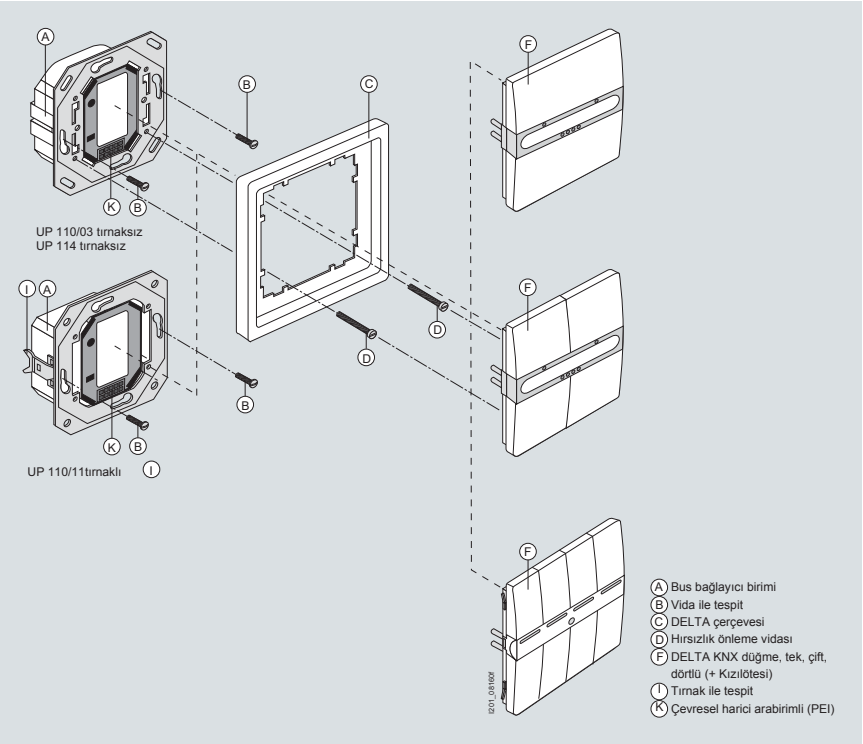

Ara çerçeveli operatör arabirimleri

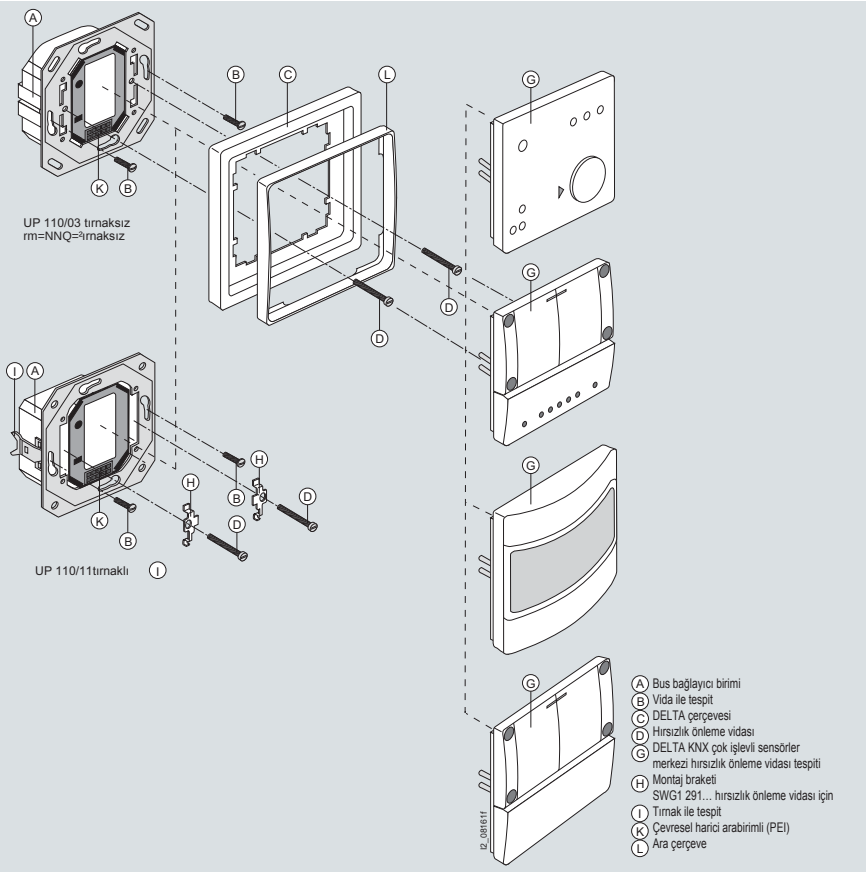

Teknik özellikler

Tasarım		i-system							DELTA profil/style							DELTA millennium		
Tip		UP 221	UP 222	UP 223	UP 221E		UP 222E		UP 241	UP 242	UP 285	UP 243	UP 244	UP 286	UP 245	UP 246	UP 287		IKE 281	IKE 282	IKE 283
Uygulama programı		211501	221501	230201	212001	908402	222001	908502	211301	907402		221301	907502		241301	241901		907602	904101	904201	904301
Mahfaza verileri																					
Kanal kurulumu modülü		--	--	--	--	--	--	--	--	--		--	--		--	--		--	✔	✔	✔
Boyutlar																					
• Yükseklik	mm	55							65 (DELTA profil), 68 (DELTA style)										80		
• Genişlik	mm	55							65 (DELTA profil), 68 (DELTA style)										166		
• Derinlik	mm	11							14										41		
Görüntüleme/kumanda elemanları																					
Ayrı butonlar		2	4	6	2	2	4	4	2	2		4	4		8	8		8	**1**	**2**	**4**
Buton çiftleri		**1**	**2**	**3**	**1**	**1**	**2**	**2**	**1**	**1**		**2**	**2**		**4**	**4**		**4**	--	--	--
Çalıştırma (v: dikey, h: yatay)		h	h	h	h	h	h	h	v	v		v	v		v	v		v	--	--	--
Durum gösterimi için veya yönlendirme lambası olarak yapılandırılabilir buton çifti başına LED sayısı		--	--	--	✔	✔	✔	✔	✔	✔		✔	✔		✔	✔		✔	--	--	--
Durum gösterimi için veya yönlendirme lambası olarak yapılandırılabilir kırmızı aydınlatmalı çubuk		--	--	--	--	--	--	--	--	--		--	--		--	--		--			
Yönlendirme lambası için ayrı LED (AÇMA/KAPAMA yapılandırılabilir)		✔	✔	✔	✔	✔	✔	✔	✔	✔		✔	✔		✔	✔		✔	--	--	--
Etiketleme alanı		✔	✔	✔	✔	✔	✔	✔	✔	✔		✔	✔		✔	✔		✔	✔	✔	✔
Ayrı olarak kazınabilir buton		--	--	--	--	--	--	--	--	--		--	--		--	--		--			
Bus bağlantısı																					
Tümleşik bus bağlayıcılar		--	--	--	--	--	--	--	--	--		--	--		--	--		--	✔	✔	✔
UP 110 bus bağlayıcıya bağlantı		✔	✔	✔	✔	--	✔	--	✔	--			--		✔	✔		--	--	--	--
UP 114 bus bağlayıcıya bağlantı		✔	✔	✔	✔	✔	✔	✔	✔	✔		✔	✔		✔	✔		✔	--	--	--
Genel işlevler																					
Maksimum grup adresi sayısı		9	9	9	13	38	13	38	13	38		13	38		9	27		38	28	28	28
Maksimum atama sayısı		9	9	9	13	38	13	38	13	38		13	38		9	27		38	28	28	28
Giriş işlevleri																					
Anahtarlama		✔	✔	✔	✔	✔	✔	✔	✔	✔		✔	✔		✔	✔		✔	✔	✔	✔
AÇMA/KAPAMA		✔	✔	✔	✔	✔	✔	✔	✔	✔		✔	✔		✔	✔		✔	✔	✔	✔
GEÇİŞ		✔	✔	✔	✔	✔	✔	✔	✔	✔		✔	✔		--	✔		✔	✔	✔	✔
Buton işlevi (zil işlevi)		--	--	--	--		--	✔	--	✔		--	✔		--	✔		✔	✔	✔	✔
Karartma																					
Durdurma bildirimi (4 bit) ile karartma Butona kısa süreyle basıldığında, AÇMA/KAPAMA Butona uzun süreyle basıldığında, PARLAK/KOYU		✔	✔	✔	✔	✔	✔	✔	✔	✔		✔	✔		✔	--		✔	✔	✔	✔
Çevrim aktarımı (4 bit) ile karartma Butona kısa süreyle basıldığında, AÇMA/KAPAMA Butona uzun süreyle basıldığında, PARLAK/KOYU		--	--	--	✔	✔	✔	✔	✔	✔		✔	✔		✔	--		✔	✔	✔	✔
Bir butonla karartma		--	--	--	--	--	--	--	--	--		--	--		--	--		--	✔	✔	✔
Değer aktarımı																					
Değer aktarımı (8-bit)		✔	✔	✔	✔	✔	✔	✔	--	✔		--	✔		--	✔		✔	✔	✔	✔
Jaluzi																					
Jaluzi kumandası Butona kısa süreyle basıldığında, çıta AÇIK/KAPALI veya DURDURMA konumunda, Butona uzun süreyle basıldığında, YUKARI/AŞAĞI		✔	✔	✔	✔	✔	✔	✔	✔	✔		✔	✔		✔	--		✔	✔	✔	✔
Bir butonla çalıştırma		--	--	--	--	--	--	--	--	--		--	--		--	--		--			
Senaryo																					
Senaryoyu kaydetme ve çağırma, 8-bit		2	4	6	2	2	4	4	--	--		--	--		--	--		--	--	--	--
Senaryoyu kaydetme ve çağırma, 1-bit senaryo modülü ile birlikte		2	4	6	2	2	4	4	--	2		--	4		--	--		8	1	2	4
Kısa süreli basma veya uzun süreli basma (senaryoyu kaydetme ve çağırma), yapılandırılabilir		✔	✔	✔	✔	✔	✔	✔	✔	✔		✔	✔		✔	--		✔	✔	✔	✔
Durum																					
Durum nesnelerinin görüntülenmesi (1 bit)		--	--	--	✔	✔	--	✔	✔	✔		--	✔		--	--		✔	✔	✔	✔
Buton nesnelerinin görüntülenmesi		--	--	--	✔	✔	✔	✔	✔	✔		✔	✔		✔	--		✔	✔	✔	✔

Butonlar (bus bağlayıcı BCU 1/2)

Seçim ve sipariş verileri

	Tip	Versiyon	LK	Sipariş No.	Fiyat	PE (BİRİM, TAKIM, M)	PS*/ P. birim	PG	PU Ağırlık Beher PE yaklaşık kg
i-system									
5WG1 221-2AB11	**UP 221**	**UP 221 butonları**[1)2)] UL Tek, nötr							
		Versiyonlar							
		• Elektrik beyazı	B	**5WG1 221-2AB01**		1	1 birim	022	0.046
		• Titanyum beyazı	A	**5WG1 221-2AB11**		1	1 birim	022	0.045
		• Karbon metalik	B	**5WG1 221-2AB21**		1	1 birim	022	0.046
		• Alüminyum metalik	A	**5WG1 221-2AB31**		1	1 birim	022	0.045
5WG1 222-2AB11	**UP 222**	**UP 222 butonları**[1)2)] UL Çift, nötr							
		Versiyonlar							
		• Elektrik beyazı	B	**5WG1 222-2AB01**		1	1 birim	022	0.047
		• Titanyum beyazı	A	**5WG1 222-2AB11**		1	1 birim	022	0.057
		• Karbon metalik	B	**5WG1 222-2AB21**		1	1 birim	022	0.046
		• Alüminyum metalik	A	**5WG1 222-2AB31**		1	1 birim	022	0.046
5WG1 223-2AB11	**UP 223**	**UP 223 butonları**[1)2)] UL Üçlü, nötr							
		Versiyonlar							
		• Elektrik beyazı	B	**5WG1 223-2AB01**		1	1 birim	022	0.047
		• Titanyum beyazı	A	**5WG1 223-2AB11**		1	1 birim	022	0.046
		• Karbon metalik	B	**5WG1 223-2AB21**		1	1 birim	022	0.047
		• Alüminyum metalik	A	**5WG1 223-2AB31**		1	1 birim	022	0.046
5WG1 221-2EB11	**UP 221E**	**UP 221E butonları**[1)2)] UL Tek, durum LED'li, nötr							
		Versiyonlar							
		• Elektrik beyazı	B	**5WG1 221-2EB01**		1	1 birim	022	0.045
		• Titanyum beyazı	A	**5WG1 221-2EB11**		1	1 birim	022	0.045
		• Karbon metalik	B	**5WG1 221-2EB21**		1	1 birim	022	0.046
		• Alüminyum metalik	A	**5WG1 221-2EB31**		1	1 birim	022	0.043
5WG1 222-2EB11	**UP 222E**	**UP 222E butonları**[1)2)] UL Çift, durum LED'li, nötr							
		Versiyonlar							
		• Elektrik beyazı	B	**5WG1 222-2EB01**		1	1 birim	022	0.045
		• Titanyum beyazı	A	**5WG1 222-2EB11**		1	1 birim	022	0.049
		• Karbon metalik	B	**5WG1 222-2EB21**		1	1 birim	022	0.046
		• Alüminyum metalik	A	**5WG1 222-2EB31**		1	1 birim	022	0.045

1) Bus bağlayıcı ayrı sipariş edilmelidir.
2) Uygun tasarımda çerçeve ayrı sipariş edilmelidir.

*Bu miktarda veya bu miktarın katlarında sipariş edebilirsiniz.

	Tip	Versiyon	LK	Sipariş No.	Fiyat	PE (BİRİM, TAKIM, M)	PS*/ P. birim	PG	PU Ağırlık Beher PE yaklaşık kg
DELTA profil									
5WG1 241-2AB11	**UP 241**	**UP 241 butonları**[1)2)] Tek, nötr							
		Versiyonlar							
		• Titanyum beyazı	A	**5WG1 241-2AB11**		1	1 birim	022	0.059
		• Antrasit	C	**5WG1 241-2AB21**		1	1 birim	022	0.055
		• Gümüş	B	**5WG1 241-2AB71**		1	1 birim	022	0.057
5WG1 242-2AB11	**UP 242**	**UP 242 butonları**[1)2)] Tek, Giriş/Çıkış sembolleri ile birlikte							
		Versiyonlar							
		• Titanyum beyazı	B	**5WG1 242-2AB11**		1	1 birim	022	0.059
		• Antrasit	C	**5WG1 242-2AB21**		1	1 birim	022	0.053
		• Gümüş	B	**5WG1 242-2AB71**		1	1 birim	022	0.059
5WG1 243-2AB11	**UP 243**	**UP 243 butonları**[1)2)] Çift, nöt							
		Versiyonlar							
		• Titanyum beyazı	A	**5WG1 243-2AB11**		1	1 birim	022	0.058
		• Antrasit	C	**5WG1 243-2AB21**		1	1 birim	022	0.057
		• Gümüş	B	**5WG1 243-2AB71**		1	1 birim	022	0.055
5WG1 244-2AB11	**UP 244**	**UP 244 butonları**[1)2)] Çift, Giriş/Çıkış sembolleri ile birlikte							
		Versiyonlar							
		• Titanyum beyazı	A	**5WG1 244-2AB11**		1	1 birim	022	0.059
		• Antrasit	C	**5WG1 244-2AB21**		1	1 birim	022	0.055
		• Gümüş	B	**5WG1 244-2AB71**		1	1 birim	022	0.056
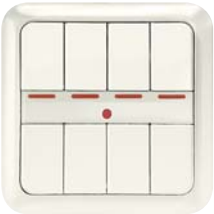 5WG1 245-2AB11	**UP 245**	**UP 245 butonları**[1)2)] Dörtlü, nötr							
		Versiyonlar							
		• Titanyum beyazı	A	**5WG1 245-2AB11**		1	1 birim	022	0.062
		• Antrasit	C	**5WG1 245-2AB21**		1	1 birim	022	0.059
		• Gümüş	B	**5WG1 245-2AB71**		1	1 birim	022	0.062
5WG1 246-2AB11	**UP 246**	**UP 246 butonları**[1)2)] Dörtlü, Giriş/Çıkış sembolleri ile birlikte							
		Versiyonlar							
		• Titanyum beyazı	A	**5WG1 246-2AB11**		1	1 birim	022	0.061
		• Antrasit	C	**5WG1 246-2AB21**		1	1 birim	022	0.063
		• Gümüş	B	**5WG1 246-2AB71**		1	1 birim	022	0.064

1) Bus bağlayıcı ayrı sipariş edilmelidir.
2) Uygun tasarımda çerçeve ayrı sipariş edilmelidir.

*Bu miktarda veya bu miktarın katlarında sipariş edebilirsiniz.

Ekran ve Çalıştırma Birimleri

Butonlar

Butonlar (bus bağlayıcı 1/2)

	Tip	Versiyon	LK	Sipariş No.	Fiyat	PE (BİRİM, TAKIM, M)	PS*/ P. birim	PG	PU Ağırlık Beher PE yaklaşık kg
DELTA style									
5WG1 285-2AB11	**UP 285**	**UP 285 butonları**[1)2)] Tek, nötr							
		Versiyonlar							
		• Titanyum beyazı	A	**5WG1 285-2AB11**		1	1 birim	022	0.065
		• Bazalt siyahı	C	**5WG1 285-2AB21**		1	1 birim	022	0.062
		• Platin metalik	B	**5WG1 285-2AB41**		1	1 birim	022	0.036
5WG1 286-2AB11	**UP 286**	**UP 286 butonları**[1)2)] Çift, nötr							
		Versiyonlar							
		• Titanyum beyazı	A	**5WG1 286-2AB11**		1	1 birim	022	0.064
		• Bazalt siyahı	B	**5WG1 286-2AB21**		1	1 birim	022	0.064
		• Platin metalik	B	**5WG1 286-2AB41**		1	1 birim	022	0.036
5WG1 287-2AB11	**UP 287**	**UP 287 butonları**[1)2)] Dörtlü, nötr							
		Versiyonlar							
		• Titanyum beyazı	A	**5WG1 287-2AB11**		1	1 birim	022	0.067
		• Bazalt siyahı	B	**5WG1 287-2AB21**		1	1 birim	022	0.066
		• Platin metalik	B	**5WG1 287-2AB41**		1	1 birim	022	0.036
DELTA millennium									
5WG1 283-8AB01	**IKE 281**	**IKE 281 butonları,** tek, kanal kurulumu için	D	**5WG1 281-8AB01**		1	1 birim	030	0.356
	IKE 282	**IKE 282 butonları,** çift, kanal kurulumu için	D	**5WG1 282-8AB01**		1	1 birim	030	0.362
	IKE 283	**IKE 283 butonları,** dörtlü, kanal kurulumu için	D	**5WG1 283-8AB01**		1	1 birim	030	0.360
		Not							
		Etiketleme alanı metni ve buton sembolü işlenmiştir. Siparişinizi verirken istediğiniz metin ve sembolleri belirtiniz (bkz. sayfa 1/38 “Sipariş verileri").							

1) Bus bağlayıcı ayrı sipariş edilmelidir.
2) Uygun tasarımda çerçeve ayrı sipariş edilmelidir.

Genel Bakış

DELTA bus bağlayıcıları bulunan operatör arabirimleri

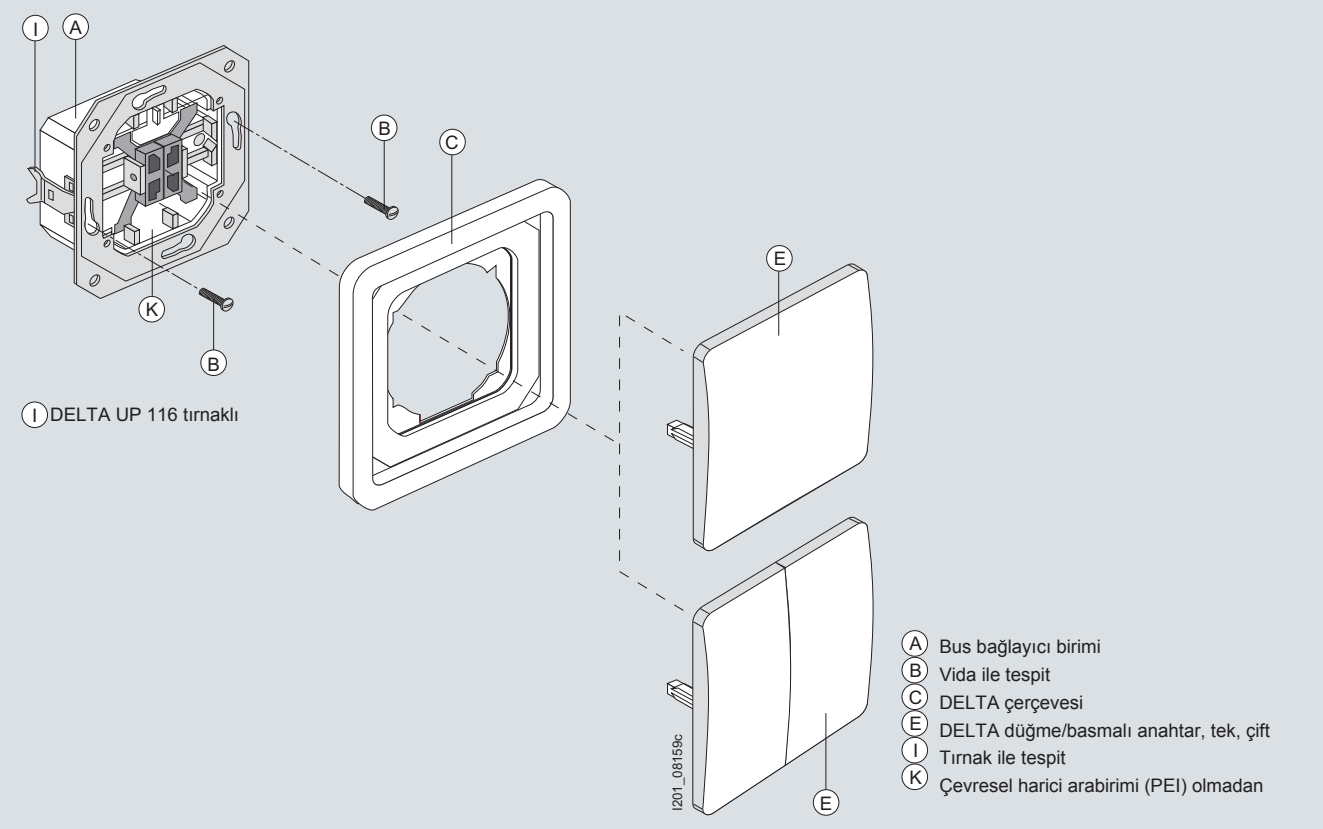

Delta bara bağlantılı birimler için butonlar

Teknik özellikler

Tip		**UP 116**	**UP 116/11**	**UP 116/21**	**UP 116/31**
Uygulama programı		211001	221001	210F01	220F01
Mahfaza verileri					
Sıva altı monte anahtar ve 0 = 60 mm priz kutularına takılması için		✔	✔	✔	✔
Boyutlar					
• Yükseklik	mm	71	71	71	71
• Genişlik	mm	71	71	71	71
• Derinlik	mm	32	32	32	32
Montaj tipi					
Çengel ile tespit		✔	✔	✔	✔
Vida ile tespit		✔	✔	✔	✔
Görüntüleme/kumanda elemanları					
Durum gösterimi için veya yönlendirme lambası olarak yapılandırılabilir buton çifti başına LED sayısı		1	1	1	1
DELTA ürün yelpazesindeki basmalı anahtarların montajı		✔	✔	✔	✔
Basmalı anahtar, ara konum (2 çalıştırma noktalı buton)		**1**	**2**	--	--
Basmalı anahtar, buton konumu (1 çalıştırma noktalı buton)		--	--	**1**	**2**
Bus bağlantısı					
Tümleşik bus bağlayıcılar		✔	✔	✔	✔
Genel işlevler					
Maksimum grup adresi sayısı		4	8	3	4
Maksimum atama sayısı		4	8	3	5
Giriş işlevleri					
Anahtarlama					
AÇMA/KAPAMA		✔	✔	✔	✔
GEÇİŞ		✔	✔	✔	✔
Karartma					
Durdurma bildirimi (4 bit) ile karartma Butona kısa süreyle basıldığında, AÇMA/KAPAMA Butona uzun süreyle basıldığında, PARLAK/KOYU		✔	✔	--	✔
Çevrim aktarımı (4 bit) ile karartma Butona kısa süreyle basıldığında, AÇMA/KAPAMA Butona uzun süreyle basıldığında, PARLAK/KOYU		✔	✔	--	✔
Jaluzi					
Jaluzi kumandası Butona kısa süreyle basıldığında, çıta AÇIK/KAPALI veya DURDURMA konumunda, Butona uzun süreyle basıldığında, YUKARI/AŞAĞI		✔	✔	--	✔
Senaryo					
Senaryoyu kaydetme ve çağırma, 1-bit senaryo modülü ile birlikte		1	2	--	--
Kısa süreli basma veya uzun süreli basma (senaryoyu kaydetme ve çağırma), yapılandırılabilir		✔	✔	--	--
Durum					
Durum nesnelerinin görüntülenmesi (1 bit)		✔	--	--	--
Buton nesnelerinin görüntülenmesi		✔	--	✔	✔

Seçim ve sipariş verileri için, sayfa 1/17.

Seçim ve sipariş verileri

	Tip	Versiyon	LK	Sipariş No.	Fiyat	PE (BİRİM, TAKIM, M)	PS*/ P. birim	PG	PU Ağırlık Beher PE yaklaşık kg
5WG1 116-2AB01	**UP 116** **UP 116/21**	**DELTA UP 116 bus bağlayıcılar**[1)] Tek							
		Versiyonlar							
		• Ara konum	A	**5WG1 116-2AB01**		1	1 birim	030	0.091
		• Buton konumu	A	**5WG1 116-2AB21**		1	1 birim	030	0.090
		Aksesuarlar							
		Basmalı anahtarlar için IP44 sızdırmazlık setleri • Tek veya çift basmalı anahtarlar için • Bir sette dört sızdırmazlık malzemesi bulunur	A	**5TG4 324**		1	1/10 set	021	0.016
5WG1 116-2AB11	**UP 116/11** **UP 116/31**	**DELTA UP 116 bus bağlayıcılar**[1)] Çift							
		Versiyonlar							
		• Ara konum	A	**5WG1 116-2AB11**		1	1 birim	030	0.092
		• Buton konumu	A	**5WG1 116-2AB31**		1	1 birim	030	0.092
		Aksesuarlar							
		Basmalı anahtarlar için IP44 sızdırmazlık setleri • Tek veya çift basmalı anahtarlar için • Bir sette dört sızdırmazlık malzemesi bulunur	A	**5TG4 324**		1	1/10 set	021	0.016

[1)] Gereken tekli veya çoklu basmalı anahtar (pencereli veya penceresiz) ve uygun DELTA tasarımındaki çerçeve (bkz. Katalog ET D1) ayrı olarak sipariş edilmelidir.

*Bu miktarda veya bu miktarın katlarında sipariş edebilirsiniz.

Yüzeye monte butonlar, IP44

Teknik özellikler

Tip		**AP 115/21**	**AP 115/31**
Uygulama programı		210F01	220F01
Mahfaza verileri			
Sıva üstü mahfazalar		✔	✔
Koruma derecesi		IP44	IP44
Boyutlar			
• Yükseklik	mm	75	75
• Genişlik	mm	66	66
• Derinlik	mm	52	52
Görüntüleme/kumanda elemanları			
Durum gösterimi için veya yönlendirme lambası olarak yapılandırılabilir buton çifti başına LED sayısı		1	--
Basmalı anahtar, buton konumu (1 çalıştırma noktalı buton)		**1**	**2**
Bus bağlantısı			
Tümleşik bus bağlayıcılar		✔	✔
Genel işlevler			
Maksimum grup adresi sayısı		3	4
Maksimum atama sayısı		3	5
Giriş işlevleri			
Anahtarlama			
AÇMA/KAPAMA		✔	✔
GEÇİŞ		✔	✔
Karartma			
Durdurma bildirimi (4 bit) ile karartma Butona kısa süreyle basıldığında, AÇMA/KAPAMA Butona uzun süreyle basıldığında, PARLAK/KOYU		--	✔
Çevrim aktarımı (4 bit) ile karartma Butona kısa süreyle basıldığında, AÇMA/KAPAMA Butona uzun süreyle basıldığında, PARLAK/KOYU		--	✔
Jaluzi			
Jaluzi kumandası Butona kısa süreyle basıldığında, çıta AÇIK/KAPALI veya DURDURMA konumunda, Butona uzun süreyle basıldığında, YUKARI/AŞAĞI		--	✔
Durum			
Buton nesnelerinin görüntülenmesi		✔	✔

Seçim ve sipariş verileri için, bkz. sayfa 1/19.

Seçim ve sipariş verileri

	Tip	Versiyon	LK	Sipariş No.	Fiyat	PE (BİRİM, TAKIM, M)	PS*/ P. birim	PG	PU Ağırlık Beher PE yaklaşık kg
5WG1 115-3AB21	**AP 115/21**	**AP 115 butonlar** Tek, IP44 • Buton konumu	A	**5WG1 115-3AB21**		1	1 birim	022	0.143
5WG1 115-3AB31	**AP 115/31**	**AP 115 butonlar** Çift, IP44 • Buton konumu	A	**5WG1 115-3AB31**		1	1 birim	022	0.144

*Bu miktarda veya bu miktarın katlarında sipariş edebilirsiniz.

HVCA için ekran ve çalıştırma birimleri

Teknik özellikler

		i-system	DELTA profil	DELTA stil
Boyutlar				
• Yükseklik	mm	55	65	65
• Genişlik	mm	55	65	65
• Derinlik	mm	16	16	16

	Tip	Açıklama	
		Ofis ve oteller için fan-bobin birimi kumanda birimleri • Bir REG 540 fan-bobin birimi kumanda birimi kullanarak oda sıcaklığı kontrolünün görüntülenmesi ve çalıştırılması için. • Manüel olarak ayarlanan fan hızı basamağının veya otomatik hız girişinin görüntülenmesi için 5 sarı LED	• Bir UP 117/11 bus alıcı-verici modülü Plus üzerine monte edilmek için 10 kutuplu BTI fişi (BTI – Bus Alıcı-Verici Arabirimi)
	UP 237E **UP 252E** **UP 254E**	Ofisler için fan-bobin birimi kumanda birimleri • Oda çalışma modunun konfor ve enerji tasarrufu modlar arasında değiştirilmesi ve gereken fan hızı basamağının ayarlanması veya hız basamağının fan-bobin birimi kumanda birimi tarafından otomatik olarak girilmesi için buton	• Oda sıcaklığı ayar noktası değerinin kullanıcı tanımlı bir aralık içinde ayarlanması için döner buton • Geçerli oda sıcaklığı çalıştırma modunun (konfor, enerji tasarrufu veya koruma modu) görüntülenmesi için 3 yeşil LED
	UP 237F **UP 252F** **UP 254F**	Oteller için fan-bobin birimi kumanda birimleri • Gereken fan hızı basamağının ayarlanması veya hız basamağının fan-bobin birimi kumanda birimi tarafından otomatik olarak girilmesi için buton	• Oda sıcaklığı ayar noktası değerinin 16 ... 26 °C aralığı içinde ayarlanması için döner buton • Odanın ısıtılmakta mı, soğutulmakta mı olduğunun gösterilmesi için 2 yeşil LED

Seçim ve sipariş verileri

	Tip	Versiyon	LK	Sipariş No.	Fiyat	PE (BİRİM, TAKIM, M)	PS*/ P. birim	PG	PU Ağırlık Beher PE yaklaşık kg
i-system									
	UP 237E	**UP 237E Ofisler için fan-bobin birimi kumanda birimleri**[1]							
		Versiyonlar							
		• Titanyum beyazı	A	**5WG1 237-2EB11**		1	1 birim	022	0.050
		• Karbon metalik	B	**5WG1 237-2EB21**		1	1 birim	022	0.050
		• Alüminyum metalik	A	**5WG1 237-2EB31**		1	1 birim	022	0.030
5WG1 237-2EB11									
	UP 237F	**UP 237F Oteller için fan-bobin birimi kumanda birimleri**[1]							
		Versiyonlar							
		• Titanyum beyazı	A	**5WG1 237-2FB11**		1	1 birim	022	0.049
		• Karbon metalik	B	**5WG1 237-2FB21**		1	1 birim	022	0.030
		• Alüminyum metalik	A	**5WG1 237-2FB31**		1	1 birim	022	0.050
5WG1 237-2FB11									

[1] Bus alıcı-verici modülü ayrı sipariş edilmelidir, bkz. sayfa 14/4.

* Bu miktarda veya bu miktarın katlarında sipariş edebilirsiniz.

	Tip	Versiyon	LK	Sipariş No.	Fiyat	PE (BİRİM, TAKIM, M)	PS*/ P. birim	PG	PU Ağırlık Beher PE yaklaşık kg
DELTA profil									
5WG1 252-2EB11	**UP 252E**	**UP 252E Ofisler için fan-bobin birimi kumanda birimleri**[1]							
		Versiyonlar							
		• Titanyum beyazı	A	**5WG1 252-2EB11**		1	1 birim	022	0.052
		• Antrasit	B	**5WG1 252-2EB21**		1	1 birim	022	0.030
		• Gümüş	A	**5WG1 252-2EB71**		1	1 birim	022	0.030
5WG1 252-2FB11	**UP 252F**	**UP 252F Oteller için fan-bobin birimi kumanda birimleri**[1]							
		Versiyonlar							
		• Titanyum beyazı	A	**5WG1 252-2FB11**		1	1 birim	022	0.057
		• Antrasit	B	**5WG1 252-2FB21**		1	1 birim	022	0.030
		• Gümüş	A	**5WG1 252-2FB71**		1	1 birim	022	0.030
DELTA style									
5WG1 254-2EB11	**UP 254E**	**UP 254E Ofisler için fan-bobin birimi kumanda birimleri**[1]							
		Versiyonlar							
		• Titanyum beyazı/metalik gümüş	A	**5WG1 254-2EB11**		1	1 birim	022	0.062
		• Bazalt siyahı/metalik gümüş	B	**5WG1 254-2EB21**		1	1 birim	022	0.062
		• Platin metalik	B	**5WG1 254-2EB41**		1	1 birim	022	0.062
5WG1 254-2FB11	**UP 254F**	**UP 254F Oteller için fan-bobin birimi kumanda birimleri**[1]							
		Versiyonlar							
		• Titanyum beyazı/metalik gümüş	A	**5WG1 254-2FB11**		1	1 birim	022	0.062
		• Bazalt siyahı/metalik gümüş	B	**5WG1 254-2FB21**		1	1 birim	022	0.062
		• Platin metalik	B	**5WG1 254-2FB41**		1	1 birim	022	0.062

[1] Bus alıcı-verici modülü ayrı sipariş edilmelidir, bkz. sayfa 14/4.

Oda sıcaklığı kumanda birimleri

Teknik özellikler

		i-system	DELTA profil	DELTA stil	DELTA millenium
Boyutlar					
• Yükseklik	mm	55	65	68	65
• Genişlik	mm	55	65	68	65
• Derinlik	mm	16	16	16	16

	Tip	Açıklama
	UP 237 UP 252 UP 254	**UP 237, UP 252, UP 254 oda sıcaklığı kumanda birimleri** • Tümleşik oda sıcaklığı sensörleri • Kumanda sadece ısıtma, sadece soğutma veya ısıtma ve soğutma modu için iki noktalı kumanda ve/veya sürekli hareket kumandası (P veya PI algoritması) olarak ayarlanabilir • Çalıştırma modları: KNX aracılığıyla geçilebilen konfor modu, bekleme modu, gece modu ve soğuk veya sıcak koruma modu • Konfor modu ile bekleme modu arasında yerel olarak geçiş yapmak veya gece modu çalıştırıldıktan sonra konfor modunu uzatmak için mevcudiyet butonu • Konfor modu için oda sıcaklığı ayar noktası değeri kumanda birimindeki döner buton veya KNX aracılığıyla ayarlanabilir. • KNX aracılığıyla ayarlanabilen konfor modunda oda sıcaklığının temel ayar noktası • Konfor modunda ısıtma ayar noktası ve soğutma ayar noktası arasında ayarlanabilir ölü alan • İki seviyeli ısıtma veya soğutma • Kumanda değişken(ler)inin bir AÇMA/KAPAMA komutu olarak veya %0 ... 100 aralığında konumlandırma komutu olarak çıkışı • Geçerli çalışma modunun ve gerekirse, çiy noktası alarmının görüntülenmesi için 5 LED • Bir UP 110 veya UP 114 bus bağlayıcıya montaj
	IKE 250	**IKE 250 oda sıcaklığı kumanda birimleri** • Tümleşik oda sıcaklığı sensörleri • Kumanda sadece ısıtma, sadece soğutma veya ısıtma ve soğutma modu için iki noktalı kumanda ve/veya sürekli hareket kumandası (P veya PI algoritması) olarak ayarlanabilir • Çalıştırma modları: KNX aracılığıyla geçilebilen konfor modu, bekleme modu, gece modu ve soğuk veya sıcak koruma modu • Konfor ve bekleme modları arasında yerel geçiş için iki buton • Temel ayar noktasının ayarlanması için iki buton • KNX aracılığıyla ayarlanabilen konfor modunda oda sıcaklığının temel ayar noktası • Konfor modunda ısıtma ayar noktası ve soğutma ayar noktası arasında ayarlanabilir ölü alan • Kumanda değişken(ler)inin bir AÇMA/KAPAMA komutu olarak veya %0 ... 100 aralığında konumlandırma komutu olarak çıkışı • Geçerli ayar noktası ofsetinin ve ayarlanan çalışma modunun gösterilmesi için kırmızı aydınlatmalı çubuk • Tümleşik bus bağlayıcılar • Temel için bir topraklama iletkeni ve 1 topraklama terminali • Boyutlar (Y x G x D): 80 x 166 x 41 mm.
	UP 252H	**UP 252H çok işlevli kumanda birimleri** • Bir fan bobininin valflerinin ve fanının veya bir split birimin doğrudan kumandası için • ETS kullanılarak doğrudan bağlanmış ısıtıcıların/soğutucuların istenen kumanda işlevinin önceden seçimi • Tümleşik oda sıcaklığı sensörleri • Sadece ısıtma, sadece soğutma veya ısıtma ve soğutma modu için oda sıcaklığının P veya PI kumandası • Bus aracılığıyla konfor, ön konfor, gece ve koruma modlarının ayarlanması için • Konfor modu için sıcaklık ayar noktasının ayarlanması • Diğer çalıştırma modları için ETS aracılığıyla sıcaklık ayar noktasının ayarlanması • Konfor modunda ısıtma ve soğutma arasında sabit ölü alan (1K) • Konfor modu ile ön konfor modu arasında yerel olarak geçiş yapmak veya gece modu çalıştırıldıktan sonra konfor modunu uzatmak için mevcudiyet butonu • Atım genliği modülasyonlu kumanda sinyali çıkışı • Konfor sıcaklık ayar noktasının manüel olarak ayarlanması, çalıştırma modunun ve vantilatör hızı basamağının seçilmesi ve bir yükün (örneğin oda aydınlatması) açılması/kapatılması için sekiz operatör butonu • Operatör butonu başına bir kırmızı durum LED'i • Geçerli ayar noktasının veya oda sıcaklığının gösterilmesi için üç basamaklı bir LCD • Bir yüzer pencere kontağının doğrudan bağlanması için bir ikili giriş • Bir mevcudiyet dedektörünün doğrudan bağlanması için 12 VDC için bir ikili giriş • Bir vantilatör konvektörünün (NTC sensörü, 25 °C'de 10 kOhm) emme havası akışına monte edilmiş bir sıcaklık sensörünün isteğe bağlı olarak bağlanması için bir analog giriş. • Yapılandırılan uygulamaya bağlı olarak elektrotermal valf aktörlerinin kumanda edilmesi, vantilatör hız basamakları arasında geçiş v.s. için beş ikilik çıkış 24 V AC (2 A için röle kontakları, p.f. = 1). • Tümleşik bus bağlayıcılar • Bus klemensi aracılığıyla bus bağlantısı • 24 V AC için tümleşik güç beslemesi • En az 58 mm çapında ve en az 40 mm derinliğinde veya dengi bir çift sıva altı monte kutuda, iki adet birleşik delikli duvara veya sıva altı monte kutu üzerine monte edilmek üzere çift asklı braket

Seçim ve sipariş verileri

	Tip	Versiyon	LK	Sipariş No.	Fiyat	PE (BİRİM, TAKIM, M)	PS*/ P. birim	PG	PU Ağırlık Beher PE yaklaşık kg
i-system									
5WG1 237-2AB11	**UP 237**	**UP 237 oda sıcaklığı kumanda birimleri**[1)2)]							
		Versiyonlar							
		• Titanyum beyazı	A	**5WG1 237-2AB11**		1	1 birim	022	0.050
		• Karbon metalik	B	**5WG1 237-2AB21**		1	1 birim	022	0.050
		• Alüminyum metalik	A	**5WG1 237-2AB31**		1	1 birim	022	0.045
DELTA profil									
5WG1 252-2AB13	**UP 252**	**UP 252 oda sıcaklığı kumanda birimleri**[1)2)]							
		Versiyonlar							
		• Titanyum beyazı	A	**5WG1 252-2AB13**		1	1 birim	022	0.053
		• Antrasit	C	**5WG1 252-2AB23**		1	1 birim	022	0.053
		• Gümüş	A	**5WG1 252-2AB73**		1	1 birim	022	0.053
DELTA style									
5WG1 254-2AB13	**UP 254**	**UP 254 oda sıcaklığı kumanda birimleri**[1)2)3)]							
		Versiyonlar							
		• Titanyum beyazı/metalik gümüş	A	**5WG1 254-2AB13**		1	1 birim	022	0.059
		• Bazalt siyahı/metalik gümüş	B	**5WG1 254-2AB23**		1	1 birim	022	0.065
		• Platin metalik	B	**5WG1 254-2AB43**		1	1 birim	022	0.068
DELTA millennium									
5WG1 250-8AB01	**IKE 250**	**IKE 250 oda sıcaklığı kumanda birimleri**[4)]	D	**5WG1 250-8AB01**		1	1 birim	030	0.341
Design-independent									
5WG1 252-2HV11	**UP 252H**	**çok işlevli kumanda birimleri UP 252H**[5)]	C	**5WG1 252-2HV11**		1	1 birim	030	0.339

1) Bus bağlayıcı ayrı sipariş edilmelidir.
2) Uygun tasarımda çerçeve ayrı sipariş edilmelidir.
3) Ara çerçeve gerekli değildir.
4) Etiketleme alanı metni işlenmiştir ve sipariş sırasında belirtilmelidir (bkz. sayfa 1/39, DELTA millenium sipariş formu).
5) Çerçeve teslimat kapsamına dahildir.

*Bu miktarda veya bu mikatarın katlarında sipariş verebilirsiniz.

Kızılötesi alıcı dekoderli butonlar

Teknik özellikler

Tasarım		i-system	DELTA profil	DELTA style
Tip		UP 223/5	UP 245/5	UP 287/5
Uygulama programı		909301		
Mahfaza verileri				
Boyutlar				
• Yükseklik	mm	55	65	68
• Genişlik	mm	55	65	68
• Derinlik	mm	11	14	14
Görüntüleme/kumanda elemanları				
Ayrı butonlar		6	8	8
Buton çiftleri		3	4	4
Çalıştırma (v: dikey, h: yatay)		h	v	v
Durum gösterimi için buton çifti başına LED sayısı		2	2	2
Yönlendirme lambası LED'i (AÇMA/KAPAMA yapılandırılabilir/kısılabilir)		✔	✔	✔
Yönlendirme LED'i aracılığıyla yapılandırılabilen kızılötesi etkinlik ekranı		✔	✔	✔
Nesne aracılığıyla yapılandırılabilen ve kumanda edilebilen LED parlaklığı		✔	✔	✔
Bus bağlantısı				
Bus bağlayıcısına bağlama (BTM) UP 117/11		✔	✔	✔
Girişler				
Kızılötesi alıcı dekoder		✔	✔	✔
64'lük bloklar halinde kızılötesi kanallar		16	16	16
Giriş işlevleri				
Anahtarlama				
AÇMA/KAPAMA/GEÇİŞ		✔	✔	✔
Buton işlevi (zil işlevi)		✔	✔	✔
Karartma				
Durdurma bildirimi (4 bit) ile karartma Butona kısa süreyle basıldığında, AÇMA/KAPAMA Butona uzun süreyle basıldığında, PARLAK/KOYU		✔	✔	✔
Bir butonla karartma		✔	✔	✔
Değer aktarımı				
8 bit/yüzde/16 bit		✔	✔	✔
Aydınlık değeri		✔	✔	✔
Sıcaklık değeri		✔	✔	✔
Pozitif tahrikli çalıştırma		✔	✔	✔
Ana işleve bağlı olarak ikinci bildirimin gecikmeli aktarımı		✔	✔	✔
Butonun devrenin çıkarılması		✔	✔	✔
Jaluzi				
Jaluzi kumandası Butona kısa süreyle basıldığında, çıta AÇIK/KAPALI veya DURDURMA konumunda, Butona uzun süreyle basıldığında, YUKARI/AŞAĞI		✔	✔	✔
Bir butonlu güneşten koruma		✔	✔	✔
Senaryo				
Tümleşik 8-bit senaryo kumandası		✔	✔	✔
Kanal başına atama		8	8	8
Senaryoyu kaydetme ve çağırma, 8-bit		✔	✔	✔
Senaryoyu kaydetme ve çağırma, 1-bit		✔	✔	✔
Kısa süreli basma veya uzun süreli basma (senaryoyu kaydetme ve çağırma), yapılandırılabilir		✔	✔	✔
Durum				
Değere bağlı olarak LED açık/kapalı/yanıp sönüyor (1 bit/8 bit/16 bit)		✔	✔	✔
LED aracılığıyla yapılandırılabilen butonlu çalıştırma ekranı		✔	✔	✔

Seçim ve sipariş verileri

	Tip	Versiyon	LK	Sipariş No.	Fiyat	PE (BİRİM, TAKIM, M)	PS*/ P. birim	PG	PU Ağırlık Beher PE yaklaşık kg
i-system									
5WG1 223-2AB15	**UP 223/5**	**UP 223/5 butonları**[1)2)] U Üçlü, durum LED'li, senaryo modüllü ve kızılötesi alıcı dekoderli, nötr							
		Versiyonlar							
		• Elektrik beyazı	B	**5WG1 223-2AB05**		1	1 birim	022	0.060
		• Titanyum beyazı	B	**5WG1 223-2AB15**		1	1 birim	022	0.060
		• Karbon metalik	B	**5WG1 223-2AB25**		1	1 birim	022	0.060
		• Alüminyum metalik	B	**5WG1 223-2AB35**		1	1 birim	022	0.060
DELTA profil									
5WG1 245-2AB15	**UP 245/5**	**UP 245/5 butonları**[1)2)] Dörtlü, durum LED'li, senaryo modüllü ve kızılötesi alıcı dekoderli, nötr							
		Versiyonlar							
		• Titanyum beyazı	A	**5WG1 245-2AB15**		1	1 birim	022	0.085
		• Antrasit	C	**5WG1 245-2AB25**		1	1 birim	022	0.055
		• Gümüş	B	**5WG1 245-2AB75**		1	1 birim	022	0.085
DELTA style									
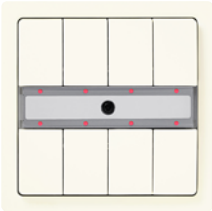 5WG1 287-2AB15	**UP 287/5**	**UP 287/5 pushbuttons**[1)2)] Dörtlü, durum LED'li, senaryo modüllü ve kızılötesi alıcı dekoderli, nötr							
		Versiyonlar							
		• Titanyum beyazı	A	**5WG1 287-2AB15**		1	1 birim	022	0.085
		• Antrasit	C	**5WG1 287-2AB25**		1	1 birim	022	0.085
		• Gümüş	B	**5WG1 287-2AB45**		1	1 birim	022	0.085

1) Bus bağlayıcı (BTM) ayrı sipariş edilmelidir.
2) Uygun tasarımda çerçeve ayrı sipariş edilmelidir.

Aksesuarlar

	Tip	Versiyon	LK	Sipariş No.	Fiyat	PE (BİRİM, TAKIM, M)	PS*/ P. birim	PG	PU Ağırlık Beher PE yaklaşık kg
5WG1 425-7AB72	**S 425/72**	**S 425/72 Kızılötesi el vericileri**[1)2)]	B	**5WG1 425-7AB72**		1	1 birim	030	0.098
5WG1 420-3AB13	**AP 420/3**	**Kızılötesi duvara monte vericiler AP 420/3**[1)2)] Tek, 2 adet karşılıklı butonlu basmalı anahtarla	B	**5WG1 420-3AB13**		1	1 birim	030	0.130
	AP 421/3	**Kızılötesi duvara monte vericiler 421/3**[1)2)] Çift, 4 adet karşılıklı butonlu basmalı anahtarla	B	**5WG1 421-3AB13**		1	1 birim	030	0.131
	AP 422/3	**Kızılötesi duvara monte vericiler 422/3**[1)2)] Dörtlü, 8 adet karşılıklı butonlu basmalı anahtarla	B	**5WG1 422-3AB13**		1	1 birim	030	0.131

1) Çalıştırma için gereken iki adet tip LR03/AAA (1.5V) pil teslimata dahil değildir.
2) Teknik özellikler için, bkz. sayfa 1/45.

*Bu miktarda veya bu miktarın katlarında sipariş verebilirsiniz.

Ekranlar

Teknik özellikler

	Tip	Açıklama
	UP 587/1 **UP 587/2**	**UP 587/1 metin ekranları** **UP 587/2 zaman kumandalı anahtarlama ile metin ekranları** • Üç buton çiftinin yatay çalışması • Dokuz adete kadar serbestçe yapılandırılabilen operatör işlevleri • AÇMA/KAPAMA, GEÇİŞ • AÇMA/KAPAMA ve karartma • Değer aktarımı • Güneş koruması kumandası • İlgili senaryo modülleri ile 1 bit ekranların kaydedilmesi ve çağrılması • 8 bit senaryoların kaydedilmesi ve çağrılması • Metin görüntüleme • Uyarı ve alarm gösterimi • Karartma, senaryolar ve güneşten koruma donanımının kumandası için buton kısa ve uzun süre basılması arasında ayrım • Her biri 11 karakterden oluşan, iki üst buton çiftine bir blok olarak atanmış iki satırdan oluşan bir LCD • LCD kontrastı ve parlaklığı kullanıcı tarafından ayarlanabilir • Yönlendirme lambası olarak LCD aydınlatması • Anahtarlama durumu gösterimi için dört LED • Sesli alarm bildirimi için sesli uyarıcı • Tarih ve saatin gösterilmesi ve girilmesi • UP 117 bus alıcı-verici modüller üzerine monte edilmek için • Boyutlar (Y x G x D): 55 x 55 x 11 mm. **UP 587/2 aynı zamanda aşağıdakileri de sağlar:** • 40 adete kadar anahtarlama komutu için zaman kumandalı anahtarlama (haftalık anahtarlama programı): AÇMA/KAPAMA, AÇMA/KAPAMA ve karartma, değer aktarımı, güneş koruması kumandası, 1 bit ve 8 bit senaryoların çağrılması • Metin ekranında ayarlanabilir zaman anahtarlama komutları
	UP 584 **UP 585**	**UP 584, UP 585 görüntüleme/çalıştırma birimleri** • 132 x 65 piksel çözünürlüklü grafik LCD • Satır başına 30 karaktere ve 5 satıra kadar görüntüleme (yazı tipi: Arial 12 punto) • Herhangi bir Windows yazı tipinden ve/veya istenen şekilde tanımlanan karakterler ve sembollerden oluşan metin ve özel karakterler yüklenebilir • 16 adete kadar istenen şekilde yapılandırılabilen gösterimin görüntülenmesi • Sabit ve değişken metin parçalarından oluşan, maksimum 3 satırdan oluşan metin uzunluklarının gösterilmesi • Değerlerin (1/2/4 bayt) ölçeklendirilmesi, dönüştürülmesi ve metin olarak görüntülenmesi ile kayar nokta değeri 2/4 bayt, yüzde değeri 1 bayt, sayaç değeri 1/2/4 bayt, statik metin, değişken metin (maksimum 14 ASCII karakter), saat veya tarih olarak her bir gösterim arasında geçiş veri tipinin seçimi • Her bir alarm gösteriminin ayrı ayrı onaylanması ile her bir alarm gösteriminde alarm ses çıkışının ve/veya yanıp sönmenin seçilmesi • Anahtarlama, karartma değerlerinin değiştirilmesi, jaluzilerin ve/veya çıtaların konumunun değiştirilmesi veya görüntülenen durum veya değerin değiştirilmesi ile bir sıcaklık ayar noktasının değiştirilmesi gibi 16 adete kadar bus işlevinin çalıştırılması • Olası aktarım değerleri için basamak boyutlarının ayarlarının ve özelliklerinin sınırlanması • Zaman kumandalı olarak veya bus aracılığıyla açılıp kapatılarak, yeşil/sarı ekran arka plan aydınlatmasının kalıcı olarak ayarlanması • Görüntülenecek gösterimin seçilmesi için iki buton • Yapılandırılabilir bus işlevlerinin çalıştırılması için iki ek buton • Bus hattı üzerinden güç alır (çift bus yükü) • Özel bir bus bağlayıcı içerir • Boyutlar (Y x G x D): 65 x 65 x 20 mm.

Seçim ve sipariş verileri

	Tip	Versiyon	LK	Sipariş No.	Fiyat	PE (BİRİM, TAKIM, M)	PS*/ P. birim	PG	PU Ağırlık Beher PE yaklaşık kg
i-system									
	UP 587/1	**UP 587/1 metin ekranları**[1)2)]							
		Versiyonlar							
		• Elektrik beyazı	B	**5WG1 587-2AB01**		1	1 birim	022	0.064
		• Titanyum beyazı	A	**5WG1 587-2AB11**		1	1 birim	022	0.059
		• Karbon metalik	B	**5WG1 587-2AB21**		1	1 birim	022	0.059
		• Alüminyum metalik	A	**5WG1 587-2AB31**		1	1 birim	022	0.059
	UP 587/2	**UP 587/2 zaman kumandalı anahtarlama ile metin ekranları**[1)2)]							
		Versiyonlar							
5WG1 587-2AB11 5WG1 587-2AB12		• Elektrik beyazı	B	**5WG1 587-2AB02**		1	1 birim	022	0.055
		• Titanyum beyazı	A	**5WG1 587-2AB12**		1	1 birim	022	0.061
		• Karbon metalik	B	**5WG1 587-2AB22**		1	1 birim	022	0.058
		• Alüminyum metalik	A	**5WG1 587-2AB32**		1	1 birim	022	0.058
DELTA profil									
	UP 585	**UP 585 görüntüleme/çalıştırma birimleri**[1)]							
		Versiyonlar							
		• İnci grisi (üretimden kaldırılacaktır)	X	**5WG1 585-2AB01**		1	1 birim	022	0.121
		• Titanyum beyazı (üretimden kaldırılacaktır)	A	**5WG1 585-2AB11**		1	1 birim	022	0.119
		• Antrasit (üretimden kaldırılacaktır)	C	**5WG1 585-2AB21**		1	1 birim	022	0.117
		• Gümüş (üretimden kaldırılacaktır)	B	**5WG1 585-2AB71**		1	1 birim	022	0.118
5WG1 585-2AB11									
DELTA stil									
	UP 585	**UP 585 görüntüleme/çalıştırma birimleri**[1)] (üretimden kaldırılacaktır) Titanyum beyazı	A	**5WG1 585-2AB11**		1	1 birim	022	0.119
	UP 584	**UP 584 görüntüleme/çalıştırma birimleri**[1)] (üretimden kaldırılacaktır)							
		Versiyonlar							
		• Bazalt siyahı	B	**5WG1 584-2AB21**		1	1 birim	022	0.118
		• Platin metalik	B	**5WG1 584-2AB41**		1	1 birim	022	0.113
5WG1 585-2AB11									

1) Uygun tasarımda çerçeve ayrı sipariş edilmelidir.
2) Bus alıcı-verici modülü ayrı sipariş edilmelidir, bkz. sayfa 14/4.

*Bu miktarda veya bu miktarın katlarında sipariş verebilirsiniz.

Giriş

Genel Bakış

	Cihazlar	Uygulama	Sayfa
	Çerçeveler, DELTA tasarımı	Hangi çerçeve ihtiyaç duyarsanız duyun, tekli versiyonlardan beşli versiyonlara kadar modellerimiz bulunmaktadır.	1/29
	Sıva üstü mahfazalar	DELTA line, DELTA profil ve DELTA style tasarımlarında bulunmaktadır.	1/37
	Kanal sistemleri için Aksesuarlar	Esnek tasarımlı DELTA millenium için modüller ve aksesuarların seçilmesi kolaydır.	1/38

Teknik özellikler

- Yatay ve dikey montaj
- Koruma DerecesiIP20

		DELTA line				
		Tek	Çift	Üçlü	Dörtlü	Beşli
Boyutlar						
• Uzunluk	mm	80	151	222	293	364
• Genişlik	mm	80	80	80	80	80

Seçim ve sipariş verileri

	Versiyon	LK	Sipariş No.	Fiyat	PE (BİRİM, TAKIM, M)	PS*/ P. birim	PG	PU Ağırlık Beher PE yaklaşık kg
5TG2 551-0	**DELTA line çerçeveler** 80 mm							
	Versiyonlar							
	• Titanyum beyazı (RAL 9010'a benzer)							
	- Tek	A	**5TG2 551-0**		1	1/10 birim	021	0.010
	- Çift	A	**5TG2 552-0**		1	1/10 birim	021	0.018
	- Üçlü	A	**5TG2 553-0**		1	1/10birim	021	0.030
	- Dörtlü	A	**5TG2 554-0**		1	1/10 birim	021	0.035
	- Beşli	A	**5TG2 555-0**		1	1/5 birim	021	0.043
	• Elektrik beyazı (RAL 1013)							
	- Tek	A	**5TG2 581-0**		1	1/10 birim	021	0.008
	- Çift	A	**5TG2 582-0**		1	1/10 birim	021	0.046
	- Üçlü	A	**5TG2 583-0**		1	1/10 birim	021	0.033
	- Dörtlü	A	**5TG2 584-0**		1	1/10 birim	021	0.035
	- Beşli	A	**5TG2 585-0**		1	1/5 birim	021	0.040
	• Alüminyum metalik (RAL 9006'ya benzer)							
	- Tek	A	**5TG2 551-3**		1	1/10 birim	021	0.011
	- Çift	A	**5TG2 552-3**		1	1/10 birim	021	0.018
	- Üçlü	A	**5TG2 553-3**		1	1/10 birim	021	0.025
	- Dörtlü	A	**5TG2 554-3**		1	1/10 birim	021	0.036
	- Beşli	A	**5TG2 555-3**		1	1/5 birim	021	0.041
	• Karbon metalik (RAL 7016'ya benzer)							
	- Tek	A	**5TG2 551-6**		1	1/10 birim	021	0.013
	- Çift	A	**5TG2 552-6**		1	1/10 birim	021	0.017
	- Üçlü	A	**5TG2 553-6**		1	1/10 birim	021	0.022
	- Dörtlü	A	**5TG2 554-6**		1	1/10 birim	021	0.032
	- Beşli	A	**5TG2 555-6**		1	1/5 birim	021	0.063
5TG2 551-1	**DELTA line çerçeveler** 80 mm, etiketleme alanı ile birlikte[1)]							
	Versiyonlar							
	• Titanyum beyazı (RAL 9010'a benzer)							
	- Tek	A	**5TG2 551-1**		1	1/10 birim	021	0.016
	- Çift, yatay	A	**5TG2 552-1**		1	1/10 birim	021	0.026
	- Çift, dikey	A	**5TG2 552-2**		1	1/10 birim	021	0.025
	- Üçlü, yatay	A	**5TG2 553-1**		1	1/10 birim	021	0.039
	- Üçlü, dikey	A	**5TG2 553-2**		1	1/10 birim	021	0.040
	- Dörtlü, yatay	A	**5TG2 554-1**		1	1/10 birim	021	0.055
	- Dörtlü, dikey	A	**5TG2 554-2**		1	1/10 birim	021	0.051
	• Elektrik beyazı (RAL 1013)							
	- Tek	A	**5TG2 581-1**		1	1/10 birim	021	0.018
	- Çift, yatay	A	**5TG2 582-1**		1	1/10 birim	021	0.029
	- Çift, dikey	A	**5TG2 582-2**		1	1/10 birim	021	0.029
	- Üçlü, yatay	A	**5TG2 583-1**		1	1/10 birim	021	0.038
	- Üçlü, dikey	A	**5TG2 583-2**		1	1/10 birim	021	0.032
	- Dörtlü, yatay	A	**5TG2 584-1**		1	1/10 birim	021	0.050
	- Dörtlü, dikey	A	**5TG2 584-2**		1	1/10 birim	021	0.050
	• Alüminyum metalik (RAL 9006'ya benzer)							
	- Tek	A	**5TG2 551-4**		1	1/10 birim	021	0.018
	- Çift, yatay	A	**5TG2 552-4**		1	1/10 birim	021	0.027
	- Çift, dikey	A	**5TG2 552-5**		1	1/10 birim	021	0.027
	• Karbon metalik (RAL 7016'ya benzer)							
	- Tek	A	**5TG2 551-7**		1	1/10 birim	021	0.018
	- Çift, yatay	A	**5TG2 552-7**		1	1/10 birim	021	0.028
	- Çift, dikey	A	**5TG2 552-8**		1	1/10 birim	021	0.027

[1)] Ücretsiz etiketleme aracımızla farklı etiketler oluşturabilirsiniz. Aşağıdaki adresten indirebilirsiniz: www.siemens.com/labeling-tool

* Bu miktarda veya bu miktarın katlarında sipariş verebilirsin.

Delta mira sanatçı çerçeveleri

Teknik özellikler

- Yatay ve dikey montaj
- Koruma Derecesi IP20

		DELTA miro			
		Tek	Çift	Üçlü	Dörtlü
Boyutlar					
• Uzunluk	mm	90	161	232	303
• Genişlik	mm	90	90	90	90

Seçim ve sipariş verileri

	Versiyon	LK	Sipariş No.	Fiyat	PE (BİRİM, TAKIM, M)	PS*/ P. birim	PG	PU Ağırlık Beher PE yaklaşık kg
	Çerçeve, Sanatçı 90 mm							
	Versiyonlar							
 5TG1 131-0	• Tom´s Drag							
	- Tek	C	**5TG1 131-0**		1	1 birim	021	0.030
	- Çift	C	**5TG1 132-0**		1	1 birim	021	0.045
	- Üçlü	C	**5TG1 133-0**		1	1 birim	021	0.064
	- Dörtlü	C	**5TG1 134-0**		1	1 birim	021	0.082

* Bu miktarda veya bu miktarın katlarında sipariş verebilirsiniz.

Teknik özellikler

- Yatay ve dikey montaj
- Koruma DerecesiIP20

		DELTA miro				
		Tek	Çift	Üçlü	Dörtlü	Beşli
Boyutlar						
• Uzunluk	mm	90	161	232	303	374
• Genişlik	mm	90	90	90	90	90

Seçim ve sipariş verileri

	Versiyon	LK	Sipariş No.	Fiyat	PE (BİRİM, TAKIM, M)	PS*/ P. birim	PG	PU Ağırlık Beher PE yaklaşık kg
	DELTA miro renkli çerçeveler 90 mm, plastik							
	Versiyonlar							
 5TG1 111-0	• Titanyum beyazı (RAL 9010'a benzer)							
	- Tek	A	**5TG1 111-0**		1	1/10 birim	021	0.020
	- Çift	A	**5TG1 112-0**		1	1/10 birim	021	0.033
	- Üçlü	A	**5TG1 113-0**		1	1/10 birim	021	0.039
	- Dörtlü	A	**5TG1 114-0**		1	1/10 birim	021	0.046
	- Beşli	A	**5TG1 115-0**		1	1/3 birim	021	0.100
 5TG1 111-3	• Elektrik beyazı (RAL 1013'e benzer) YENİ							
	- Tek	A	**5TG1 111-3**		1	1/10 birim	021	0.022
	- Çift	A	**5TG1 112-3**		1	1/10 birim	021	0.035
	- Üçlü	A	**5TG1 113-3**		1	1/10 birim	021	0.046
	- Dörtlü	A	**5TG1 114-3**		1	1/10 birim	021	0.060
	- Beşli	A	**5TG1 115-3**		1	1/3 birim	021	0.100
 5TG1 111-1	• Alüminyum metalik (RAL 9006'ya benzer)							
	- Tek	A	**5TG1 111-1**		1	1/10 birim	021	0.024
	- Çift	A	**5TG1 112-1**		1	1/10 birim	021	0.028
	- Üçlü	A	**5TG1 113-1**		1	1/10 birim	021	0.039
	- Dörtlü	A	**5TG1 114-1**		1	1/10 birim	021	0.049
	- Beşli	A	**5TG1 115-1**		1	1/3 birim	021	0.059
 5TG1 111-2	• Karbon metalik (RAL 7016'ya benzer)							
	- Tek	A	**5TG1 111-2**		1	1/10 birim	021	0.017
	- Çift	A	**5TG1 112-2**		1	1/10 birim	021	0.026
	- Üçlü	A	**5TG1 113-2**		1	1/10 birim	021	0.039
	- Dörtlü	A	**5TG1 114-2**		1	1/10 birim	021	0.048
	- Beşli	A	**5TG1 115-2**		1	1/3 birim	021	0.057

*Bu miktarda veya bu miktarın katlarında sipariş verebilirsiniz.

Delta mira cam çerçeveler

Teknik özellikler

- Yatay ve dikey montaj
- Koruma DerecesiIP20

		DELTA miro				
		Tek	Çift	Üçlü	Dörtlü	Beşli
Boyutlar						
• Uzunluk	mm	90	161	232	303	374
• Genişlik	mm	90	90	90	90	90

Seçim ve sipariş verileri

	Versiyon	LK	Sipariş No.	Fiyat	PE (BİRİM, TAKIM, M)	PS*/ P. birim	PG	PU Ağırlık Beher PE yaklaşık kg
	DELTA miro cam çerçeveler 90 mm, gerçek cam							
	Versiyonlar							
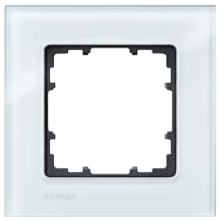 5TG1 201	• Kristal yeşili							
	- Tek	A	**5TG1 201**		1	1 birim	021	0.163
	- Çift	A	**5TG1 202**		1	1 birim	021	0.234
	- Üçlü	A	**5TG1 203**		1	1 birim	021	0.284
	- Dörtlü	A	**5TG1 204**		1	1 birim	021	0.473
	- Beşli	A	**5TG1 205**		1	1 birim	021	0.521
 5TG1 201-1	• Beyaz							
	- Tek	A	**5TG1 201-1**		1	1 birim	021	0.097
	- Çift	A	**5TG1 202-1**		1	1 birim	021	0.157
	- Üçlü	A	**5TG1 203-1**		1	1 birim	021	0.220
	- Dörtlü	A	**5TG1 204-1**		1	1 birim	021	0.282
	- Beşli	A	**5TG1 205-1**		1	1 birim	021	0.345
 5TG1 201-2	• Siyah							
	- Tek	A	**5TG1 201-2**		1	1 birim	021	0.097
	- Çift	A	**5TG1 202-2**		1	1 birim	021	0.157
	- Üçlü	A	**5TG1 203-2**		1	1 birim	021	0.220
	- Dörtlü	A	**5TG1 204-2**		1	1 birim	021	0.282
	- Beşli	A	**5TG1 205-2**		1	1 birim	021	0.345
 5TG1 201-3	• Orient							
	- Tek	A	**5TG1 201-3**		1	1 birim	021	0.163
	- Çift	A	**5TG1 202-3**		1	1 birim	021	0.157
	- Üçlü	A	**5TG1 203-3**		1	1 birim	021	0.220
	- Dörtlü	A	**5TG1 204-3**		1	1 birim	021	0.282
	- Beşli	A	**5TG1 205-3**		1	1 birim	021	0.345
 5TG1 201-4	• Arena							
	- Tek	A	**5TG1 201-4**		1	1 birim	021	0.197
	- Çift	A	**5TG1 202-4**		1	1 birim	021	0.157
	- Üçlü	A	**5TG1 203-4**		1	1 birim	021	0.220
	- Dörtlü	A	**5TG1 204-4**		1	1 birim	021	0.370
	- Beşli	A	**5TG1 205-4**		1	1 birim	021	0.345

* Bu miktarda veya bu miktarın katlarında sipariş verebilirsiniz.

Teknik özellikler

- Yatay ve dikey montaj
- Koruma Derecesi IP20

Not:
Doğal ürünlerde ahşap rengindeki farklılıklar normaldir.

		DELTA miro			
		Tek	Çift	Üçlü	Dörtlü
Boyutlar					
• Uzunluk	mm	90	161	232	303
• Genişlik	mm	90	90	90	90

Seçim ve sipariş verileri

	Versiyon	LK	Sipariş No.	Fiyat	PE (BİRİM, TAKIM, M)	PS*/ P. birim	PG	PU Ağırlık Beher PE yaklaşık kg
	DELTA miro ahşap çerçeveler 90 mm, gerçek ahşap							
	Versiyonlar							
 5TG1 101-2	• Akçaağaç kırmızısı							
	- Tek	A	**5TG1 101-2**		1	1 birim	021	0.035
	- Çift	A	**5TG1 102-2**		1	1 birim	021	0.059
	- Üçlü	A	**5TG1 103-2**		1	1 birim	021	0.080
	- Dörtlü	A	**5TG1 104-2**		1	1 birim	021	0.105
 5TG1 101-3	• Akçaağaç							
	- Tek	A	**5TG1 101-3**		1	1 birim	021	0.037
	- Çift	A	**5TG1 102-3**		1	1 birim	021	0.061
	- Üçlü	A	**5TG1 103-3**		1	1 birim	021	0.080
	- Dörtlü	A	**5TG1 104-3**		1	1 birim	021	0.103
 5TG1 101-4	• Kayın (lekelendirerek ve renklendirilmiştir)							
	- Tek	A	**5TG1 101-4**		1	1 birim	021	0.035
	- Çift	A	**5TG1 102-4**		1	1 birim	021	0.058
	- Üçlü	A	**5TG1 103-4**		1	1 birim	021	0.079
	- Dörtlü	A	**5TG1 104-4**		1	1 birim	021	0.104
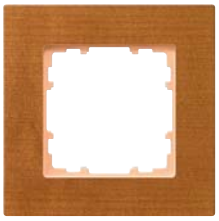 5TG1 101-1	• Kiraz (lekelendirerek ve renklendirilmiştir)							
	- Tek	A	**5TG1 101-1**		1	1 birim	021	0.039
	- Çift	A	**5TG1 102-1**		1	1 birim	021	0.058
	- Üçlü	A	**5TG1 103-1**		1	1 birim	021	0.080
	- Dörtlü	A	**5TG1 104-1**		1	1 birim	021	0.102
 5TG1 101-0	• Gülağacı							
	- Tek	A	**5TG1 101-0**		1	1 birim	021	0.042
	- Çift	A	**5TG1 102-0**		1	1 birim	021	0.069
	- Üçlü	A	**5TG1 103-0**		1	1 birim	021	0.093
	- Dörtlü	A	**5TG1 104-0**		1	1 birim	021	0.118

*Bu miktarda veya bu miktarın katlarında sipariş verebilirsiniz.

Delta mira alüminyum çerçeveler

Teknik özellikler

- Yatay ve dikey montaj
- Koruma Derecesi IP20

		DELTA miro				
		Tek	Çift	Üçlü	Dörtlü	Beşli
Boyutlar						
• Uzunluk	mm	90	161	232	303	374
• Genişlik	mm	90	90	90	90	90

Seçim ve sipariş verileri

	Versiyon	LK	Sipariş No.	Fiyat	PE (BİRİM, TAKIM, M)	PS*/ P. birim	PG	PU Ağırlık Beher PE yaklaşık kg
	DELTA miro alüminyum çerçeveler 90 mm, gerçek alüminyum							
	Versiyonlar							
 5TG1 121-0	• Doğal							
	- Tek	A	**5TG1 121-0**		1	1 birim	021	0.082
	- Çift	A	**5TG1 122-0**		1	1 birim	021	0.140
	- Üçlü	A	**5TG1 123-0**		1	1 birim	021	0.190
	- Dörtlü	A	**5TG1 124-0**		1	1 birim	021	0.243
	- Beşli	A	**5TG1 125-0**		1	1 birim	021	0.290
 5TG1 121-1	• Titanyum							
	- Tek	A	**5TG1 121-1**		1	1 birim	021	0.082
	- Çift	A	**5TG1 122-1**		1	1 birim	021	0.140
	- Üçlü	A	**5TG1 123-1**		1	1 birim	021	0.190
	- Dörtlü	A	**5TG1 124-1**		1	1 birim	021	0.243
	- Beşli	A	**5TG1 125-1**		1	1 birim	021	0.290
 5TG1 121-2	• Grafit							
	- Tek	A	**5TG1 121-2**		1	1 birim	021	0.082
	- Çift	A	**5TG1 122-2**		1	1 birim	021	0.140
	- Üçlü	A	**5TG1 123-2**		1	1 birim	021	0.190
	- Dörtlü	A	**5TG1 124-2**		1	1 birim	021	0.243
	- Beşli	A	**5TG1 125-2**		1	1 birim	021	0.290
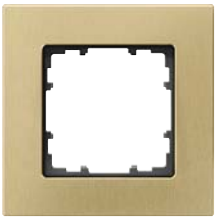 5TG1 121-3	• Sarı oksit							
	- Tek	A	**5TG1 121-3**		1	1 birim	021	0.082
	- Çift	A	**5TG1 122-3**		1	1 birim	021	0.140
	- Üçlü	A	**5TG1 123-3**		1	1 birim	021	0.190
	- Dörtlü	A	**5TG1 124-3**		1	1 birim	021	0.243
	- Beşli	A	**5TG1 125-3**		1	1 birim	021	0.290

Teknik özellikler

- Yatay ve dikey montaj
- Koruma Derecesi IP20

		DELTA profil			DELTA kontur
		Tek	Çift	Üçlü	Tek
Boyutlar					
• Uzunluk	mm	80	151	222	122
• Genişlik	mm	80	80	80	80

Seçim ve sipariş verileri

	Versiyon	LK	Sipariş No.	Fiyat	PE (BİRİM, TAKIM, M)	PS*/ P. birim	PG	PU Ağırlık Beher PE yaklaşık kg
5TG1 801	**DELTA profil çerçeveler** 80 mm, kesilmiş							
	Versiyonlar							
	• Titanyum beyazı (RAL 9010'a benzer)							
	- Tek	A	**5TG1 801**		1	1/10 birim	021	0.016
	- Çift	A	**5TG1 802**		1	1/10 birim	021	0.028
	- Çift, bir kesilmiş kısımlı	A	**5TG1 803**		1	1/10 birim	021	0.022
	- Üçlü, bir kesilmiş kısımlı	A	**5TG1 804**		1	1/10 birim	021	0.032
	• Gümüş (RAL 9006'ya benzer)							
	- Tek	A	**5TG1 761**		1	1/10 birim	021	0.016
	- Çift, bir kesilmiş kısımlı	A	**5TG1 763**		1	1/10 birim	021	0.025
	- Üçlü, bir kesilmiş kısımlı	A	**5TG1 764**		1	1/10 birim	021	0.030
5TG1 803 (çerçeve kısmı kesilmiş)	• Antrasit (RAL 7016'ya benzer)							
	- Tek	A	**5TG1 831**		1	1/10 birim	021	0.016
	- Çift	A	**5TG1 832**		1	1/10 birim	021	0.022
	- Çift, bir kesilmiş kısımlı	A	**5TG1 833**		1	1/10 birim	021	0.025
	- Üçlü, bir kesilmiş kısımlı	A	**5TG1 834**		1	1/10 birim	021	0.032
5TG1 804 (çerçeve kısmı kesilmiş)	• Şampanya (RAL 7048'ya benzer)	A	**5TG1 701-1**		1	1/10 birim	021	0.012
5WG1 240-8CB11	**Çerçeveler, DELTA kontur**[1] 80 mm, kesilmiş							
	Versiyonlar							
	• Titanyum beyazı (RAL 9010'a benzer)							
	- Tek	D	**5WG1 240-8CB11**		1	10 birim	022	0.028

[1] NEMA kutu, BCU çerçeveleri DELTA profil operatör arabirimlerine uygundur, bkz. sayfa 14/3.

* Bu miktarda veya bu miktarın katlarında sipariş verebilisiniz.

Delte style - er- eveler

Teknik özellikler

Çerçeveler

- Yatay ve dikey montaj
- Koruma Derecesi IP20

Ara Çerçeveler

65 mm x 65 mm kapak plakalı ve GAMMA *instabus* sensörlü cihazların yerleştirilmesi için.

		DELTA style				
		Tek	Çift	Üçlü	Dörtlü	Beşli
Boyutlar						
• Uzunluk	mm	82	153	224	295	366
• Genişlik	mm	82	82	82	82	82

Seçim ve sipariş verileri

	Versiyon	LK	Sipariş No.	Fiyat	PE (BİRİM, TAKIM, M)	PS*/ P. birim	PG	PU Ağırlık Beher PE yaklaşık kg
5TG1 321	**DELTA style çerçeveler** 82 mm							
	Versiyonlar							
	• Titanyum beyazı (RAL 9010'a benzer)							
	- Tek	A	**5TG1 321**		1	1/10 birim	021	0.022
	- Çift	A	**5TG1 322**		1	1/10 birim	021	0.027
	- Üçlü	A	**5TG1 323**		1	1/10 birim	021	0.038
	- Dörtlü	A	**5TG1 324**		1	1/10 birim	021	0.048
	- Beşli	A	**5TG1 325**		1	1/5 birim	021	0.066
	• Bazalt siyahı (RAL 7016'ya benzer)							
	- Tek	A	**5TG1 361**		1	1/10 birim	021	0.015
	- Çift	A	**5TG1 362**		1	1/10 birim	021	0.027
	- Üçlü	A	**5TG1 363**		1	1/10 birim	021	0.044
	- Dörtlü	A	**5TG1 364**		1	1/10 birim	021	0.059
	- Beşli	A	**5TG1 365**		1	1/5 birim	021	0.080
	• Platin metalik							
	- Tek	A	**5TG1 321-1**		1	1/10 birim	021	0.022
	- Çift	A	**5TG1 322-1**		1	1/10 birim	021	0.032
	- Üçlü	A	**5TG1 323-1**		1	1/10 birim	021	0.045
	- Dörtlü	A	**5TG1 324-1**		1	1/10 birim	021	0.058
	- Beşli	A	**5TG1 325-1**		1	1/5 birim	021	0.074
5TG1 328	**Ara Çerçeveler** 68 mm							
	Versiyonlar							
	• Titanyum beyazı (RAL 9010'a benzer)	A	**5TG1 328**		1	1/10 birim	021	0.007
	• Bazalt siyahı (RAL 7016'ya benzer)	A	**5TG1 368**		1	1/10 birim	021	0.008
	• Platin metalik	A	**5TG1 328-1**		1	1/10 birim	021	0.012

* Bu miktarda veya bu miktarın katlarında sipariş verebilirsiniz.

Teknik özellikler

		DELTA line			DELTA profil			DELTA style		
		Tek	Çift	Üçlü	Tek	Çift	M 110	Tek	Çift	Üçlü
Boyutlar										
• Uzunluk	mm	84	155	155	80	125	80	84	155	155
• Genişlik	mm	84	84	84	80	80	80	84	84	84
• Derinlik	mm	42.5	42.5	42.5	42.5	42.5	30	42.5	42.5	42.5
Alev geciktiricili zemin plakası							--			
Yatay ve dikey montaj için										

Seçim ve sipariş verileri

Versiyon	LK	Sipariş No.	Fiyat	PE (BİRİM, TAKIM, M)	PS*/ P. birim	PG	PU Ağırlık Beher PE yaklaşık kg
DELTA line							
Sıva üstü mahfazalar Sıva altı monte cihazlar için, 84 mm							
Versiyonlar							
• Titanyum beyazı							
- Tek	A	**5TG2 901**		1	1/5 birim	021	0.090
- Çift	A	**5TG2 902**		1	1/3 birim	021	0.132
- Üçlü	A	**5TG2 903**		1	1/2 birim	021	0.176
• Elektrik beyazı							
- Tek	A	**5TG2 861**		1	1/5 birim	021	0.090
- Çift	A	**5TG2 862**		1	1/3 birim	021	0.129
- Üçlü	A	**5TG2 863**		1	1/2 birim	021	0.171
DELTA profil							
Sıva üstü mahfazalar • Sıva altı monte cihazlar için, 80 mm • Titanyum beyazı							
Versiyonlar							
• Tek	A	**5TG1 825**		1	1/5 birim	021	0.065
• Çift	A	**5TG1 826**		1	1/5 birim	021	0.103
M 110 Sıva üstü mahfazalar Tek							
Versiyonlar							
• İnci grisi	D	**5WG3 110-8AB01**		1	1 birim	022	0.051
• Titanyum beyazı	A	**5WG3 110-8AB11**		1	1 birim	022	0.048
• Antrasit	D	**5WG3 110-8AB21**		1	1 birim	022	0.049
• Gümüş	D	**5WG3 110-8AB71**		1	1 birim	022	0.049
DELTA style							
Sıva üstü mahfazalar • Sıva altı monte cihazlar için, 84 mm • Titanyum beyazı							
Versiyonlar							
• Tek	A	**5TG2 901**		1	1/5 birim	021	0.090
• Çift	A	**5TG2 902**		1	1/3 birim	021	0.132
• Üçlü	A	**5TG2 903**		1	1/2 birim	021	0.176

5TG2 901

5TG1 825

5WG3 110-8AB11

5TG2 901

* Bu miktarda veya bu miktarın katlarında sipariş verebilirsiniz.

Kanal sistemleri için aksesuarlar

Genel Bakış

DELTA millenium kanal sistemi anotlanmış alüminyumdan yapılmış homojen, düzgün ve açık bir yapıya sahip bir operatör arabirimine sahiptir.

Özellikle sadece *instabus* ile kullanılan, zengin yenilikçi teknolojik özelliklere sahiptir:

- Ülkeye özgü anahtar ve prizlerden bağımsız
- Tavanlar ve zeminler arasındaki bağlantı elemanı
- N cihazları kurulumu

Kanal bir kanal tabanı ve bir kanal kapağından oluşur. Kanal kapağı, modüllerle aynı şekilde kolayca ve hızla kanal tabanına geçirilir.

İstenen sayıda ayrı modül yan yana ve istenen sırayla yerleştirilebilir.

Tasarım

Modüler tasarım planlama sırasında büyük esneklik sağlar:

- Kanal
  - Sıva üstü versiyon
  - Sıva altı monte versiyon (yakında satışa sunulacaktır)
- Modüller
  - *instabus* modülleri (butonlar, oda sıcaklığı kumanda birimleri)
  - Prizler
  - Maskeleme modülleri (Siemens logolu)
- Aksesuarlar
  - Uç plakası setleri
  - Duvar bağlantısı kapakları
  - Kablo tutucular
  - Topraklama setleri
  - Sökme araçları

Tasarım

DELTA millenium tasarım ve operatör dostu olması bakımlarından da benzersizdir:

- Kullanıcının dilinde metinler ve sembollerle özelleştirilmiş etiketleme
- Eşbiçimli, homojen ve açıklayıcı klasik işaretler.
- Homojen olarak aydınlatılan, yüksek yoğunluklu durum ve yönlendirme aydınlatması.

Sökme

Kapalı bir kanal hattını açmak için kanal bölümü başına bir maskeleme modülü gerekir.

Maskeleme modülü sökme aracı ile sökülene kadar diğer modüller veya kanal kapakları sökülemez.

Sipariş bilgileri

Tüm siparişler için aşağıdaki veriler gereklidir:

- Kanal
  - Kanal tabanının uzunluğu oda yüksekliğine bağlıdır
  - Kanal kapaklarının sayısı ve uzunluğu modül sayısına bağlıdır
- Modüller
  - Etiketleme metni
  - Semboller

Her bir modül için bir sipariş formu(bkz. sayfa 1/39) doldurunuz ve siparişinize ekleyiniz.

DP siparişlerinizi faksla gönderiniz.

Kanal tabanları ve kanal kapakları için siparişler belirli sayıda birim için değil, metre cinsinden gereken uzunluğa göre yapılmalıdır:

Örnek:
173 cm uzunluğunda bir kanal tabanı sipariş etmek istiyorsanız.

- Yanlış: 1 x 5WG1 195-3AB01, 173 cm uzunluğunda
- Doğru: 1.73 m 5WG1 195-3AB01

Siemens AG
Endüstri Sektörü
I BT LV
Regensburg
Germany
Faks: +49 (0) 941 790 2751

Tarih | Müşteri referansı
sipariş referansı I

(I) Sipariş edilen öğe (II) Miktar (III) Sipariş no.

5WG1 . . . - . . . . .

Proje | Kurulum alanı | Yerel ortak

Notlar

(IV)

☐ IKE 281 Düğme, tek

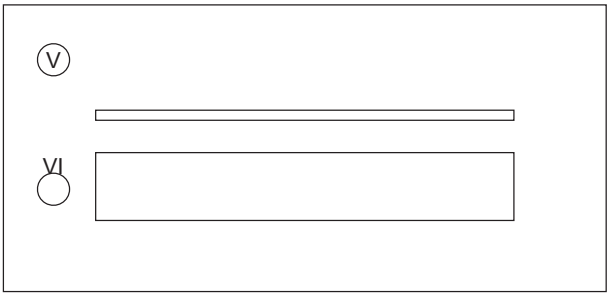

☐ IKE 282 Düğme, çift

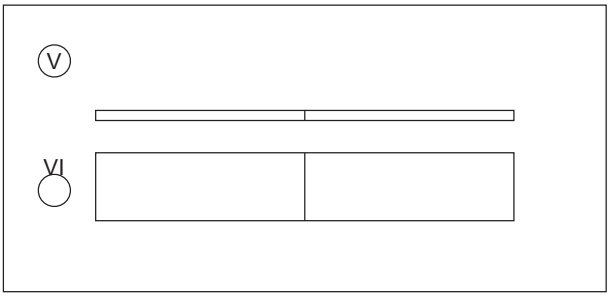

☐ IKE 283 Düğme, dörtlü

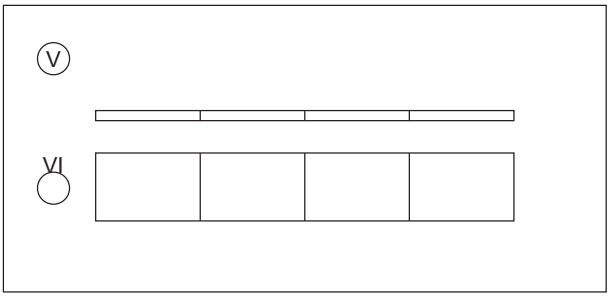

☐ IKE 250 Sıcaklık kumanda birimi

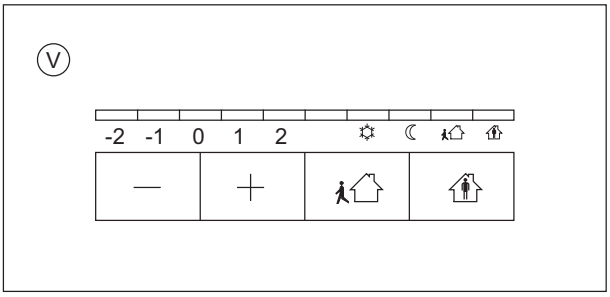

Sipariş formu nasıl doldurulmalıdır\

(I) Sipariş edilen öğeyi belirtiniz
(II) Miktarı belirtiniz
(III) İstenen sipariş numarasını giriniz
(IV) Sipariş numarasına göre istenen modülü işaretleyiniz
(V) İşlenecek metni belirtiniz
(yazı tipi: UniversS 47 Condensed Light 24 point)
(VI) Sembolleri seçiniz ve belirtiniz

İsteğe bağlı özel işaretler

Sipariş örneği:

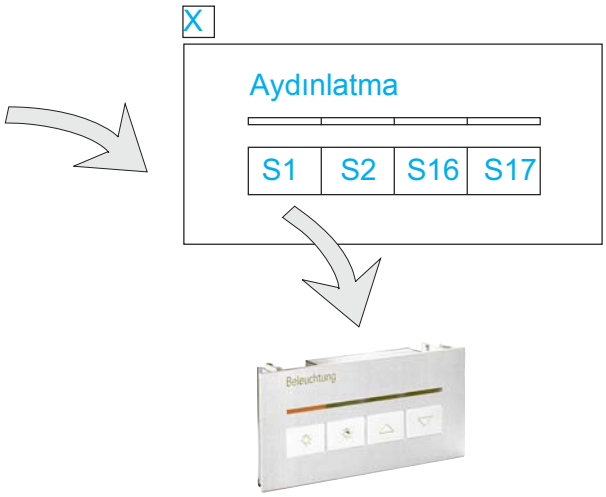

Semboller:

S1	S2	S3	S4	S5	S6	S7	S8	S9	S10	S11	S12
								1	2	3	4

S13	S14	S15	S16	S17	S18	S19	S20	S21	S22	S23	S24

I2_07689f

Kanal sistemleri için aksesuarlar

Seçim ve sipariş verileri

	Tip	Versiyon	LK	Sipariş No.	Fiyat	PE (BİRİM, TAKIM, M)	PS*/ P. birim	PG	PU Ağırlık Beher PE yaklaşık kg
DELTA millennium									
5WG1 195-3AB01	**AP 195**	**AP 195 kanal tabanları**[1)] • Sıva üstü monte etmek için • Alüminyum • Aşağıdakileri içerir: 1 topraklama iletkeni, 3 topraklama terminali, 1 bölme, 4 bölme tutucu, 5 bağlantı pimi • Boyutlar (G x D): 170 x 68 mm, maksimum uzunluk 2 m	D	**5WG1 195-3AB01**		1	1 M	030	2.200
5WG1 197-8AB01	**IKE 197**	**IKE 197 kanal kapakları** • Alüminyum • Kanal tabanı için topraklama iletkeni ve topraklama terminali içerir	D	**5WG1 197-8AB01**		1	1 M	030	1.300
5WG1 198-8AB01	**IKE 198**	**IKE 198 priz kapakları** • Alüminyum • Kanal sistemleri içine monte edilmesi için modüller, büyük menteşeli kapaklı ve işlenmiş fiş sembollü • AP 195 kanal tabanı için kanal montaj kutuları, DELTA tasarımlı SCHUKO prizlerin monte edilmesi için • Kanal tabanı için topraklama iletkeni ve topraklama terminali içerir	D	**5WG1 198-8AB01**		1	1 birim	030	0.015
5WG1 195-8AB41	**IKE 195**	**IKE 195 maskeleme modülleri** • Alüminyum • Monte edilen tüm kanal hatlarının kolay açılması için • Kanal tabanı için topraklama iletkeni ve topraklama terminali içerir	D	**5WG1 195-8AB41**		1	1 birim	030	0.199
5WG1 195-8AB51		**Sökme araçları** Modüllerin, maskeleme modüllerinin ve kanal kapaklarının kolay sökülmesi için vantuzlar ve kancalar	D	**5WG1 195-8AB51**		1	1 birim	030	0.159
5WG1 195-8AB21		**Uç plakası setleri** • Alüminyum • Kanalın önden bağlanması için • Kanal tabanı için 2 uç plakası, 2 topraklama iletkeni ve 2 topraklama terminali içerir	D	**5WG1 195-8AB21**		1	1 birim	030	0.663
5WG1 195-8AB31		**Duvar bağlantısı kapakları** Tavan ve duvar açıklıklarının kapakları olarak, kanalın duvara veya tavana temiz şekilde bağlanması için	D	**5WG1 195-8AB31**		1	1 birim	030	0.198
5WG1 195-8AB01		**Kablo tutucular** Metalik olmayan blendajlı kabloların kanal tabanına sabitlenmesi için, 2 sürgülü somunlu 1 montaj rayı, 5 kablo klipsi, dişli diskli 2 vida içerir	D	**5WG1 195-8AB01**		1	1 birim	030	0.112
5WG1 195-8AB11		**Topraklama setleri** Kanal tabanı için 3 topraklama iletkeni, 3 topraklama terminali, kanal kapağı için 3 topraklama bağlantısı içerir	D	**5WG1 195-8AB11**		1	1 birim	030	0.127

[1)] Sipariş verirken uzunluğunu belirtiniz, maksimum uzunluk: 2 m (bkz. sayfa 1/38 "Sipariş verileri").

* Bu miktarda veya bu miktarın katlarında sipariş verebilirsiniz.

Genel Bakış

Renkli dokunmatik panel KNX bus sistemini temel alan GAMMA instabus için çok işlevli bir görüntüleme/çalıştırma cihazı görevi yapar. Önemli özelliklerinden biri esnek tasarımıdır:

- TFT renkli ekran
- 4 kablo teknolojisine sahip analog dokunmatik ekran
- Boyut: 5.7"
- 320 x 240 piksel, ¼ VGA
- Renk yoğunluğu, 263 K (RGB, 6 bit)
- Ekran parlaklığı, tipik olarak 280 cd/m²
- LED arka plan aydınlatması, aşınmaya karşı dirençli
- 4 menü tasarımı: sihirli, modern, klasik, şık

Tasarım çerçeve, siyah cam, "sihirli" menü tasarımı

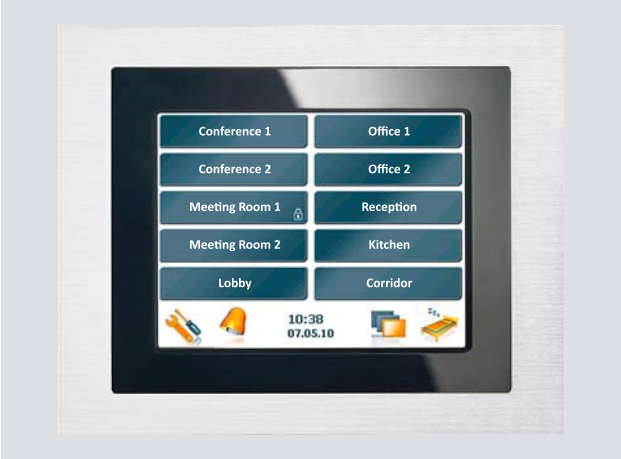

Tasarım çerçeve, paslanmaz çelik, "modern" menü tasarımı

Tasarım çerçeve, beyaz cam, "klasik" menü tasarımı

Tasarım çerçeve, alüminyum, "şık" menü tasarımı

Teknik özellikler

	Tip	Açıklama
	UP 588/13 **UP 588/23**	**UP 588/13, UP 588/23 dokunmatik paneller** • 320 x 240 piksel, 5.7" TFT renkli ve dokunmatik ekranlı, KNX için çok işlevli görüntüleme/çalıştırma cihazı • LED arka plan aydınlatılmasının operatör arabirimi üzerinden kısılması • En az 20 ekran sayfasında en az 210 iletişim nesnesinin görüntülenmesi ve çalıştırılması için • En az 16 alarmın görüntülenmesi ve onaylanması için ek bir sayfa • En az 110 iletişim nesnesi ve işgünü başına en az 10 anahtarlama görevi için haftalık program şeklinde zaman programı • En az 50 iletişim nesnesi için mevcudiyet simülasyonu • Durum değerlerinin grafiklerinin kaydedilmesi ve görüntülenmesi için bir eğilim modülü • En az 64 senaryo için 1 bit veya 8 bit senaryo kumandası • Her biri en az 4 iletişim nesnesinden oluşan en az 32 VE/VEYA işlemi • Bir anahtarlama işlevini koşula uygun şekilde tetiklemek için en az 16 referans koşul • Her bir ekran sayfası için ayrı şifre koruması • Tamponlanmış gerçek zamanlı saat ve tarih ve saatin görüntülenmesi • Operatör ve ekran arabirimi olarak en az 4 farklı tasarımın seçilmesi • Başlangıç ekranı sayfası olarak yüklenebilir bir görüntünün görüntülenmesi veya başlangıç ekranı sayfası yerine en az 100 yüklenebilir görüntüyü içeren bir slayt gösterisinin görüntülenmesi • Görüntü ve sembollerin yüklenmesi için USB arabirimi • 1 m uzunluğunda ve 480 MBit/s aktarım hızında USB kablosu. • Cihaz sıfırlama butonu • Tümleşik bus bağlayıcılar • Bus klemensi aracılığıyla bus bağlantısı • 161.5 x 135 x 64 mm (G x Y x D) boyutlarına sahip sıva altı monte/boş duvar kutusu içinde sıva altına monte edilen cihaz
		Versiyonlar
	UP 588/13	• Nominal çalışma gerilimi 230 V AC, 50 Hz
	UP 588/23	• Nominal çalışma gerilimi 24 V AC/DC

Seçim ve sipariş verileri

	Tip	Versiyon	LK	Sipariş No.	Fiyat	PE (BİRİM, TAKIM, M)	PS*/ P. birim	PG	PU Ağırlık Beher PE yaklaşık kg
5WG1 588-2AB13, 5WG1 588-2AB23, Siyah cam çerçeveli	**UP 588/13**	**UP 588/13 dokunmatik paneller**[1)2)] YENİ Nominal çalışma gerilimi 230 V AC, 50 Hz	B	**5WG1 588-2AB13**		1	1 birim	030	0.610
	UP 588/23	**UP 588/23 dokunmatik paneller**[1)2)] YENİ Nominal çalışma gerilimi 24 V AC/DC	B	**5WG1 588-2AB23**		1	1 birim	030	0.675
		Aksesuarlar							
		Tasarım çerçeveler YENİ UP 588/13, UP 588/23 dokunmatik paneller için							
5WG1 588-8AB12		• Alüminyum (G xY x D): 194 x 156 x 5 mm	B	**5WG1 588-8AB12**		1	1 birim	030	0.260
5WG1 588-8AB13		• Paslanmaz çelik tasarım (G x Y x D): 194 x 156 x 5 mm	B	**5WG1 588-8AB13**		1	1 birim	030	0.560
5WG1 588-8AB14		• Siyah cam (G xY x D): 194 x 156 x 5 mm	B	**5WG1 588-8AB14**		1	1 birim	030	0.406
5WG1 588-8AB15		• Beyaz cam (G x Y x D): 194 x 156 x 5 mm	B	**5WG1 588-8AB15**		1	1 birim	030	0.406
5WG1 588-8EB01		**Sıvı altı montaj/boş duvar kutuları** UP 588 dokunmatik paneller için • Boyutlar (G x Y x D): 161.5 x 135 x 64 mm	B	**5WG1 588-8EB01**		1	1 birim	030	0.133

1) İstenen tasarımda çerçeve ayrı sipariş edilmelidir.
2) Sıva altı monte/boş duvar kutusu ayrı sipariş edilmelidir.

* Bu miktarda veya bu miktarın katlarında sipariş verebilirsiniz.

Dokunmatik paneller

Seçim ve sipariş verileri

	Tip	Versiyon	LK	Sipariş No.	Fiyat	PE (BİRİM, TAKIM, M)	PS*/ P. birim	PG	PU Ağırlık Beher PE yaklaşık kg
5WG1 588-2AB12, 5WG1 588-2AB22, Siyah cam çerçeveli	**UP 588/12**	**UP 588/12 dokunmatik paneller**[1)2)3)] (üretimden kaldırılacaktır) • Nominal çalışma gerilimi 230 V AC, 50 Hz	B	**5WG1 588-2AB12**		1	1 birim	030	0.610
	UP 588/22	**UP 588/22 dokunmatik paneller**[1)2)3)] (üretimden kaldırılacaktır) • Nominal çalışma gerilimi 24 V AC/DC	B	**5WG1 588-2AB22**		1	1 birim	030	0.655
		Aksesuarlar							
		Tasarım çerçeveler[4)] (üretimden kaldırılacaktır) UP 588/12, UP 588/22 dokunmatik paneller için							
5WG1 588-8AB02		• Alüminyum (G x Y x D): 194 x 156 x 4 mm	B	**5WG1 588-8AB02**		1	1 birim	030	0.260
5WG1 588-8AB03		• Paslanmaz çelik (G x Y x D): 194 x 156 x 4 mm	B	**5WG1 588-8AB03**		1	1 birim	030	0.560
5WG1 588-8AB04		• Siyah cam (G x Y x D): 250 x 180 x 4 mm	B	**5WG1 588-8AB04**		1	1 birim	030	0.406
5WG1 588-8AB05		• Beyaz cam (G x Y x D): 250 x 180 x 4 mm	B	**5WG1 588-8AB05**		1	1 birim	030	0.406
5WG1 588-8EB01		**Sıva altı montaj/boş duvar kutuları** UP 588 dokunmatik paneller için	B	**5WG1 588-8EB01**		1	1 birim	030	0.133

1) İstenen tasarımda çerçeve ayrı sipariş edilmelidir.
2) Sıva altı monte/boş duvar kutusu ayrı sipariş edilmelidir.
3) Bir bellenim güncellemesinden sonra, UP 588/12 ve UP 588/22 dokunmatik paneller birbirinden sadece tasarım çerçevenin biçimi bakımından farklı olacak hale gelir. Bellenim güncellemesi aşağıdaki adresten edinilebilir: www.siemens.com/gamma-td
4) Sadece UP 588/12 ve UP 588/22 için.

* Bu miktarda veya bu miktarın katlarında sipariş verebilirsiniz

Teknik özellikler

	Tip	Açıklama
	S 425	**S 425 el telsiz vericileri** • 16 farklı oda işlevinin kablosuz olarak çalıştırılması için 4 ön seçim butonu ve 4 buton çifti • Merkezi bir işlev (örneğin merkezi AÇMA/KAPAMA) için ayrı buton çifti • Buton çifti başına yapılandırılabilir işlevler: anahtarlama, anahtarlama ve karartma, jaluzi kumandası, senaryoların kaydedilmesi ve çağrılması • Telsiz vericisi: 868 MHz • Siyah veya gümüş • Boyutlar (Y x G x D): 154 x 55 x 24 mm.
	S 425/72	**S 425/72 Kızılötesi el vericileri** • Aktörlerin kızılötesi sinyallerle kablosuz olarak kumandası için, örneğin AÇMA/KAPAMA/GEÇİŞ, karartma, değer aktarımı, jaluzi kumandası, senaryoların kaydedilmesi ve çağrılması • 64 mevcut kanal arasından 16'sının seçilmesi için sürgülü anahtarlar • Her biri için kanalla, ön seçim butonları (A-D) ile seçilebilen 4 grup • Aktarımın ve pilin kontrol edilmesi için grup başına 1 LED • Kızılötesi dalga boyu: 890 nm • Kızılötesi frekans: 455 kHz • Verici menzili: 20 m, yönlendirmesiz • Ticari olarak satın alınabilen 1.5 V Alkaline LR03/AAA tip pillerle güç beslemesi • Gümüş • Boyutlar (Y x G x D): 154 x 55 x 24 mm
		AP 420/3, AP 421/3 ve AP 422/3 Kızılötesi duvara monte vericiler • Örneğin AÇMA/KAPAMA/GEÇİŞ, karartma, değer aktarımı, jaluzi kumandası, senaryoların kaydedilmesi ve çağrılması için sinyaller • Aktarımın ve pilin kontrol edilmesi için 1 LED • Kırmızı LED kapağı • Kanal numaralarının (1-64) seçilmesi için sürgülü anahtarlar • Kızılötesi dalga boyu: 890 nm • Kızılötesi frekans: 455 kHz • Verici menzili: 8 m, yönlendirmesiz • Ticari olarak satın alınabilen 1.5 V Alkaline LR03/AAA tip pillerle güç beslemesi • Bir duvar yüzeyi üzerine veya düz bir yüzey üzerine yapışan bir bantla sıva altı duvar kutusu üzerine monte etmek için montaj çerçevesi • Titanyum beyazı • Boyutlar (Y x G x D): 115 x 82 x 21 mm.
		Versiyonlar
	AP 420/3	• Tek, 2 adet karşılıklı butonlu basmalı anahtarla
	AP 421/3	• Çift, 4 adet karşılıklı butonlu basmalı anahtarla
	AP 422/3	• Dörtlü, 8 adet karşılıklı butonlu basmalı anahtarla

Uzaktan kumandalar

Seçim ve sipariş verileri

	Tip	Versiyon	LK	Sipariş No.	Fiyat	PU (BİRİM TAKIM)	PS*/ P. birim	PG	PU Ağırlık Beher PE yaklaşık kg
5WG3 425-7AB21	**S 425**	**S 425 el telsiz vericileri**[1)2)] 17 kanal							
		Versiyonlar							
		• Siyah	B	**5WG3 425-7AB21**		1	1 birim	030	0.131
		• Gümüş	B	**5WG3 425-7AB71**		1	1 birim	030	0.132
5WG1 425-7AB72	**S 425/72**	**S 425/72 Kızılötesi el vericileri**[3)4)]	B	**5WG1 425-7AB72**		1	1 birim	030	0.098
5WG1 420-3AB13	**AP 420/3**	**Kızılötesi duvara monte vericiler 420/3**[3)4)] YENİ Tek, 2 adet karşılıklı butonlu basmalı anahtarla	B	**5WG1 420-3AB13**		1	1 birim	030	0.130
5WG1 421-3AB13	**AP 421/3**	**Kızılötesi duvara monte vericiler AP 421/3**[3)4)] YENİ Çift, 4 adet karşılıklı butonlu basmalı anahtarla	B	**5WG1 421-3AB13**		1	1 birim	030	0.131
5WG1 422-3AB13	**AP 422/3**	**Kızılötesi duvara monte vericiler AP 422/3**[3)4)] YENİ Dörtlü, 8 adet karşılıklı butonlu basmalı anahtarla	B	**5WG1 422-3AB13**		1	1 birim	030	0.131

1) Çalıştırılması için gereken piller teslimat kapsamına dahildir.
2) Telsiz sistemi için "Telsiz sistemi GAMMA wave - KNX-RF" bölümüne bakınız.
3) Çalıştırma için gereken iki adet tip LR03/AAA (1.5 V) pil teslimata dahil değildir.
4) Dekoder için "Ağ geçitleri, Arabirim Dönüştürücüler - KNX/Kızılötesi" bölümüne bakınız.

* Bu miktarda veya bu miktarın katlarında sipariş verebilirsiniz

Genel Bakış

ComBridge Studio ile Web'de Görselleştirme

Dağıtılmış yapıları sayesinde, KNX simleri bina yönetimi sistemlerinde yüksek dereceli bir otomasyonu ve binayla ilgili bilgilerin ayrıntılı ve etkili şekilde yönetimini destekler. IPAS ComBridge Studio Suite KNX sisteminin sağladığı seçeneklerin optimum kullanımını sağlar. Yazılım KNX'in sistemleri İnternet aracılığıyla çalıştırmasını, kumanda etmesini ve görselleştirmesini sağlar. Ayrıca kullanıcıların önemli bilgileri gözden geçirmesini ve gerekirse anında tepki verebilmelerini sağlar.

ComBridge Studio yazılımını, kullanıcı uygun erişim haklarına sahip olduğu sürece, KNX sistemini ve parçalarını ister bir PC, ister bir dizüstü, tablet veya PDA/akıllı telefon olsun, herhangi bir bilgisayardan yönetmek için kullanabilirsiniz.

Kablosuz ağ kullanımı, KNX sisteminin sabit bir iş istasyonuna (örneğin merkezi kumanda odası) bağlı kalmadan yönetilmesini destekler. Bir binanın yönetim sistemine mobil erişim, tesislerin yerel olarak hizmete alınmaları, işletilmeleri ve sorun giderme sırasında değeri ölçülemeyecek bir avantaj sağlar.

ComBridge Studio Yazılımı ile kullanıldıklarında, bir N 146/02 IP router gibi KNXnet/IP cihazları, esneklik bakımından rakibi olmayan, modüler, yüksek kapasiteli ve etkili bir bina yönetimi sistemi sağlarlar.

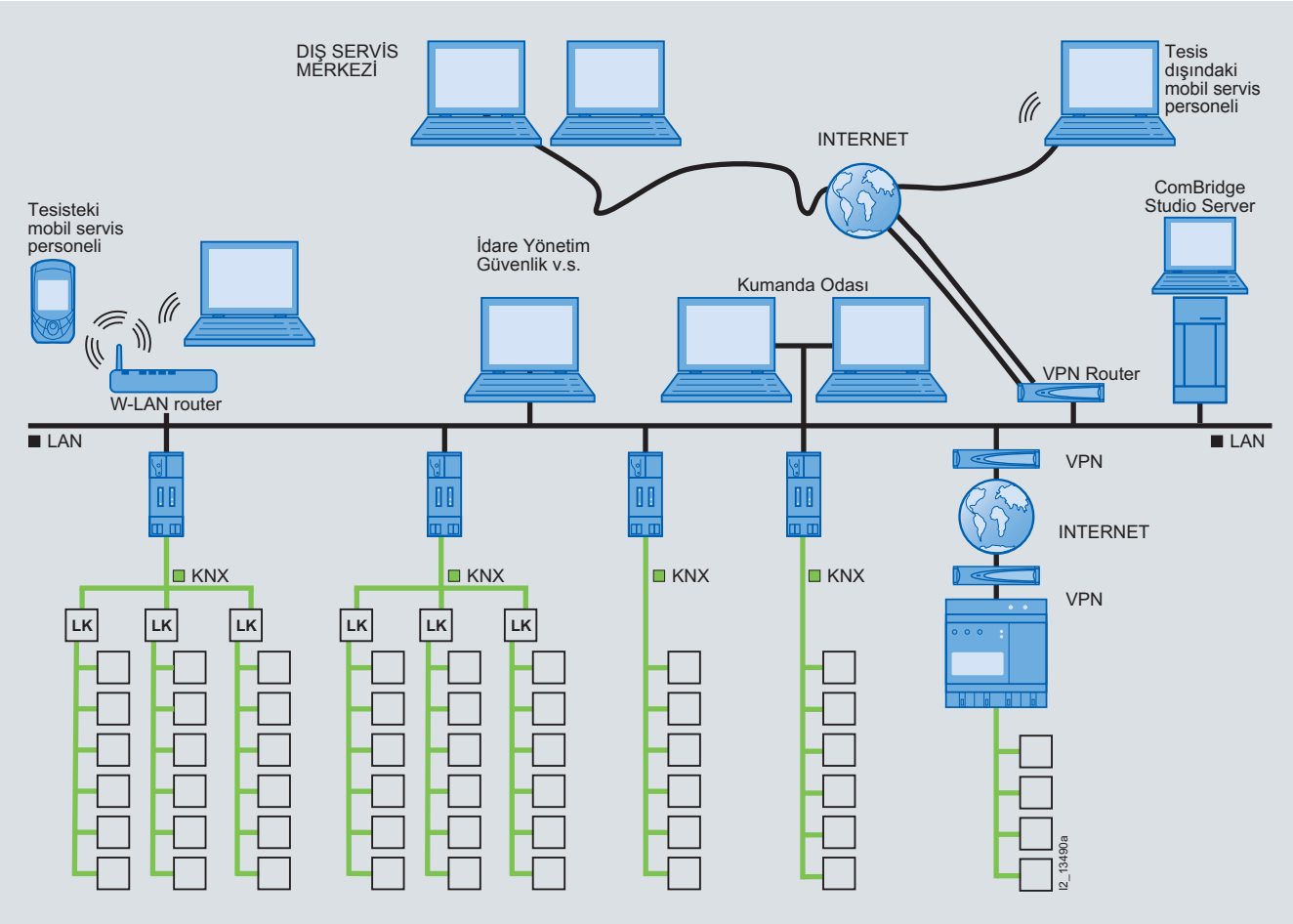

ComBridge Studio sistem konseptine genel bakış

İnternet protokollerini temel alan standart iletişim ağlarıyla, uzak tesislerdeki bina yönetim sistemleri merkezi bir servis kumanda odasından yönetilebilir. Uydu bağlantıları da desteklenmektedir: yazılım ilgili bilgilerin uzun aktarım sürelerinin bile sistemin işlevselliğini veya stabilitesini etkilemeyeceği şekilde tasarlanmıştır.

Standart browser teknolojilerinin kullanılması yönetim sistemlerine erişimi önemli ölçüde basitleştirmiştir. Tüm uygulamalar, sadece kuruldukları ve değiştirildikleri yer olan sunucu üzerinde çalışır. Bu nedenle istemci tarafında bir kuruluma gerek yoktur; oda kumandası, bina izleme v.s. gibi bina bilgilerine erişim standart bir HTML browser'ı üzerinden yapılır, bu da maliyet bakımından son derece verimli bir çözümdür.

Mağaza grupları, bankalar, benzin istasyonları v.s. gibi çok sayıda tesise sahip şirketler normal olarak tesislerinin bina yönetim sistemlerini IPAS bina yönetim sistemine bağlamak için mevcut BT ağlarını kullanabilirler. Bu, kurulum maliyetlerini azaltır ve bina altyapılarının yönetilmesini iyileştirir.

ComBridge Studio yazılımı, aşağıdakileri de içeren çok sayıda uygulamada yer almıştır:

- Mağaza zincirleri
- Sanayi tesisleri
- Apartmanlar
- Bungalovlardan oluşan tatil köyleri
- Dağılmış tesisler
- Oteller
- Ofis binaları
- Stadyumlar
- Özel villalar

Görselleştirme yazılımı

ComBridge Studio yazılımı yapısı

Çekirdek ve uygulama servisleri

ComBridge Studio Suite sunucu veya PC'nin işletim sistemi (Windows) ile birlikte otomatik olarak başlayan çekirdek servislerden oluşur, böylece kullanıcı tarafından manüel müdahaleye, örneğin oturum açılmasına gerek kalmaz.

ComBridge Studio Suite servisleri aşağıdakileri içerir:

- Çekirdek Servis
  Tanımlı tüm KNXnet/IP cihazları ile iletişim kurara ve yapılandırılmış tüm KNXnet/IP cihazlarını otomatik olarak izler. Bu servis yapılandırılmış tüm cihazları kontrol edecek ve bağlantının etkin olmasını sağlayacak şekilde tasarlanmıştır. Bağlantı kesilirse, cihaz sunucusu otomatik olarak yeniden bağlanmaya çalışır. Fiziksel bağlantı izin verdiği sürece, cihaz sunucusu KNXnet/IP cihazlarıyla tüm bağlantıları sürdürür.
- KNXnet/IP Servisi
  KNXnet/IP protokolünü kullanarak cihazlarla iletişimi sağlar.
- İstemci Yöneticisi
  Çekirdek Servis ve Uygulama Servisleri arasında bir iletişim göbeği görevi görür.
- Otomasyon Servisi
  Örneğin alarmlar, e-posta veya programlama programları için uygulama servislerini yürütür.
- MCG Servisi
  Bir N 350E IP Kumanda birimi için yapılandırma servisini sağlar.

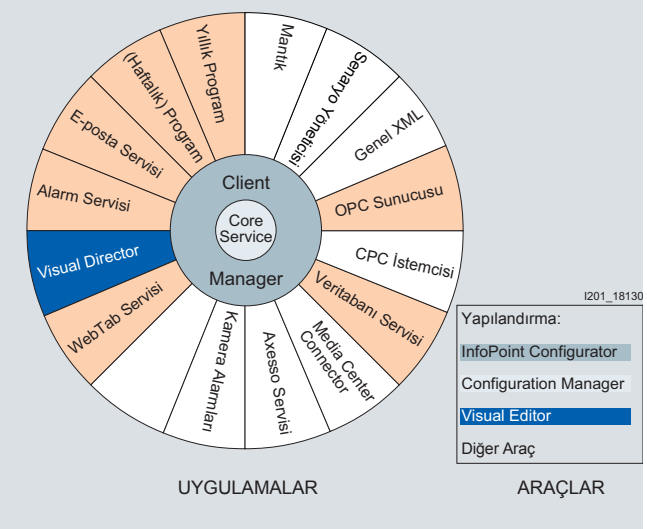

ComBridge Studio yazılımı yapısı

Çekirdek Servisi KNXnet/IP cihazlarıyla iletişim kurar.

Cihazları eklemek veya çıkarmak veya cihazlarla iletişimi izlemek için Yapılandırma Yöneticisini kullanınız.

İstemci Yöneticisi Çekirdek Servisi ve uygulama servisleri arasında ve uygulama servislerinin kendileri arasında (örneğin OPC sunucusu veya Generic XML'le Visual Director arasında) iletişim dağıtıcısı görevi görür. İstemci Yöneticisi geçerli sistem bilgilerini ve uygulama servis yapılandırmalarını sağlamak için kumanda odasıyla etkileşim kurar.

ComBridge Studio Suite uygulama servisleri:

- **WebTab Servisi:**
  Çalıştırma görüntülerini, her biri veri noktası başına bir satır olacak şekilde sekme biçiminde sıralar. Her bir satır bir açıklama metni, grup adresi veya nesne ismi, veri noktasının geçerli durumu ve çalıştırma butonlarından oluşur. InfoPoint Configurator'u kullanarak birkaç dakika içinde kendi WebTab'lerinizi oluşturabilirsiniz.
- **Visual Director:**
  IPAS ComBridge Studio Visual Director Webtab'i tamamlar ve geniş bir yelpazede serbest tasarım seçenekleri sunar. Kullanıcılar grafik ekranının yerleşimini ve gezinme özelliklerini ve kumanda elemanlarını kendi gereksinimlerine göre yapılandırabilir.
- **Web standartları:**
  Visual Director görselleştirme projelerindeki logo, gezinme, grafikler, dinamik HTML, düzenlemeler, betikler ve dinamik içerikler gibi şirkete ait Web öğelerinin kullanılabilmesi için HTML'yi temel alır. Ayrıca, HTML becerileri pazarda çok yaygındır ve bu becerilere kolayca erişilebilir.
- **Kullanıcı girişi:**
  Visual Director eksiksiz kullanıcı yönetimi sağlar. Kullanıcılara kendi başlangıç sayfaları ve gezinme özellikleri atanabilir. Kullanıcı seviyeleri, veri noktalarına kullanıcı erişimini kontrol etmenizi sağlar.
- **Yapılandırma:**
  Sağlanan Visual Editor, kendi Web operatörü arabiriminizi oluşturmak için çok sayıda işleve sahip, menü destekli, grafik bir HTML düzenleyicidir.
- **E-Posta Servisi:**
  Kritik durumlar ve olaylar, gerçekleştiklerinden otomatik olarak e-posta gönderilmesi için izlenebilir. Sınır değerlerinin altına düşülmesi veya üzerine çıkılması, 0 veya 1 durumları ve belirli grup adreslerinin alınması test edilebilir. E-posta içerikleri önemli bir etkiye sahip olacak şekilde tasarlanabilir ve örneğin fotoğraf veya devre şemaları gibi eklerle gönderilebilir.
- **Veritabanı Servisi:**
  DS'yi seçilen KNX grup adreslerini (gösterimler, ölçüm değerleri, sayaç değerleri, anahtar ve konumlama komutları) daha sonra değerlendirilmeleri ve raporlanmaları için bir veritabanına göndermek için kullanabilirsiniz.
- **(Haftalık) Programlama Servisi:**
  Haftalık programlama programları Programlama Servisini kullanarak merkezi olarak kaydedilebilir ve yönetilebilir. Etkinleştirmek için haftanın günlerini işaretlemeniz yeterlidir. Anahtarlama ve konumlama komutları yürütülebilir.
- **Yıllık Programlama Servisi:**
  Yıllık Programlama Servisi ile, seçilen günler veya dönemler için programlar merkezi olarak oluşturulabilir ve yönetilebilir. Anahtarlama ve konumlama komutları yürütülebilir.
- **Alarm Servisi:**
  Kritik durumlar ve olaylar, gerçekleştiklerinde bir alarm penceresinde otomatik olarak bir alarm gösteriminin görüntülenmesi için izlenebilir. Sınır değerlerinin altına düşülmesi veya üzerine çıkılması, 0 veya 1 durumları ve belirli grup adreslerinin alınması test edilebilir. Onaylandıktan sonra bile, alarmlar daha sonra değerlendirilmeleri için bir veritabanında kaydedilir.
- **OPC Servisi:**
  ComBridge Studio eksiksiz OPC sunucu işlevleri ve bunun yanında KNX sistemlerinin diğer kumanda sistemlerine esnek bir şekilde entegrasyonunu sağlamak için OPC istemcisi işlevlerini sunar. Çift avantaja sahiptir: ComBridge Studio OPC Servisleri diğer ComBridge Studio uygulamaları ile aynı anda kullanılabilir. Örneğin, tesis OPC ile kumanda edilirken, aynı anda Webtab iş yeri kumanda edilebilir veya Visual Director uygulaması uygulanabilir. Aynı zamanda servis personelinin KNX kurulumlarına mobil erişimi sağlanabilir veya bir e-posta mesaj servisi kurulabilir v.s.
- **Senaryolar:**

ComBridge Studio InfoPoint Configurator uygulama servisleri için kolay anlaşılır bir arabirime sahip bir yapılandırma aracıdır:

- WWebTab Servisi
- E-Posta Servisi
- Veritabanı Servisi
- (Haftalık) Programlama Servisi
- Yıllık Programlama Servisi
- Alarm Servisi
- OPC sunucusu.

Lisanslama

TIPAS ComBridge Studio yazılım lisansı seçilen uygulama işlevlerine, bağlı KNXnet/IP cihazlarının sayısına ve aynı anda kullanan kullanıcıların sayısına bağlıdır.

IPAS ComBridge Studio yazılımı 4 uygulama işlevi paketi halinde mevcuttur: mikro, mini, midi, maksi. OPC sunucu ve OPC istemci paketleri de mevcuttur.

Tüm işlev paketleri bir KNXnet/IP cihazına bağlantı içerir ve bir kullanıcı içindir.

Mikro, mini, midi ve maksi uygulama paketleri aşağıdaki genişletme paketlerinin tümüyle birleştirilebilir:

- 5 kullanıcılı genişletme paketi
- 5 ağ geçidi genişletme paketi
- OPC sunucusu genişletme paketi
- OPC istemcisi genişletme paketi
- Haftalık anahtarlama programı
- Veritabanı ve alarm geçmişi
- Yıllık anahtarlama programı
- Senaryolar
- Mantık
- E-posta

Teknik özellikler

	Uygulama paketleri						
Paket işlevleri	mikro-V2	mini-V2	midi-V2	maksi-V2	OPC-S	OPC-C	BACnet
Çekirdek							
Visual Director					--	--	--
Veritabanı + Alarm geçmişi					--	--	--
Senaryolar					--	--	--
Haftalık program					--	--	--
Mantık					--	--	--
Yıllık Program					--	--	--
E-posta					--	--	--
OPC sunucusu						--	--
OPC istemcisi					--		--
BACnet Cihazı					--	--	
1 x ağ geçidi							
1 x kullanıcı							
1 x ağ geçidi							
1 x kullanıcı							

İsteğe bağlı paketler/genişletme paketleri

Görselleştirme paketi IPAS ComBridge Studio, uygulama paketleri

micro-V2

- Alarmların ve çalıştırma durumlarının veya çalıştırma değerlerinin ve PC'deki (operatör terminallerindeki) mevcut görüntülerin sinyallerinin gönderilmesi, kaydının tutulması ve görüntülenmesi için çekirdek işlevler
- Tüm KNX grup adreslerinin ETS2 ve ETS3'ten alınması
- Görüntülenecek her bir operatör girişi için 32 karakter uzunluğa kadar veri noktası tipi, birim ve isim atama seçeneği
- Browser aracılığıyla çalıştırılabilen sekmeli görüntülerin hızlı şekilde oluşturulması için düzenleyici
- Güncellenen veri noktası durumlarının görüntülenmesi için dinamik görüntü elemanları
- Zaman programlama programlarının, olay programlarının, ODBC veritabanı arabiriminin, e-posta sunucusu arabiriminin, OPC sunucusu arabiriminin yapılandırılması
- Grafik görüntüleme ve çalıştırma için Visual Director
- Browser aracılığıyla çalıştırılabilen görüntülerin oluşturulması için IPAS ComBridge Studio, Visual Editor grafik düzenleyicisi dahil olmak üzere, arka plan görüntülerinin piksel ve vektör grafikleri olarak okunması
- Zamana bağlı çalıştırma etkinleştirme ve operatör girişi başına kullanıcıya bağımlı çalıştırma etkinleştirme ile en az 4 onay adımında çalıştırma etkinleştirme
- Operatöre bağlı başlangıç görüntüsü ve çalıştırma görüntüsü yapısı
- Güncellenen tesis görüntülerinin görüntülenmesi için aşağıdaki dinamik görüntü elemanları mevcuttur: - Çıkış değişkenleri
  - İzleme görüntüsü değişkenleri
  - Anahtarlama değişkenleri
  - Durum değişkenleri
  - Metin değişkenleri
  - Sayaç değişkenleri
- Video kamera görüntülerinin eklenmesi
- Renkli ekran görüntülerinin yazıcılara gönderilmesi
- Bir KNXnet/IP router veya kumanda birimi için yapılandırma veya yürütme versiyonu
- Olay bilgilerinin sabit diskte saklanması ve bir ekran sayfasında görüntülenmesi
- KNXnet/IP ağ geçitlerinin arızalarının izlenmesi
- Yapılandırma ve yürütme versiyonu
- Aynı anda bir kullanıcı/operatör terminali için
- KNX'in Ethernet aracılığıyla KNXnet/IP'ye bağlanması için sürücü yazılımı, kılavuz dahil.

mini-V2

- İşlev ve teslimat kapsamı IPAS ComBridge Studio mikro-V2 görselleştirme yazılımı ile aynıdır
- Örneğin sayaç değerlerinin tüketim istatistikleri veya bir tepe yük sınırlayıcısının çıkış istatistiklerinin temeli olarak, veritabanı sunucusu arabiriminin görselleştirme yazılımı ile yapılandırılması özelliği ile birlikte, veriyolu olaylarının ODBC arabirimli herhangi bir veritabanı sunucusunda kaydedilmesi için veritabanı sunucusu arabirimi
- Olay bilgilerinin sabit diskte saklanması ve bir ekran sayfasında görüntülenmesi
- Sınırsız sayıda alarmın veritabanı destekli kaydının tutulması, alarmların ayrı bir alarm penceresinde görüntülenmesi ve izlenmesi ve görselleştirme yazılımından yapılandırma özellikleri ile
- Sınırsız sayıda kanal ve giriş ve görselleştirme yazılımının senaryolarının yapılandırılması ile senaryo kumandası.

Görselleştirme yazılımı

midi-V2

- İşlev ve teslimat kapsamı IPAS ComBridge Studio mikro-V2 görselleştirme yazılımı ile aynıdır
- Sınırsız sayıda kanal ve giriş ve görselleştirme yazılımının programlama programının yapılandırılması ile haftalık program şeklinde programlama programı.
- Sınırsız sayıda kanal ve giriş ve görselleştirme yazılımının mantığının yapılandırılması ile mantık kumandası.

maksi-V2

- İşlev ve teslimat kapsamı IPAS ComBridge Studio midi-V2 görselleştirme yazılımı ile aynıdır
- Sınırsız sayıda kanal ve giriş ve görselleştirme yazılımının programlama programının yapılandırılması ile haftalık program ve yıllık program şeklinde programlama programı.
- Elektronik mesajların olay kumandalı aktarımı için e-posta sunucusu arabirimi, gösterimlerin görselleştirme yazılımı üzerinde yapılandırılması, sınırsız sayıda kanal ve giriş, olaya bağlı mesaj aktarımı, olaya bağlı alıcı listesi ve olaya bağlı görüntü ve/veya dosya ekleme özellikleri ile.

OPC-S

- Mikro-V2 ile aynı, ancak Visual Director yok
- OPC sunucusu arabirimi yapılandırması
- Bir OPC istemcisi ile veri alışverişi için OPC sunucusu arabirimi
- Yapılandırma ve yürütme versiyonu olarak OPC veri noktalarının görselleştirme yazılımı üzerinden yapılandırılması.

OPC-C

- Mikro-V2 ile aynı, ancak Visual Director yok
- OPC istemcisi arabirimi yapılandırması
- Bir OPC sunucusu ile veri alışverişi için OPC istemcisi arabirimi
- Yapılandırma ve yürütme versiyonu olarak, OPC veri noktalarının yapılandırılması için Configurator.

BACnet Cihazı

- Mikro-V2 ile aynı, ancak Visual Director yok
- KNX ve BAC- net arasında veri alışverişi için BACNet arabirimi.

IPAS ComBridge Studio genişletme paketleri

5 kullanıcı

- 5 adet daha kullanıcı istasyonunun eklenmesi ile IPAS ComBridge Studio görselleştirme yazılımının genişletilmesi (mikro, mini, midi, maksi, OPC-S ve OPC-C).

5 ağ geçidi

- 5 adet daha KNXnet/IP router'ının veya IP kumanda biriminin iletişimini sağlamak için IPAS ComBridge Studio görselleştirme yazılımının genişletilmesi (mikro, mini, midi, maksi, OPC-S ve OPC-C).

OPC sunucusu

- Bir OPC istemcisi ile veri alışverişi için bir OPC sunucu arabiriminin eklenmesi ile IPAS ComBridge Studio görselleştirme yazılımının genişletilmesi (mikro, mini, midi veya maksi).
- Görselleştirme yazılımı aracılığıyla OPC veri noktalarının yapılandırılması

OPC istemcisi

- Bir OPC sunucusu ile veri alışverişi için bir OPC istemci arabiriminin eklenmesi ile IPAS ComBridge Studio görselleştirme yazılımının genişletilmesi (mikro, mini, midi veya maksi).
- OPC veri noktalarının yapılandırılması için Configurator.

Haftalık anahtarlama programı

- Haftalık bir program olarak bir programlama programının eklenmesi ile IPAS ComBridge Studio görselleştirme yazılımının genişletilmesi
- Sınırsız sayıda kanal ve giriş
- Görselleştirme yazılımı aracılığıyla programlama programının yapılandırılması.

Veritabanı ve alarm geçmişi

- Örneğin sayaç değerlerinin tüketim istatistikleri veya bir tepe yük sınırlayıcısının çıkış istatistiklerinin temeli olarak, veritabanı sunucusu arabiriminin görselleştirme yazılımı ile yapılandırılması özelliği ile birlikte, veriyolu olaylarının ODBC arabirimli herhangi bir veritabanı sunucusunda kaydedilmesi için veritabanı sunucusu arabiriminin eklenmesi ile IPAS ComBridge Studio görselleştirme yazılımının genişletilmesi
- Olay bilgilerinin sabit diskte saklanması ve bir ekran sayfasında görüntülenmesi
- Sınırsız sayıda alarmın veritabanı destekli kaydının tutulması, alarmların ayrı bir alarm penceresinde görüntülenmesi ve izlenmesi ve alarmların görselleştirme yazılımından yapılandırma özellikleri ile

Yıllık anahtarlama programı

- Yıllık bir program olarak bir programlama programının eklenmesi ile IPAS ComBridge Studio görselleştirme yazılımının genişletilmesi
- Sınırsız sayıda kanal ve giriş
- Görselleştirme yazılımı aracılığıyla programlama programının yapılandırılması.

Senaryolar

- Bir senaryo kumandasının eklenmesi ile IPAS ComBridge Studio görselleştirme yazılımının genişletilmesi
- Sınırsız sayıda kanal ve giriş
- Görselleştirme yazılımı aracılığıyla senaryoların yapılandırılması.

Mantık

- Bir mantık kumandasının eklenmesi ile IPAS ComBridge Studio görselleştirme yazılımının genişletilmesi
- Sınırsız sayıda kanal ve giriş
- Görselleştirme yazılımı aracılığıyla mantığın yapılandırılması.

e-posta

- Elektronik bilgilerin olay kumandalı aktarımı için bir e-posta arabiriminin eklenmesi ile IPAS ComBridge Studio görselleştirme yazılımının genişletilmesi
- Görselleştirme yazılımı aracılığıyla mesajların yapılandırılması.
- Sınırsız sayıda kanal ve giriş
- Olaya bağlı mesaj metinleri
- Olaya bağlı alıcı listeleri
- Olaya bağlı görüntü ve/veya dosya ekleri.

Seçim ve sipariş verileri

	Versiyon	LK	Sipariş No.	Fiyat	PU (UNIT, SET, M)	PS*/ P. unit	PG	PU Ağırlık Beher PE yaklaşık kg
	Aşağıdakiler için isteğe bağlı genişletme paketleri ile: • Kullanıcı sayısı • KNXnet/IP ağ geçitlerinin sayısı • Programlama programları • Veritabanı arabirimi • OPC arabirimi • E-Posta Servisi • BACnet Cihazı							
	IPAS ComBridge Studio görselleştirme yazılımı, uygulama paketleri							
	Versiyonlar							
	• mikro-V2 • mini-V2 • midi-V2		**GWR:63101-32-70** **GWR:63101-32-71** **GWR:63101-32-72**					
	• maksi-V2 • OPC-S • OPC-C • BACnet Cihazı		**GWR:63101-32-73** **GWR:63101-32-74** **GWR:63101-32-75** **GWR:63101-32-88**					
	IPAS ComBridge Studio, genişletme paketleri							
	Versiyonlar							
	• 5 kullanıcı • 5 ağ geçidi • OPC sunucusu • OPC istemcisi		**GWR:63101-32-76** **GWR:63101-32-77** **GWR:63101-32-78** **GWR:63101-32-79**					
	• Haftalık anahtarlama programı • Veritabanı ve alarm geçmişi • Yıllık anahtarlama programı		**GWR:63101-32-80** **GWR:63101-32-81** **GWR:63101-32-82**					
	• Senaryolar • Mantık • e-posta • BACnet Cihazı		**GWR:63101-32-83** **GWR:63101-32-84** **GWR:63101-32-85** **GWR:63101-32-87**					

* You can order this quantity or a multiple thereof.

Görüntü sunucusu

Genel Bakış

IP görüntüleyiciler

Gamma IP Viewer N 151 daha küçük KNX sistemlerinin bir PC, dizüstü, PDA veya akıllı telefon üzerinden görüntülenmesi ve çalıştırılması için idealdir. Bu amaçla bir web sunucusu içerir. 5 adete kadar standart tasarımlı operatör tarafında çeşitli web browserlarında ilgili durum nesneleriyle birlikte 40 adete kadar anahtarlama işlevini görüntüleyebilir. Mini görüntüleyici aracılığıyla aydınlatma, güneşten koruma, klima ve ortam teknolojileri için ucuz, esnek uygulamalar mümkün olur.

Bir modemle birlikte, IP Viewer aynı zamanda KNX sisteminin uzaktan bakım ve uzaktan kumanda özelliklerini de kullanabilir. Web sunucusu olarak işlevinden ayrı olarak, IP Viewer aynı zamanda ETS3 için bir programlama arabirimi olarak kullanılabilir. Ek olarak, "büyük" bir web görüntüleyiciye bağlantı mümkündür.

Teknik özellikler

	Tip	Açıklama
	N 151	**N 151 IP görüntüleyiciler** • Aşağıdaki aynı anda yürütülebilir işlevlere sahip olan, KNX ve IP ağı arasındaki arabirim dönüştürücüsü: - Internet Explorer 6.0, 7.0, 8.0 veya Firefox 3.0 (diğer browserlar için, www.siemens.com/gamma-td adresindeki belgelere bakınız) kullanılarak IP ağına bağlanan bir PC'de 5 görüntü sayfasına kadar görüntülenebilen, KNX ağı aracığıyla aktarılan 40 adete kadar durum ve değerinin izlenmesi ve kumandası için bir Web sunucusu olarak. - ETS3 kullanılarak KNX sisteminin parametrelerinin belirlenmesi - KNX ağı ve ComBridge Studio görselleştirme yazılımı arasında iletişim için • Bir görüntü sayfasının sunumunun çok dilli uyarlaması için özel bir WEB sayfası ve bellenim yükseltmeleri için özel bir WEB sayfası • İnternet Protokolünü kullanarak IP ağına bağlantı için Ethernet arabirimi • 10 Mbits/s Ethernet'e bağlantı için RJ45 soketi • Çalışmaya hazır durumunun gösterilmesi ve IP iletişimi için 2 LED ekran • Tümleşik bus bağlayıcılar • Bus klemensi aracılığıyla KNX bus bağlantısı • Harici bir 24 V AC/DC güç beslemesi birimi aracılığıyla güç sağlanan elektronik birimler • Harici güç beslemesi biriminin çok alçak gerilim terminali aracılığıyla bağlanması • TH35 EN 60715 montaj rayı üzerinde montaj için modüler takma cihazları • Genişlik 4 MW (1 MW = 18 mm).

Seçim ve sipariş verileri

	Tip	Versiyon	LK	Sipariş No.	Fiyat	PU (UNIT, SET, M)	PS*/ P. unit	PG	PU Ağırlık Beher PE yaklaşık kg
 5WG1 151-1AB01	**N 151**	**IP Görüntüleyici N 151** YENİ	A	**5WG1 151-1AB01**		1	1 birim	030	0.150

* Bu miktarda veya bu miktarın katlarında sipariş edebilirsiniz

Çıkış Cihazları

2

2

2/2 Giriş

2/3 İkili Çıkış Cihazları

2/11 Analog Çıkış Cihazları

Çıkış Cihazları

2

Giriş

Genel Bakış

	Cihazlar	Uygulama	Sayfa
	İkili çıkış cihazları	Çeşitli versiyonlarda ikili çıkışlar ve yük anahtarları.	2/3
	Analog çıkış cihazları	Esnek uygulama: çok amaçlı giriş/çıkış modülü esnek giriş ve çıkışlar sağlar.	2/11

Genel Bakış

Modüler anahtar aktörleri

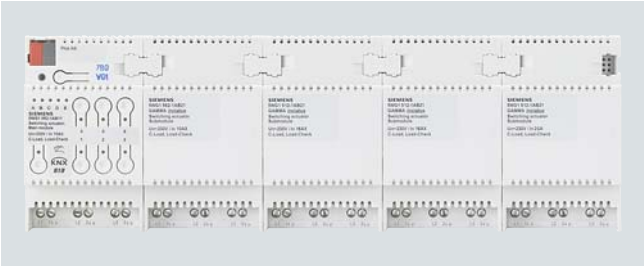

GAMMA anahtar aktörlerinin modüler tasarımı her bir kullanım amacı ve güç gereksinimi için esnek tasarımın sunulmasını garanti eder. Tümleşik yük akımı tespiti geniş bir yelpazedeki yeni uygulama seçeneklerini mümkün kılar.

Gerekirse, bir anahtar aktörü ana birimi üçlüden 6/9/12 veya 15 katlı bir anahtar aktörüne kolaylıkla genişletilebilir ve anahtarlanacak yüklerin sayısına ve boyutuna göre esnek olarak ayarlanabilir. Kodlama köprüsünü kullanarak, dört adete kadar anahtar genişletmesi bir ana birimdeki 6 kutuplu arabirime bağlanabilir.

Uygulama yazılımının işlevleri geniş bir yelpazede yer almaktadır: Çok kademeli fan kumandası, çalışma saatleri ve anahtarlama işlemleri sayacından, senaryo kumandası ve termal tahrik kumandasına ve oradan da her bir kanal için yük tespitine ve yük akımının izlenmesine kadar uzanır.

Kapsamlı uygulama programı hem ana birimlerin çıkışlarını hem de bağlı tüm genişletmelerin çıkışlarını kumanda eder. Diğer özelliklerin yanında aşağıdaki özellikleri de içerir:

- Yük arızası veya aşırı yükleme için çıkış başına yük akımının kaydedilmesi ve izlenmesi
- Üç çıkışının tümünün aynı anda anahtarlanması
- 1'den 3 kademeye kadar anahtarlama komutunda, yüzde olarak ifade edilen dönme hızının uygulanması (fan hızı kumandası)
- Atım genliği modülasyonlu bir anahtarlama komutunda, yüzde olarak ifade edilen bir valf konumunun uygulanması (termal tahrik kumandası)
- Çıkış başına sınır izleme ile çalıştırmanın anahtarlanması ve çalışma saatleri sayacı
- Her bir çıkışın sekiz adete kadar senaryoya entegre edilebildiği tümleşik 8 bit senaryo kumandası

Blok şema: 15'li anahtar aktörü[1)2)]

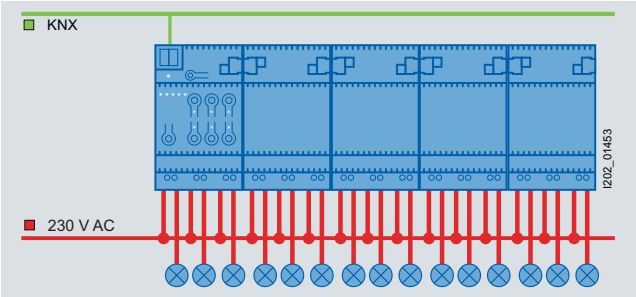

1) Burada gösterilen blok şemaları sadece modüllerin nasıl birbirine bağlanabileceğini veya arabirim uygulanabileceğini gösteren örneklerdir. Daha ayrıntılı bilgi için, aşağıdaki adreste bulunan teknik dokümantasyona bakınız:
www.siemens.com/gamma-td.

2) 10 AX, 16 AX ve 20 AX etiketlerini taşıyan tüm modüller uyumludur, dolayısıyla birbirleri ile birlikte kullanılabilirler.

Uygulama

Ray montajı için anahtar aktörleri, hem konut inşaatlarında hem de konut olmayan binaların inşaatlarında en sık kullanılan KNX cihazlarıdır

- Kanal başına 20 AX'e kadar yüklerin anahtarlanması
- Tahriklerin/yüklerinin üç fazlı anahtarlanması
- 1 – 3 kademeli besleme havası/havalandırma sistemlerinin kumandası
- Yük akımı tespiti
- Önemli donanım arızalarının tespiti
- Sürekli akım izleme ile arızaların önlenmelerini sağlayacak şekilde tespiti
- Çalışma saatlerinin ve anahtarlama işlemlerinin kaydedilmesi
- Bakım ve servisin raporlanması
- Devre kesilmelerinin tespiti

AC1, AX, AC3 Ayrıntıları, C Yükü

Endüstri sektöründe ve bina yönetimi sistemlerinde geniş bir yelpazede farklı anahtarlama kapasiteleri ve çıkışları kullanılmaktadır. Bunlar ilgili uygulamalara özgüdür ve ilgili ulusal ve uluslararası standartlarda belirtilmiştir. Testler motor yükleri (endüstri) veya flüoresan lambalar (binalar) gibi tipik uygulamaları yineleyecek şekilde tanımlanmıştır.

AC1 ve AC3 ayrıntıları endüstri sektöründe yerleşik anahtarlama kapasitesi özellikleridir:

- AC1: aşırı derecede dirençli yüklerin anahtarlanmasını gösterir (p.f. = 0.8)
- AC3: bir (endüktif) motor yükünü gösterir (p.f. = 0.45)

Bu anahtarlama kapasiteleri EN 60947-4-1 "Kontaktörler ve marş motorları – Elektromekanik kontaktörler ve marş motorları" standardında tanımlanmıştır. Standar, temel olarak endüstriyel uygulamalarda kullanılan marş motorlarını ve/veya kontaktörleri tanımlar.

AX ismi bina yönetimi sistemlerinde kullanılmaktadır:

- AX: (kapasitif) bir flüoresan lamba yükünü gösterir.

Flüoresan lamba yükleriyle birlikte anahtarlanabilir kapasitif yükler (200 µF, 140 µF, 70 µF veya 35 µF) belirtilir. Bu anahtarlama kapasitesi, temel olarak bina yönetim sistemlerindeki uygulamalarda uygulanan EN 60669 "Konut ve benzeri sabit elektrik tesisatları için anahtarlar – Belirli gereksinimler" standardında tanımlanır.

6 A cihazlar için 70 µF ve 6 A'dan yüksek cihazlar için 140 µF'lik bir test gerekir. AC ve AX anahtarlama kapasitesi gereksinimleri birbirleriyle doğrudan kıyaslanamaz.

Kısaca, aşağıda belirtilenler genel olarak doğrudur:

- temel olarak endüstriyel uygulamalarla ilgilenen kullanıcılar genel olarak AC3 anahtarlama kapasitesine atıfta bulunurken,
- bina yönetim sistemleri veya aydınlatma sektöründen gelen kullanıcılar genellikle AX anahtarlama kapasitesine veya C Yüküne (200 µF yükler) atıfta bulunur.

Bir anahtarlama aktörünü seçerken anahtarlama kapasitesinden farklar dikkate alınmalıdır.

Teknik özellikler

Modüler anahtar aktörleri

		Ana modüller			Genişletmeler		
Tip		**N 562/11**	**N 512/11**	**N 513/11**	**N 562/21**	**N 512/21**	**N 513/21**
Mahfaza verileri							
Tasarım		N	N	N	N	N	N
TH 35 EN 60715 montaj rayı üzerinde montaj için modüler takma cihazları		✔	✔	✔	✔	✔	✔
Bir anahtar aktörü genişletmesinin bağlanması için arabirim		✔	✔	✔	✔	✔	✔
Boyutlar • Genişlik (1 MW = 18 mm)		3 MW	3 MW	3 MW	3 MW	3 MW	3 MW
Görüntüleme/kumanda elemanları							
Doğrudan çalışma (yerel çalışma)		✔	✔	✔	✔ [1)]	✔ [1)]	✔ [1)]
Doğrudan çalışmayı gösteren LED		✔	✔	✔	--	--	--
Seçilen cihazı gösteren LED		✔	✔	✔	--	--	--
Çıkış başına durum gösterimi için LED		✔	✔	✔	✔ [1)]	✔ [1)]	✔ [1)]
Güç beslemesi							
Bus'tan güç alan elektronik sistemler		✔	✔	✔	✔ [1)]	✔ [1)]	✔ [1)]
Bus bağlantısı							
Tümleşik bus bağlantı birimleri		✔	✔	✔	--	--	--
Bus klemensi aracılığıyla bus bağlantısı		✔	✔	✔	--	--	--
Çıkışlar							
Yük çıkışı							
Değişken röle kontakları		**3**	**3**	**3**	**3**	**3**	**3**
Nominal kontak gerilimi, AC	V	230	230	230	230	230	230
Nominal kontak akımı	A	10 AX	16 AX	20 AX	10 AX	16 AX	20 AX
Üç fazlı anahtarlama (aynı anda 3 çıkış)		✔	✔	✔	✔	✔	✔
Yük kontrolü		✔	✔	✔	✔	✔	✔
Yük verileri ("Uygulama örnekleri, Teknik Bilgiler" bölümüne bakınız)							

[1)] Ana modül aracılığıyla gerçekleştirilir.

Seçim ve sipariş verileri için, bkz. sayfa 2/8.

	Ana modüller			Genişletmeler		
Tip	**N 562/11**	**N 512/11**	**N 513/11**	**N 562/21**	**N 512/21**	**N 513/21**
Uygulama programı	982002	982002	982002	1)	1)	1)
Çıkış işlevleri						
Maksimum grup adresi sayısı	511	511	511	--	--	--
Maksimum atama sayısı	511	511	511	--	--	--
Ucuca monte edilebilen maksimum genişletme modülü sayısı	✔	✔	✔	--	--	--
Bir bus gerilimi arızası durumunda yapılandırılabilir davranış	✔	✔	✔	✔	✔	✔
Bir bus gerilimi yenilemesi durumunda yapılandırılabilir davranış	✔	✔	✔	✔	✔	✔
Sistem gerilimi arızası durumunda davranış						
• Çıkışların anahtarlama durumunun değişmemesi	✔	✔	✔	✔	✔	✔
Vantilatör kumandası						
1...3 kademe hız kumandası	✔	✔	✔	✔	✔	✔
Isıtma kumandası						
Elektrotermal aktörlerin kumandası	✔	✔	✔	✔	✔	✔
Senaryo kumandası						
Tümleşik 8-bit senaryo kumandası	✔	✔	✔	✔	✔	✔
Kanal başına entegre edilen senaryo	8	8	8	8	8	8
Zaman işlevleri						
KAPATMA gecikmesi	✔	✔	✔	✔	✔	✔
AÇMA gecikmesi	✔	✔	✔	✔	✔	✔
Zamanlayıcı modu (otomatik merdiven anahtarı)	✔	✔	✔	✔	✔	✔
Gece modu (temizlik aydınlatması)	✔	✔	✔	✔	✔	✔
Beklenen KAPAMA işlemi uyarısı	✔	✔	✔	✔	✔	✔
Mantıksal işlevler						
Pozitif tahrikli çalıştırma	✔	✔	✔	✔	✔	✔
Mantık işlevi (2 nesne)	✔	✔	✔	✔	✔	✔
Çıkış başına ters çevrilebilir (NO kontak/NC kontak)	✔	✔	✔	✔	✔	✔
Durum						
Kanal başına aktarım durumu	✔	✔	✔	✔	✔	✔
Kanal başına sınır izleme ile çalışma saati sayacı	✔	✔	✔	✔	✔	✔
Kanal başına sınır izleme ile anahtar çevrimi sayacı	✔	✔	✔	✔	✔	✔
Kanal başına yük akımı kaydı	✔	✔	✔	✔	✔	✔
Kanal başına yük akımı izleme	✔	✔	✔	✔	✔	✔

1) Ana modül aracılığıyla

İkili çıkış cihazları

Tip		N 567	N 567/12	N 567/11	N 567/22	N 510/03	N 510/04	N 512	N 511/02	N 502	N 562	GE 561/02	UP 562	UP 562/11	UP 562/31	UP 511/10
Mahfaza verileri																
Tasarım		N	N	N	N	N	N	N	N	N	N	GE	UP	UP	UP	UP
TH 35 EN 60715 montaj rayı üzerinde montaj için modüler takma cihazları		✔	✔	✔	✔	✔	✔	✔	✔	✔	✔	--	--	--	--	--
Sıva altı monte anahtar ve 0 60 mm priz kutularına takılması için		--	--	--	--	--	--	--	--	--	--	--	✔	✔	✔	✔
Flüoresan lambalar için yuvalara takılmak için uzunlamasına tasarımlı modüler montaj cihazları		--	--	--	--	--	--	--	--	--	--	✔	--	--	--	--
Tekli-dörtlü bus butonunda bağlanmak için tümleşik kullanıcı arabirimi		--	--	--	--	--	--	--	--	--	--	--	✔	--	--	--
Boyutlar																
• Yükseklik	mm											28	71	51		
• Genişlik (1 MW = 18 mm)	mm	4 MW	4 MW	4 MW	8 MW	4 MW	4 MW	8 MW	8 MW	8 MW	2 MW	274.5	71	Æ 44	Æ 53	Æ 53
• Derinlik	mm											42	40	40	28	28
Montaj tipi																
Tırnak ile tespit		--	--	--	--	--	--	--	--	--	--	--	4	--	--	--
Vida ile tespit		--	--	--	--	--	--	--	--	--	--	--	4	--	--	--
Görüntüleme/kumanda elemanları																
Doğrudan çalışma (yerel çalışma)		✔	✔	✔	✔	--	--	--	✔	✔	--	--	--	--	--	--
Mekanik yerel çalıştırma		--	--	--	--	✔	✔	✔	--	✔	--	--	--	--	--	--
Mekanik anahtarlama konumu ekranı		--	--	--	--	✔	✔	✔	--	--	--	--	--	--	--	--
Çıkış başına durum gösterimi için LED		✔	✔	✔	✔	--	--	--	✔	✔	--	--	--	--	--	--
Güç beslemesi																
Bus'tan güç alan elektronik sistemler		--	--	--	--	✔	✔	✔	--	--	✔	✔	✔	✔	✔	✔
Besleme gerilimi için tümleşik bir güç beslemesi biriminden güç alan elektronik sistemler 230 V AC		✔	✔	✔	✔	--	--	--	✔	✔	--	--	--	--	--	--
Bus bağlantısı																
Tümleşik bus bağlantı birimleri		✔	✔	✔	✔	✔	✔	✔	✔	✔	✔	✔	✔	✔	✔	✔
Bus klemensi aracılığıyla bus bağlantısı		✔	✔	✔	✔	✔	✔	✔	✔	✔	✔	✔	✔	✔	✔	✔
Veri rayına kontak sistemi aracılığıyla bus bağlantısı		✔	✔	✔	✔	✔	✔	✔	✔	✔	✔	--	--	--	--	--
Çıkışlar																
Yük çıkışı																
Değişken röle kontakları		**4**[1]	**8**[1]	**8**[1]	**16**[1]	**4**	**4**	**8**	**8**	**8**[1]	**2**	**3**	**2**	**2**	**2**	**1**
Nominal kontak gerilimi, AC	V	230	230	230	230	230	230	230[2]	230	230	230	230	230	230	230	230
Nominal kontak akımı	A	8	2	8	10	16	16	16	16	16	10	10	10	10	6	16
Yük verileri ("Uygulama örnekleri, Teknik Bilgiler" bölümüne bakınız)																
Girişler																
Maksimum kablo uzunluğu, blendajsız, bükülmüş	m	--	--	--	--	--	--	--	--	--	--	--	--	--	5	5
Buton girişleri																
Sinyal girişi için (değişken kontaklar)		--	--	--	--	--	--	--	--	--	--	--	--	--	2	2
Cihazda oluşturulan gerilim aracılığıyla anahtarlama durumunun belirlenmesi		--	--	--	--	--	--	--	--	--	--	--	--	--	✔	✔

[1] A kanalı dışında.
[2] UL versiyonu da mevcuttur: 120 V AC, 20 A, Sipariş No.: 5WG1 512-1CB01..

Seçim ve sipariş verileri için, bkz. sayfa 2/8.

Tip	N 567	N 567/12	N 567/11	N 567/22	N 510/03	N 510/04	N 512		N 511/02	N 502	N 562					GE 561/02		UP 562	UP 562/11	UP 562/31	UP 511/10
Uygulama programı	980303	980304	980302	980401	906401	906401	900701	908301	901D01	981502	520401	520501	520901	520B01	520802	530501	530B01	1)	901002	207101	207101
Çıkış işlevleri																					
Maksimum grup adresi sayısı	100	100	100	106	55	55	52	49	106	120	11	19	11	17	10	19	17	38	38	26	26
Maksimum atama sayısı	100	100	100	106	56	56	52	49	74	120	11	20	12	17	10	20	17	38	38	27	27
Engelleme işlevi	--	--	--	--	--	--	--	--	--		--	--	--	--	--	--	--	--	--	✔	✔
Bir bus gerilimi arızası durumunda yapılandırılabilir davranış	--	--	--	--	✔	✔	✔	--	✔	✔	✔	✔	✔	✔	✔	✔	✔	✔	✔	✔	✔
Bir bus gerilimi yenilemesi durumunda yapılandırılabilir davranış	--	--	--	--	✔	✔	✔	✔	✔	✔	--	✔	✔	✔	--	✔	✔	✔	✔	✔	✔
Bir sistem gerilimi yenilemesi durumunda yapılandırılabilir davranış	✔	✔	✔	✔	--	--	--	--	4	4	--	--	--	--	--	--	--	--	--	--	--
Sistem gerilimi arızası durumunda davranış																					
• Çıkışların pozitif olarak KAPATILMASI	✔	✔	--	--	--	--	--	--	--	--	--	--	--	--	--	--	--	--	--	--	--
• Çıkışların anahtarlama durumunun değişmemesi	--	--	✔	✔	✔	✔	✔	✔	✔	✔	✔	✔	✔	✔	✔	✔	✔	✔	✔	✔	✔
Isıtma kumandası																					
Elektrotermal aktörlerin kumandası	--	--	--	--	--	--	--	--	--	--	--	--	--	--	✔	--	--	--	--	--	--
Senaryo kumandası																					
Tümleşik 8-bit senaryo kumandası	✔	✔	✔	✔	--	--	--	--	✔	✔	--	--	--	--	--	--	--	--	--	--	--
Kanal başına entegre edilen senaryo	8	8	8	8	--	--	--	--	8	8	--	--	--	--	--	--	--	--	--	--	--
Zaman işlevleri																					
KAPATMA gecikmesi	✔	✔	✔	✔	✔	✔	✔	✔	✔	✔	✔	--	✔	--	--	--	--	✔	✔	✔	✔
AÇMA gecikmesi	✔	✔	✔	✔	✔	✔	✔	✔	✔	✔	✔	--	✔	--	--	--	--	✔	✔	✔	✔
Zamanlayıcı modülü (otomatik merdiven anahtarı)	✔	✔	✔	✔	✔	✔	✔	✔	✔	✔	--	--	--	--	--	--	--	✔	✔	✔	✔
Gece modu (temizlik aydınlatması)	✔	✔	✔	✔	--	--	--	--	✔	✔	--	--	--	--	--	--	--	--	--	--	--
Beklenen KAPAMA işlemi uyarısı	✔	✔	✔	✔	--	--	--	✔	✔	✔	--	--	--	--	--	--	--	--	--	--	--
Mantıksal işlevler																					
Pozitif tahrikli çalıştırma	--	--	--	--	✔	✔	--	✔	--	--	✔	✔	--	--	--	--	✔	✔	✔	✔	✔
Mantık işlevi (1 nesne)	✔	✔	✔	✔	--	--	✔	✔	--	✔	✔	--	--	✔	--	✔	--	--	--	✔	✔
Mantık işlevi (2 nesne)	--	--	--	--	✔	✔	--	--	✔	--	--	--	--	--	--	--	--	✔	✔	✔	✔
Çıkış başına ters çevrilebilir (NO kontak/NC kontak)	--	--	--	--	✔	✔	✔	✔	✔	✔	✔	✔	✔	✔	✔	✔	✔	✔	✔	✔	✔
Durum																					
Kanal başına aktarım durumu	✔	✔	✔	✔	✔	✔	✔	✔	✔	✔	--	--	--	--	--	✔	✔	✔	✔	✔	✔

1) Hareket sensörleri için "UP 562 ile kullanmak için uygulama programları ve butonlar" tablosuna ve uygulama programı açıklaması 913001'e bakınız.

UP 562 ile kullanmak için uygulama programları, butonlar ve hareket dedektörleri

DELTA tasarımı için	i-system				profil/style			Hareket detektörü
Uygulama programı	901902	901A02	901C02	901D02	901402	901502	901602	913001
Kullanılabileceği butonlar/hareket dedektörleri	UP 221	UP 222	UP 221E	UP 222E	UP 241 UP 242 UP 285	UP 243 UP 244 UP 286	UP 245 UP 246 UP 287	UP 255 UP 257 UP 258H
Buton çifti sayısı	**1**	**2**	**1**	**2**	**1**	**2**	**4**	--

Seçim ve sipariş verileri

	Tip	Versiyon	LK	Sipariş No.	Fiyat	PU (UNIT, SET, M)	PS*/ P. unit	PG	Ağırlık Beher PE yaklaşık kg
Modular switch actuators									
5WG1 562-1AB11 5WG1 512-1AB11 5WG1 513-1AB11	**N 562/11**	**N 562/11 anahtar aktörleri, ana modüller** YEN 3 x 230/400 V AC, 10 AX, C Yükü, yük kontrolü	B	**5WG1 562-1AB11**		1	1 birim	030	0.240
	N 512/11	**N 512/11 anahtar aktörleri, ana modüller** YEN 3 x 230/400 V AC, 16 AX, C Yükü, yük kontrolü	B	**5WG1 512-1AB11**		1	1 birim	030	0.250
	N 513/11	**N 513/11 anahtar aktörleri, ana modüller** YEN 3 x 230/400 V AC, 20 AX, C Yükü, yük kontrolü	B	**5WG1 513-1AB11**		1	1 birim	030	0.240
		Aksesuarlar							
5WG1 562-1AB21 5WG1 512-1AB21 5WG1 513-1AB21	**N 562/21**	**N 562/21 anahtar aktörleri, genişletme** YEN 3 x 230/400 V AC, 10 AX, C Yükü, yük kontrolü	B	**5WG1 562-1AB21**		1	1 birim	030	0.225
	N 512/21	**N 512/21 anahtar aktörleri, genişletme** YEN 3 x 230/400 V AC, 16 AX, C Yükü, yük kontrolü	B	**5WG1 512-1AB21**		1	1 birim	030	0.250
	N 513/21	**N 513/21 anahtar aktörleri, genişletme** YEN 3 x 230/400 V AC, 20 AX, C Yükü, yük kontrolü	B	**5WG1 513-1AB21**		1	1 birim	030	0.225
Switch actuators									
5WG1 567-1AB01	**N 567**	**N 567 anahtar aktörleri** 4 x 230 V AC, 8 A	A	**5WG1 567-1AB01**		1	1 birim	030	0.348
5WG1 567-1AB11 5WG1 567-1AB12	**N 567/12**	**N 567/12 anahtar aktörleri** 8 x 230 V AC, 2 A	A	**5WG1 567-1AB12**		1	1 birim	030	0.360
	N 567/11	**N 567/11 anahtar aktörleri** 8 x 230 V AC, 8 A	A	**5WG1 567-1AB11**		1	1 birim	030	0.312
5WG1 567-1AB22	**N 567/22**	**N 567/22 anahtar aktörleri** 16 x 230 V AC, 10 A	B	**5WG1 567-1AB22**		1	1 birim	030	0.600
5WG1 510-1AB03 5WG1 510-1AB04	**N 510/03**	**N 510/03 yük anahtarları** 4 x 230 V AC, 16 A	A	**5WG1 510-1AB03**		1	1 birim	030	0.279
	N 510/04	**N 510/04 yük anahtarları** 4 x 230 V AC, C Load, 16 A	A	**5WG1 510-1AB04**		1	1 birim	030	0.335

* Bu miktarda veya bu miktarın katlarında sipariş

	Tip	Versiyon	LK	Sipariş No.	Fiyat	PU (UNIT, SET, M)	PS*/ P. unit	PG	Ağırlık Beher PE yaklaşık kg
5WG1 512-1AB01 5WG1 512-1CB01	**N 512**	**N 512 yük anahtarları** 8 x 230 V AC, C Yükü, 16 A	A	**5WG1 512-1AB01**		1	1 birim	030	0.613
	N 512	**N 512 yük anahtarları U** 8 x 120 V AC, C Yükü, 20 A	B	**5WG1 512-1CB01**		1	1 birim	030	0.619
5WG1 511-1AB02	**N 511/02**	**N 511/02 anahtar aktörleri** 8 x 230 V AC, 16 A	B	**5WG1 511-1AB02**		1	1 birim	030	0.045
5WG1 502-1AB01	**N 502**	**N 502 kombinasyon anahtar aktörleri** 8 x 230 V AC, 16 A, 8 x ikili giriş	B	**5WG1 502-1AB01**		1	1 birim	030	0.721
5WG1 562-1AB01	**N 562**	**N 562 ikili çıkışlar** 2 x 230 V AC, 10 A	A	**5WG1 562-1AB01**		1	1 birim	030	0.145
5WG1 561-4AB02	**GE 561/02**	**GE 561/02 ikili çıkışlar** 3 x 230 V AC, 10 A	A	**5WG1 561-4AB02**		1	1 birim	030	0.222
5WG1 562-2AB01	**UP 562**	**UP 562 ikili çıkışlar** 2 x 230 V, 10 A, kullanıcı arabirimli	A	**5WG1 562-2AB01**		1	1 birim	030	0.100
5WG1 562-2AB11	**UP 562/11**	**UP 562/11 ikili çıkışlar** 2 x 230 V AC, 10 A, kullanıcı arabirimi olmadan	A	**5WG1 562-2AB11**		1	1 birim	030	0.078
5WG1 562-2AB31	**UP 562/31**	**UP 562/31 anahtar aktörleri** 2 x 230 V AC, 6 A, 2 x ikili giriş	A	**5WG1 562-2AB31**		1	1 birim	030	0.089

* Bu miktarda veya bu miktarın katlarında sipariş

İkili çıkış cihazları

	Tip	Versiyon	LK	Sipariş No.	Fiyat	PU (UNIT, SET, M)	PS*/ P. unit	PG	Ağırlık Beher PE yaklaşık kg
5WG1 511-2AB10	**UP 511/10**	**UP 511/10 anahtar aktörleri** 1 x 230 V AC, 16 A, 2 x ikili giriş	A	**5WG1 511-2AB10**		1	1 birim	030	0.095

* Bu miktarda veya bu miktarın katlarında sipariş

Teknik özellikler

	Tip	Açıklama
	N 670	**Çok amaçlı N 670 giriş/çıkış modülleri** • 2 çok amaçlı giriş/çıkış, her biri aşağıdaki şekilde ayarlanabilir: - Analog giriş 0 V ... 10 V DC - Analog çıkış 0 V ... 10 V DC - 10 V DC için ikili giriş - 10 V DC için ikili çıkış • Sınır değeri izleme ve sinyalleşmeli, ayarlanabilir sınır değerleri ve histerezisli analog giriş • Bus gerilimi arızası ve yenilenmesi durumunda ayarlanabilir gerilim değeriyle çıkış geriliminin alt ve üst sınırı ayarlanabilir analog çıkış • Atım kenarı değerlendirmeli ikili giriş • Bus gerilimi arızası ve yenilenmesi durumunda ayarlanabilir anahtar konumlu ikili çıkış • -25 °C ... +45 °C aralığındaki sıcaklıkların ölçülmesi için Pt1000 ölçüm elemanlı sıcaklık sensörlerinin bağlanması için 2 giriş, sınır değeri izleme ve sinyalleşme ve ayarlanabilir sınırlar ve histerezis özellikleri ile • Aşağıdaki özelliklere sahip, p.f. = 1'de 230 V AC, 10 A nominal değere sahip 2 ikili çıkış, röle kontağı - Yapılandırılabilir kumandalı konum (NO kontak/NC kontak) - Pozitif tahrikli çalıştırma - Bus gerilimi arızası ve yenilenmesi durumunda yapılandırılabilir anahtar konumu • Harici bir 24 V AC/DC güç beslemesi birimi aracılığıyla güç sağlanan elektronik birimler • Tümleşik bus bağlantı birimleri • Bus klemensi ve veri rayına kontak sistemi aracılığıyla bus bağlantısı • TH35 EN 60715 montaj rayı üzerinde montaj için modüler takma cihazları • Genişlik 4 MW (1 MW = 18 mm).

Seçim ve sipariş verileri

	Tip	Versiyon	LK	Sipariş No.	Fiyat başına	PU (UNIT, SET, M)	PS*/ P. unit	PG	Ağırlık Beher PE yaklaşık kg
 5WG1 670-1AB03	**N 670**	**Çok amaçlı N670 giriş/çıkış modülleri**[1)] 2 x Çok amaçlı giriş/çıkış 2 Pt1000 girişi, 2 çıkış 230 V AC, 10 A	A	**5WG1 670-1AB03**		1	1 birim	030	0.213

[1)] Harici 24 V AC/DC güç besleme birimi ayrı olarak sipariş edilmelidir (örneğin 4AC2 402).

* Bu miktarda veya bu miktarın katlarında sipariş

Notlar

Giriş Cihazları

3

3

3/2 Giriş

3/3 İkili Giriş Cihazları

3/7 Analog Giriş Cihazları

Giriş

Genel Bakış

	Cihazlar	Uygulama	Sayfa
	İkili giriş cihazları	İkili girişler anahtarlama durumlarını izler ve GAMMA *instabus*'a sinyaller.	3/3
	Analog giriş cihazları	Esnek uygulama: çok amaçlı giriş/çıkış modülü esnek giriş ve çıkışlar sağlar.	3/7

Teknik özellikler

Tip		N 262E	N 263E	N 262E11	N 263E11	N 264E11	N 260	N 261	GE 262/02	UP 220/02	UP 220/21	UP 220/31	N 501	N 502	UP 511/10	UP 520/31	UP 525/31	UP 562/31
Mahfaza verileri																		
TH35 EN 60715 montaj rayı üzerinde montaj için modüler takma cihazları		✔	✔	✔	✔	✔	✔	✔	--	--	--	--	✔	✔	--	--	--	--
Sıva altı monte anahtar ve 0 = 60 mm priz kutularına takılması için		--	--	--	--	--	--	--	--	✔	✔	✔	--	--	✔	✔	✔	✔
Cihazların takılması için mahfazalar		--	--	--	--	--	--	--	✔	--	--	--	--	--	--	--	--	--
Boyutlar																		
• Yükseklik	mm								42	38	42	42						
• Genişlik (1 MW = 18 mm)	mm	6 MW	6 MW	6 MW	6 MW	6 MW	2 MW	2 MW	274.5	43	42	42	8 MW	8 MW	Æ 53	Æ 53	Æ 53	Æ 53
• Derinlik	mm								28	17.6	8.5	8.5			28	28	28	28
Görüntüleme/kumanda																		
Giriş başına durum gösterimi için LED		✔	✔	✔	✔	✔	--	--	--	--	--	--	✔	✔	--	--	--	--
Güç beslemesi																		
Bus'tan güç alan elektronik sistemler		--	--	--	--	--	✔	✔	✔	✔	✔	✔	--	--	✔	✔	✔	✔
230 V AC besleme gerilimi için tümleşik bir güç beslemesi biriminden güç alan elektronik sistemler		✔	✔	✔	✔	✔	--	--	--	--	--	--	✔	✔	--	--	--	--
Bus bağlantısı																		
Tümleşik bus bağlantı birimleri		✔	✔	✔	✔	✔	✔	✔	✔	✔	✔	✔	✔	✔	✔	✔	✔	✔
Veri rayına kontak sistemi aracılığıyla bus bağlantısı		✔	✔	✔	✔	✔	✔	✔	--	--	--	--	✔	✔	--	--	--	--
Bus klemensi aracılığıyla bus bağlantısı		✔	✔	✔	✔	✔	--	--	✔	✔	✔	✔	✔	✔	✔	✔	✔	✔
Girişler																		
Maksimum kablo uzunluğu, blendajsız, bükülmüş	m	100	100	100	100	100	100	100	100	10	10	10	100	100	5	5	5	5
Buton girişleri																		
Sinyal girişi için (değişken kontaklar)		**8**	--	**16**	--	**8**	--	--	✔	✔	**2**[1]	**4**[1]	--	--	**2**	**2**	**2**	**2**
Cihazda oluşturulan gerilim aracılığıyla anahtarlama durumunun belirlenmesi		✔	--	✔	--	✔	--	--	✔	✔	✔	✔	--	--	✔	✔	✔	✔
Gerilim girişi için		--	✔	--	✔	✔	✔	✔	--	--	--	--	✔	✔	--	--	--	--
• 230 V AC		--	--	--	--	--	**4**[2]	--	--	--	--	--	--	--	--	--	--	--
• 24 V AC/DC		--	--	--	--	--	--	**4**[3]	--	--	--	--	--	--	--	--	--	--
• 12 … 230 V AC/DC		--	**8**[4]	--	--	**8**[4]	--	--	--	--	--	--	**8**	**8**	--	--	--	--
• 12 … 230 V AC/12 … 115 V DC		--	--	--	**16**[4]	--	--	--	--	--	--	--	--	--	--	--	--	--

[1] Girişler, alternatif olarak maksimum 2 mA'ya kadar LED'lerin kontrolü için çıkışlar olarak kullanılabilirler.
[2] Paylaşılan topraklamalı buton girişleri (N).
[3] Paylaşılan topraklamalı buton girişleri (COM-).
[4] Buton girişleri karşılıklı olarak tabandan yalıtılmıştır.

Seçim ve sipariş verileri için, bkz. sayfa 3/5.

İkili giriş cihazları

Tip	N 262E	N 263E	N 262E11	N 263E11	N 264E11	N 260			N 261			GE 262/02			UP 220/02	UP 220/21	UP 220/31	N 501	N 502	UP 511/10	UP 520/31	UP 525/31	UP 562/31
Uygulama programı	980901	980901	980D01	980D01	980D01	240505	240A01	220703	240505	240A01	220703	240505	240A01	220703	900901	982301	982201	981701	981501	207201	207301	301901	207101
Giriş işlevleri																							
Maksimum grup adresi sayısı	97	97	97	97	97	14	8	27	14	8	27	14	8	27	20	120	120	220	120	26	26	26	26
Maksimum atama sayısı	97	97	97	97	97	16	9	27	16	9	27	16	9	27	20	120	120	220	120	27	27	27	27
Mesaj hızı sınırlamaları	✔	✔	✔	✔	✔	✔	✔	✔	✔	✔	✔	✔	✔	✔	✔	--	--	--	--	✔	✔	✔	✔
Yapılandırılabilir sekme önleme süresi	✔	✔	✔	✔	✔	✔	✔	✔	✔	✔	✔	✔	✔	✔	✔	--	--	--	--	✔	✔	✔	✔
Bloke edici nesneler kullanarak girişlerin kilitlenmesi	✔	✔	✔	✔	✔	--	--	--	--	--	--	--	--	--	--	✔	✔	✔	✔	✔	✔	✔	✔
Ayarlanabilir uzun butona basma süresi	✔	✔	✔	✔	✔	--	--	✔	--	--	✔	--	--	✔	✔	✔	✔	✔	✔	✔	✔	✔	✔
Yapılandırılabilir kontak tipi (NO kontak/NC kontak)	✔	✔	✔	✔	✔	--	✔	✔	--	✔	✔	--	✔	✔	✔	✔	✔	✔	✔	✔	✔	✔	✔
Aktarım parametreleri																							
Ayarlanabilir çevrim aktarımı	✔	✔	✔	✔	✔	✔	✔	--	✔	✔	--	✔	✔	--	✔	✔	✔	✔	✔	✔	✔	✔	✔
Girişteki değişmeler durumunda yapılandırılabilir aktarım	✔	✔	✔	✔	✔	✔	✔	✔	✔	✔	✔	✔	✔	✔	✔	--	--	✔	✔	--	--	--	--
Bus gerilimi yenilemesi durumunda yapılandırılabilir aktarım	✔	✔	✔	✔	✔	✔	--	--	✔	✔	✔	✔	✔	✔	✔	✔	✔	✔	✔	✔	✔	✔	✔
Ayarlanabilir gecikme süresiyle aktarım gecikmesi	--	--	--	--	--	--	✔	--	--	✔	--	--	✔	--	--	--	--	--	--	--	--	--	--
Yapılandırılabilir olay kumandalı aktarım	--	--	--	--	--	✔	--	--	✔	--	--	✔	--	--	✔	--	--	--	--	--	--	--	--
Anahtarlama																							
AÇMA/KAPAMA																							
• Yükselen kenar	✔	✔	✔	✔	✔	✔	--	✔	✔	--	✔	✔	--	✔	✔	✔	✔	✔	✔	✔	✔	✔	✔
• Alçalan kenar	✔	✔	✔	✔	✔	✔	--	✔	✔	--	✔	✔	--	✔	✔	✔	✔	✔	✔	✔	✔	✔	✔
• Yükselen ve alçalan kenar	✔	✔	✔	✔	✔	✔	--	✔	✔	--	✔	✔	--	✔	✔	✔	✔	✔	✔	✔	✔	✔	✔
• Butona kısa/uzun süre basılması değerlendirilebilir	✔	✔	✔	✔	✔	✔	--	✔	✔	--	✔	✔	--	✔	✔	✔	✔	✔	✔	--	--	--	--
GEÇİŞ																							
• Yükselen kenar	✔	✔	✔	✔	✔	✔	--	--	✔	--	--	✔	--	--	✔	✔	✔	✔	✔	✔	✔	✔	✔
• Alçalan kenar	✔	✔	✔	✔	✔	✔	--	--	✔	--	--	✔	--	--	✔	✔	✔	✔	✔	✔	✔	✔	✔
• Yükselen ve alçalan kenar	✔	✔	✔	✔	✔	--	--	✔	--	--	✔	--	--	✔	✔	✔	✔	✔	✔	✔	✔	✔	✔
Değer aktarımı																							
8 bit																							
• Yükselen kenar	✔	✔	✔	✔	✔	--	✔	✔	--	✔	✔	--	✔	✔	✔	✔	✔	✔	✔	✔	✔	✔	✔
• Alçalan kenar	✔	✔	✔	✔	✔	--	✔	✔	--	✔	--	--	✔	--	--	✔	✔	✔	✔	--	--	--	--
• Yükselen ve alçalan kenar	✔	✔	✔	✔	✔	--	✔	✔	--	✔	✔	--	✔	✔	✔	✔	✔	✔	✔	--	--	--	--
• Butona kısa/uzun süre basılması değerlendirilebilir	✔	✔	✔	✔	✔	--	--	--	--	--	--	--	--	--	--	✔	✔	✔	✔	--	--	--	--
16 bit																							
• Yükselen kenar	✔	✔	✔	✔	✔	--	--	--	--	--	--	--	--	--	--	✔	✔	✔	✔	--	--	--	--
• Alçalan kenar	✔	✔	✔	✔	✔	--	--	--	--	--	--	--	--	--	--	✔	✔	✔	✔	--	--	--	--
• Yükselen ve alçalan kenar	✔	✔	✔	✔	✔	--	--	--	--	--	--	--	--	--	--	✔	✔	✔	✔	--	--	--	--
• Yapılandırılabilir kısa/uzun süreli butona basma	✔	✔	✔	✔	✔	--	--	--	--	--	--	--	--	--	--	✔	✔	✔	✔	--	--	--	--
Karartma																							
Bir butonla karartma	✔	✔	✔	✔	✔	--	--	--	--	--	--	--	--	--	✔	✔	✔	✔	✔	✔	✔	✔	✔
Durdurma bildirimi (4 bit) ile 2 butonlu karartma	✔	✔	✔	✔	✔	--	--	✔	--	--	✔	--	--	✔	✔	✔	✔	✔	✔	✔	✔	✔	✔
Çevrim aktarımıyla 2 butonla karartma (4 bit)	--	--	--	--	--	--	--	✔	--	--	✔	--	--	✔	✔	✔	✔	✔	✔	✔	✔	✔	✔
Değer ayarı (8 bit) ile 2 butonlu karartma	--	--	--	--	--	--	--	--	--	--	--	--	--	--	--	✔	✔	--	--	--	--	--	--
Butona kısa/uzun süre basılması değerlendirilebilir	✔	✔	✔	✔	✔	--	--	--	--	--	--	--	--	--	✔	✔	✔	✔	✔	--	--	--	--
Jaluzi																							
1 butonla jaluzi kumandası	✔	✔	✔	✔	✔	--	--	--	--	--	--	--	--	--	--	✔	✔	✔	✔	✔	✔	✔	✔
2 butonla jaluzi kumandası	✔	✔	✔	✔	✔	--	--	✔	✔	--	✔	✔	--	✔	✔	✔	✔	✔	✔	✔	✔	✔	✔
Butona kısa/uzun süre basılması değerlendirilebilir	✔	✔	✔	✔	✔	--	--	--	--	--	--	--	--	--	✔	✔	✔	✔	✔	✔	✔	✔	✔
Senaryo																							
Senaryoyu kaydetme ve çağırma, 8-bit	✔	✔	✔	✔	✔	--	--	--	--	--	--	--	--	--	--	✔	✔	✔	✔	✔	✔	✔	✔
Senaryoların kaydedilmesi ve çağrılması, senaryo ile birlikte 1 bit	✔	✔	✔	✔	✔	--	--	--	--	--	--	--	--	--	--	✔	✔	✔	✔	✔	✔	✔	✔
Atım sayımı																							
Sınır değeri izleme ile/olmadan atım sayımı (8 bit, 16 bit, 32 bit)	✔	✔	✔	✔	✔	--	--	--	--	--	--	--	--	--	--	✔	✔	✔	✔	--	--	--	--
Grup kumandası																							
1 butonla grup kumandası	✔	✔	✔	✔	✔	--	--	--	--	--	--	--	--	--	--	✔	✔	✔	✔	--	--	--	--

Seçim ve sipariş verileri için, bkz. sayfa 3/5.

Seçim ve sipariş verileri

	Tip	Versiyon	LK	Sipariş No.	Fiyat beher PE	PU (UNIT, SET, M)	PS*/ P. unit	PG	PG Ağırlık BeherPE yaklaşık
5WG1 262-1EB01 5WG1 263-1EB01	**N 262E**	**N 262E ikili giriş cihazları** Değişken kontaklar için 8 giriş	A	**5WG1 262-1EB01**		1	1 birim	030	0.387
	N 263E	**N 263E ikili giriş cihazları** 12 ... 230 V AC/DC için 8 giriş	A	**5WG1 263-1EB01**		1	1 birim	030	0.377
5WG1 262-1EB11 5WG1 263-1EB11 5WG1 264-1EB11	**N 262E11**	**N 262E11 ikili giriş cihazları** Değişken kontaklar için 16 giriş	A	**5WG1 262-1EB11**		1	1 birim	030	0.440
	N 263E11	**N 263E11 ikili giriş cihazları** 12 ... 230 V AC, 12 ... 115 V DC için 16 giriş	A	**5WG1 263-1EB11**		1	1 birim	030	0.417
	N 264E11	**N 264E11 ikili giriş cihazları** 12 ... 230 V AC/DC için 8 giriş, Değişken kontaklar için 8 giriş	A	**5WG1 264-1EB11**		1	1 birim	030	0.426
5WG1 260-1AB01 5WG1 261-1AB01 5WG1 261-1CB01	**N 260**	**N 260 ikili girişleri** 230 V AC için 4 giriş	C	**5WG1 260-1AB01**		1	1 birim	030	0.134
	N 261	**N 261 ikili girişleri** 24 V AC/DC için 4 giriş	D	**5WG1 261-1AB01**		1	1 birim	030	0.133
	N 261	**N 261 ikili girişleri** (UL) 24 V AC/DC için 4 giriş	D	**5WG1 261-1CB01**		1	1 birim	030	0.136
5WG1 262-4AB02	**GE 262/02**	**GE 262/02 ikili girişleri** Değişken kontaklar için 4 giriş	A	**5WG1 262-4AB02**		1	1 birim	030	0.216
5WG1 220-2AB02	**UP 220/02**	**UP 220/02 buton arabirimleri** (UL) (üretimden kaldırılacaktır) Değişken kontaklar için 4 giriş	X	**5WG1 220-2AB02**		1	1 birim	030	0.060
5WG1 220-2AB21	**UP 220/21**	**UP 220/21 I/O buton arabirimleri**[1] (YENİ) 2 giriş/çıkış	A	**5WG1 220-2AB21**		1	1 birim	030	0.022
5WG1 220-2AB31	**UP 220/31**	**UP 220/31 I/O buton arabirimleri**[1] (YENİ) 4 giriş/çıkış	A	**5WG1 220-2AB31**		1	1 birim	030	0.022

[1] Tavsiye: LED lamba ek parçası, anahtar ve buton ek parçaları için, kırmızı, 1.5 V DC, 1 mA (sipariş no.: 5TG7 318)

* Bu miktarda veya bu miktarın katlarında sipariş

İkili giriş cihazları

	Tip	Versiyon	LK	Sipariş No.	Fiyat beher PE	PU (UNIT, SET, M)	PS*/ P. unit	PG	PG Ağırlık BeherPE yaklaşık
5WG1 501-1AB01	**N 501**	**N 501 kombinasyon jaluzi aktörleri** 4 x 230 V AC, 6 A, 8 x ikili giriş	B	**5WG1 501-1AB01**		1	1 birim	030	0.500
5WG1 502-1AB01	**N 502**	**N 502 kombinasyon anahtar aktörleri** 8 x 230 V AC, 16 A, 8 x ikili giriş	B	**5WG1 502-1AB01**		1	1 birim	030	0.721
5WG1 511-2AB10	**UP 511/10**	**UP 511/10 anahtar aktörleri** 1 x 230 V AC, 16 A, 2 x ikili giriş	A	**5WG1 511-2AB10**		1	1 birim	030	0.095
5WG1 520-2AB31	**UP 520/31**	**UP 520/31 jaluzi aktörleri** 1 x 230 V AC, 6 A, 2 x ikili giriş	A	**5WG1 520-2AB31**		1	1 birim	030	0.092
5WG1 525-2AB31	**UP 525/31**	**UP 525/31 çok amaçlı dimmer'lar** 210 VA, 230 V AC, 50 Hz R, L, C	A	**5WG1 525-2AB31**		1	1 birim	030	0.087
5WG1 562-2AB31	**UP 562/31**	**UP 562/31 anahtar aktörleri** 2 x 230 V AC, 6 A, 2 x ikili giriş	A	**5WG1 562-2AB31**		1	1 birim	030	0.089

* Bu miktarda veya bu miktarın katlarında sipariş

Teknik özellikler

	Tip	Açıklama
	N 670	**Çok amaçlı N 670 giriş/çıkış modülleri** • 2 çok amaçlı giriş/çıkış, her biri aşağıdaki şekilde ayarlanabilir: - Analog giriş 0 V ... 10 V DC - Analog çıkış 0 V ... 10 V DC - 10 V DC için ikili giriş - 10 V DC için ikili çıkış • Sınır değeri izleme ve sinyalleşmeli, ayarlanabilir sınır değerleri ve histerezisli analog giriş • Bus gerilimi arızası ve yenilenmesi durumunda ayarlanabilir gerilim değeriyle çıkış geriliminin alt ve üst sınırı ayarlanabilir analog çıkış • Atım kenarı değerlendirmeli ikili giriş • Bus gerilimi arızası ve yenilenmesi durumunda ayarlanabilir anahtar konumlu ikili çıkış • -25 °C ... +45 °C aralığındaki sıcaklıkların ölçülmesi için Pt1000 ölçüm elemanlı sıcaklık sensörlerinin bağlanması için 2 giriş, sınır değeri izleme ve sinyalleşme ve ayarlanabilir sınırlar ve histerezis özellikleri ile • Aşağıdaki özelliklere sahip, p.f. = 1'de 230 V AC, 10 A nominal değere sahip 2 ikili çıkış, röle kontağı - Yapılandırılabilir kumandalı konum (NO kontak/NC kontak) - Pozitif tahrikli çalıştırma - Bus gerilimi arızası ve yenilenmesi durumunda yapılandırılabilir anahtar konumu • Harici bir 24 V AC/DC güç beslemesi birimi aracılığıyla güç sağlanan elektronik birimler • Tümleşik bus bağlantı birimleri • Bus klemensi ve veri rayına kontak sistemi aracılığıyla bus bağlantısı • TH35 EN 60715 montaj rayı üzerinde montaj için modüler takma cihazları • Genişlik 4 MW (1 MW = 18 mm).

Seçim ve sipariş verileri

	Tip	Versiyon	LK	Sipariş No.	Fiyat beher PE	PU (UNIT, SET, M)	PS*/ P. unit	PG	PG Ağırlık Beher PE yaklaşık kg
5WG1 670-1AB03	**N 670**	**Çok amaçlı N 670 giriş/çıkış modülleri**[1)] 2 x Çok amaçlı giriş/çıkış, 2 Pt1000 girişi, 2 çıkış 230 V AC, 10 A	A	**5WG1 670-1AB03**		1	1 birim	030	0.213

[1)] Harici 24 V AC/DC güç besleme birimi ayrı olarak sipariş edilmelidir (örneğin 4AC2 402).

* Bu miktarda veya bu miktarın katlarında sipariş

Notlar

Birleşik Cihazlar

4

4/2 Giriş

4/3 Giriş/Çıkış Cihazları

4

Giriş

Genel Bakış

	Cihazlar	Uygulama	Sayfa
	Giriş/Çıkış cihazları	Esnek uygulama için giriş ve cihazlarını birleştirir.	4/3

Teknik Özellikler

Tip		N 501	N 502	N 670	N 605	N 605/11	N 526/02	N 266	UP 511/10	UP 562/31	UP 520/31	UP 525/31
Uygulama programı		981701	981501	900501	906101	906202	905303	241C01	207201	207101	207301	301901
Mahfaza verileri												
Tasarım		N	N	N	N	N	N	N	UP	UP	UP	UP
TH35 EN 60715 montaj rayı üzerinde montaj için modüler takma cihazları		✔	✔	✔	✔	✔	✔	✔	--	--	--	--
Sıva altı monte anahtar ve = 60 mm priz kutularına takılması için		--	--	--	--	--	--	--	✔	✔	✔	✔
Boyutlar												
• Genişlik/ (1 MW = 18 mm)	mm	8 MW	8 MW	4 MW	6 MW	6 MW	6 MW	4 MW	53	53	53	53
• Derinlik	mm								28	28	28	28
Görüntüleme/kumanda elemanları												
Giriş başına durum gösterimi için LED		✔	✔	--	--	--	✔	✔	--	--	--	--
Çıkış başına durum gösterimi için LED		✔	✔	--	✔	✔	✔	--	--	--	--	--
Çalışma/durum görüntüleme için LED		✔	✔	--	✔	✔	--	--	--	--	--	--
Cihazın yerel olarak çalıştırılması için düğmeler		✔	✔	--	✔	✔	✔	--	--	--	--	--
Güç beslemesi												
230V AC besleme gerilimi için tümleşik bir güç beslemesi biriminden güç alan elektronik sistemler		✔	✔	--	✔	✔	✔	--	--	--	--	--
Baradan güç alan elektronik sistemler		--	--	--	--	--	--	--	✔	✔	✔	✔
Tümleşik bir güç beslemesi birimi aracılığıyla güç sağlanan elektronik birimler		--	--	24 V AC/DC	--	--	--	12 V DC max. 50 mA	--	--	--	--
Baraya bağlı çalıştırma mümkün		✔	4[1]	--	✔	✔	--	--	--	--	--	--
Bara bağlantısı												
Tümleşik bus bağlayıcılar		✔	✔	✔	✔	✔	✔	✔	✔	✔	✔	✔
Bus klemensi aracılığıyla bara bağlantısı		✔	✔	✔	✔	✔	✔	✔	✔	✔	✔	✔
Veri rayına kontak sistemi aracılığıyla bara bağlantısı		✔	✔	✔	--	--	--	--	--	--	--	--
Çıkışlar												
Kumanda çıkışı												
1 ... 10 V DC		--	--	--	--	--	3	--	--	--	--	--
Çıkış başına maksimum 50 ECG (Osram Dynamik 58 W)		--	--	--	--	--	50	--	--	--	--	--
Pasif kızılötesi ve hareket dedektörlerinin kumandası için iki adet 12 V çıkışı "yürüme testi" ve "ayarlama/ayarı kaldırma"		--	--	--	--	--	--	✔	--	--	--	--
Yük çıkışı												
Değişken röle kontağı		--	**8**[2]	**2**	--	--	**3**	--	**1**	**2**	**1**	**1**
Sessiz yarıiletken anahtar		--	--	--	**6**	**6**	--	--	--	--	--	--
Elektrikli olarak kilitlenmiş röleler (dönme yönünün ters çevrilmesi için)		**4**	--	--	--	--	--	--	--	--	--	--
YükTürleri												
Nominal kontak gerilimi, AC	V	230	230	230	230	230	230	--	230	230	230	230
Nominal kontak akımı	A	6	16	10	--	--	6	--	16	6	6	--
Maks. kısa süreli akımı	A	--	--	--	1.5	0.5	--	--	--	--	--	--
Kalıcı yükleme için anahtarlama kapasitesi	W	--	--	--	12	6	--	--	--	--	--	--
Koruma												
Çıkışların aşırı yük ve kısa devreye karşı elektronik olarak korunması		--	--	--	✔	✔	--	--	--	--	✔	✔
Çok amaçlı girişler/çıkışlar												
Ayarlanabilir çok amaçlı girişler/çıkışlar		--	--	2	--	--	--	--	--	--	--	--
Girişler												
Maksimum kablo uzunluğu, blendajsız, bükülmüş	m	100	100	--	50	50	100	[3]	5	5	5	5
Sinyal girişi için (değişken kontak)		--	--	--	**2 x 3**	**2 x 3**	--	**4**	**2**	**2**	**2**	**2**
Cihazda oluşturulan gerilim aracılığıyla anahtarlama durumunun belirlenmesi		--	--	--	✔	✔	--	--	✔	✔	✔	✔
Gerilim girişi için		4	4	--	--	--	--	--	--	--	--	--
• 12 ... 230 V AC/DC		8	8	--	--	--	--	--	--	--	--	--
PT1000 sıcaklık sensörü girişi		[4]	[4]	**2**	--	--	--	--	--	--	--	--
UP 255/AP 255 için aydınlık sensörü		--	--	--	--	--	**3**	--	--	--	--	--

[1] Her bir giriş, zamanlayıcı veya atım rölesi olarak ayarlanabilen aynı isimdeki çıkışı etkiler.
[2] Except kanal A.
[3] ıstek üzerine:
[4] Düğme girişleri karşılıklı olarak tabandan yalıtılmıştır.

Giriş/Çıkış Cihazları

	Tip	Açıklama
	N 501	**N 501 kombinasyon kapayıcı/panjur aktörleri** • DC veya AC gerilimi için 12 ... 230 V aralığında 8 giriş • 230 V AC için 4 güneşten koruma tahriğinin korunması için elektrikli olarak kilitlenmiş 8 röle kontağı çıkışı, kontak nominal çalışma gerilimi 230 V AC, kontak nominal çalışma akımı 6 A, p.f. = 1 • Teslimat sırasında durumu, girişlere bağlı düğmeler aracılığıyla kapayıcı/panjur düğmesi işlevi başına çıkışların doğrudan kumandası için ön ayarlanmıştır • Doğrudan çalıştırmanın etkinleştirildiğini göstermek için sarı LED • Bara ve doğrudan çalıştırma arasında geçiş için düğme • Düğmeye basıldığı sürece doğrudan çalıştırmadaki çıkışın AÇIK konuma getirilmesi için role kontağı çıkışı başına bir düğme • Bara ile bağlanmışsa, ilgili sinyal durumunun gösterimi için giriş başına bir kırmızı LED, girişlerin parametrelerinin isteğe bağlı olarak paylaşılan şekilde veya ayrı ayrı belirlenmesi ve ETS kullanarak giriş başına yapılandırılabilir işlev özellikleri ile • ılgili bloke edici nesne aracılığıyla her bir girişin isteğe bağlı olarak bloke edilmesi • Değişikliklerden sonra giriş nesnelerinin aktarımı • Giriş nesnelerinin isteğe bağlı olarak çevrimsel aktarımı • Güneş korumasını uç konumuna getirmek, hareketi durdurmak veya panjur çıtalarının adım adım ayarı için jaluzi kanalı başına iletişim nesneleri • Konum özelliklerini bir yüzde değeri olarak kullanarak güneş korumasını ve panjur çıtalarını doğrudan belirli bir konuma hareket ettirmek için iletişim nesneleri • Kapayıcı/panjur müdahale olmadan üst konumdan alt konuma indirildikten sonra panjur çıtalarının otomatik olarak önceden belirlenmiş bir konuma ayarlanması, kapayıcıların/panjurların ve çıtaların 2 ara konumunu kaydetmek ve çağırmak (yenilemek) için tümleşik 1 bit senaryo kumandası özelliği ile • Tümleşik 8 bit senaryo kumandası ve her bir çıkışın 8 adete kadar senaryoya entegre edilmesi • Maksimum gün ışığıyla gölgeleme için panjur çıtalarının günışığı izleme kumandasının etkinleştirilmesi/devreden çıkarılması isteğe bağlı "Güneş" nesnesi • ılgili güneş korumasının manüel kumandası için bir bara düğmesine basarak ilgili kanalın otomatik ve manüel modu arasında ve otomatikten manüel moduna otomatik moda geçiş arasında ayrım • Manüel modun otomatik konum komutlarına göre önceliği • Güneş korumasını yapılandırılan güvenlik konumuna getirmek (örneğin bir rüzgar alarmı durumunda) için, alarm beklemede olduğu sürece farklı bir konuma hareketi bloke ederek, cihaz veya kanal başına alarm nesnesi • Güneş korumasını geçerli konumunda kilitlemek için (örneğin dış çıtaların temizlenmesi için) cihaz veya kanal başına hareket önleyici nesne • Güneş koruması ve panjur çıtası konumunu bir yüzde değeri olarak taramak otomatik olarak aktarılması için kanal başına durum nesnesi • Standart bara yükünün sadece yarısına sahip tümleşik bara bağlantı birimi ile, alt ve üst konuma erişildiğinin sinyalle bildirilmesi için isteğe bağlı nesne.
	N 502	**N 502 kombinasyon anahtar aktörleri** • Çıkışlar özdeştir veya ayrı ayrı yapılandırılabilir • Çalışma modu her bir çıkış için ayarlanabilir (normal mod, zamanlayıcı modu) • Anahtarlama davranışı her bir çıkış için ayarlanabilir (NO kontak/NC kontak) • Ayarlanabilir AÇMA/KAPAMA gecikmesi • ıki iletişim nesnesinin seçilebilir mantıksal işlemi (VE/VEYA) ve bir bara gerilimi yenilemesi durumunda ayarlanabilir çalışma başlangıç değeri • Çıkış başına nesne eklenebilir, gece boyunca aydınlatmanın sınırlı olarak AÇIK konuma getirilmesi için gece modu • Gece veya zamanlayıcı modu sırasında ayarlanabilir AÇIK konum süresi • Gece veya zamanlayıcı modu sırasında cihazı kısa süreyle açıp kapayarak (yakıp söndürerek) seçilebilir şekilde bekleyen KAPAMA konumu uyarısı • Her bir çıkış başına durum gösterimi nesnesi eklenebilir • Değiştirme işleminden sonra durum nesnelerinin talep üzerine ve/veya otomatik olarak aktarılması • Tümleşik 8 bit senaryo kumandası ve her bir çıkışın 8 adete kadar senaryoya entegre edilmesi • Elektrik kesintisi sırasında tüm çıkışların anahtarlama durumunun değişmemesi • Sisteminin yenilenmesinden sonra anahtarlama durumu her bir çıkış için ayarlanabilir
	N 670	**Çok amaçlı N 670 giriş/çıkış modülleri** 2 x Çok amaçlı Giriş/çıkış, Pt1000 için 2 giriş, 2 röle çıkışı, 230 V AC, 10 A • 2 çok amaçlı giriş/çıkış, her biri aşağıdaki şekilde ayarlanabilir: - Analog giriş 0 V ... 10 V DC - Analog çıkış 0 V ... 10 V DC - 10 V DC için ikili giriş - 10 V DC için ikili çıkış • Bara gerilimi arızası ve yenilenmesi durumunda ayarlanabilir gerilim değeriyle çıkış geriliminin alt ve üst sınırı ayarlanabilir analog çıkış • Atım kenarı değerlendirmeli ikili giriş • Yapılandırılabilir kumandalı konum (NO kontak/NC kontak) • Pozitif tahrikli çalıştırma • * Bir bara gerilimi arızası durumunda yapılandırılabilir davranış ıyileşme • Aşağıdaki özelliklerle analog giriş ve PT1000 girişi: - Sınır değer izleme - Sınır değeri sinyali - Ayarlanabilir sınır değerleri - Ayarlanabilir histerezis
	N 605	**N 605 termal tahrik aktörleri** 6 giriş ve çıkışla • Isıtıcılar ve soğutma tavanları için küçük valfler için elektrotermal aktörlerin kumandası için • Yapılandırılabilir kontak tipi (NO kontak/NC kontak) • Çevrimsel değişim durumunda ve/veya bara veya sistem gerilimi yenilemesi durumunda, giriş durumu nesnelerinin talep üzerine aktarılmasının yapılandırılması • Kısa devre veya aşırı yüklü bir çıkışın sinyalle bildirilmesi ve ilgili gruptaki tüm • Yapılandırılabilir valf açma ve kapama süresi • Enerjisi kesilen bir çıkış durumunda yapılandırılabilir valf durumu (açık veya kapalı) • Doğrusal olmayan bir valf karakteristiği eğrisinin ayarlanması • Komutları bir yüzde değeri olarak konumlandırarak veya AÇMA/KAPAMA anahtarlama komutları aracılığıyla çıkış başına yapılandırılabilir kumanda ile • Yüzde konumlama komutlarının atım genliği modülasyonlu anahtarlama komutlarına dönüştürülmesi • Bir açık pencere durumunda çıkış başına yapılandırılabilir konumla • ıstek üzerine veya anahtarlama durumu değiştiğinde bir çıkış durumu nesnesinin aktarımı ile • * Bir bara gerilimi arızası durumunda yapılandırılabilir davranış • ısteğe bağlı kireçlenme koruması ile • Yapılandırılabilir aktarım

	Tip	Açıklama	
	N 605/11	**N 605/11 termal tahrik aktörleri** 2 x 3 çıkış, 2 ısıtma/soğutma altlığının kumandası için • Isıtıcılar ve soğutma tavanları için küçük valfler için elektrotermal aktörlerin kumandası için • Yapılandırılabilir kontak tipi (NO kontak/NC kontak) • Her biri bir sessiz yarıiletken anahtarı ile 6 çıkış, her biri 3 çıkışa ve çıkışların ileri akış ve geri dönüş valflerine sabit olarak atanmasına sahip 2 gruba ayrılmış • Yapılandırılabilir valf açma ve kapama süresi • Kısa devre veya aşırı yüklü bir çıkışın sinyalle bildirilmesi ve ilgili gruptaki tüm çıkışlara verilen enerjinin kesilmesi	• Tüm çıkışların AÇMA/KAPAMA anahtarlama komutu ile kumanda edilmesi • ıstek üzerine veya anahtarlama durumu değiştiğinde bir çıkış durumu nesnesinin aktarımı, isteğe bağlı olarak geri dönüş valfinin ısıtma ve soğutma modu arasında otomatik geçişi ile veya geri dönüş valfinin bir nesne aracılığıyla geçişi ile • ileri akış valfleri kapalıysa geri dönüş valfine verilen enerjinin kesilmesi • * Bir bara gerilimi arızası durumunda yapılandırılabilir davranış • Yapılandırılabilir aktarım
	N 526/02	**N 526/02 anahtar/kısma aktörleri** 3 x 230 V AC, 6 A, sabit aydınlatma seviyesi kumandası ile • Çıkış başına tümleşik sabit aydınlatma seviyesi kumandası (çıkışlar ana/yardımcı birim görevi görebilir) • Yapılandırılabilir başlangıç değeri • Ayarlanabilir kısma süresi • AÇMA/KAPAMA • PARLAK/KOYU kısma	• AÇMA/KAPAMA ve PARLAK/KOYU kısma ile mümkündür • 8 bit değerin ayarlanması • Gece modu (temizlik aydınlatması) • Anahtarlama ve kısma durumunun aktarılması • * Bir bara gerilimi arızası durumunda yapılandırılabilir davranış ıyileşme
		Aksesuarlar	
 	AP 255 **UP 255**	**AP 255/UP 255 iç mekan aydınlık sensörleri** N 526/02 anahtar/kısma aktörleri için • N 526/02 anahtar/kısma aktörlerine, aynı zamanda sensör elektronik sistemlerine güç vermek için kullanılan, 100 m uzunluğa kadar 3 telli kablo aracılığıyla doğrudan bağlantı için • Kablonun N 526/02'ye bağlanması için takılabilir alçak gerilim terminali • Aşağıdaki iki fiber optik çubuğu içerir: - Montaj yüzeyi için paralel ışığa duyarlı yüzey - Montaj yüzeyi için eğimli (45°) ışığa duyarlı yüzey	UP 255 iç mekan aydınlık sensörleri • 58 mm çapında ve en az 40 mm toplam derinlikte bir boş duvar veya sıva altı montaj kutusuna montaj için • Kapak beyaz plastiktendir (polistiren) • Boyutlar (Y x G x D) 30 x 52 x 33 mm. AP 255 iç mekan aydınlık sensörleri • Bir tavana veya duvara montaj için • 75 mm çapında ve 26 mm yüksekliğinde beyaz plastikten polipropilen) yapılmış yüzeye montaj mahfazasını içerir • Boyutlar (Y x G x D) 30 x 72 x 33 mm.
	N 266	**N 266 detektör grup terminalleri** Pasif detektörler için 4 adet izlenen girişle • Pasif detektörlerin (örneğin manyetik kontaklar) izlenen şekilde bağlanması ve daha fazla güvenlik gerektiren uygulamalarda değişken kontakların bağlanması için • Detektör grubu terminalinin bir iletişim nesnesi aracılığıyla ayarlanması/ayarın kaldırılması	• Bir kısa devre veya sinyal hattının kesilmesi durumunda arıza mesajıyla • Harici güç beslemesinin izlenmesi
	UP 511/10	**AP 511/10 anahtar aktörleri** 16 A, 1 x 230 V AC, 2 x ikili girişler • ınşaat alanı işlevi, girişler çıkışı doğrudan etkiler • Engelleme işlevi • Mantık işlemi işlevi • Aktarım durumu • Zaman işlevleri: - KAPATMA gecikmesi - AÇMA gecikmesi - Zamanlayıcı modu (otomatik merdiven anahtarı)	• Bir bara gerilimi yenilemesi durumunda yapılandırılabilir davranış arızası/yenilemesi • Pozitif tahrikli çalıştırma • Çıkış ters çevrilebilir (NO kontak/NC kontak) • Girişler için ayarlanabilir çalışma modu: değer ayarı, kısma, kapayıcı/panjur kumandası, senaryo kumandası • Girişler için engelleme işlevi • Bir bara gerilimi yenilemesi durumunda yapılandırılabilir davranış
	UP 562/31	**AP 562/31 anahtar aktörleri** 2 x 230 V AC, 6 A, 2 x ikili giriş • ınşaat alanı işlevi, girişler çıkışı doğrudan etkiler • Engelleme işlevi • Mantık işlemi işlevi • Aktarım durumu • Zaman işlevleri: - KAPATMA gecikmesi - AÇMA gecikmesi - Zamanlayıcı modu (otomatik merdiven anahtarı)	• Bir bara gerilimi yenilemesi durumunda yapılandırılabilir davranış • Pozitif tahrikli çalıştırma • Çıkış ters çevrilebilir (NO kontak/NC kontak) • Girişler için ayarlanabilir çalışma modu: değer ayarı, kısma, kapayıcı/panjur kumandası, senaryo kumandası • Girişler için engelleme işlevi • Bir bara gerilimi yenilemesi durumunda yapılandırılabilir davranış

Giriş/Çıkış Cihazları

	Tip	Açıklama
	UP 520/31	**UP 520 kapayıcı/panjur aktörleri** 1 x 230 V AC, 6 A, 2 x ikili giriş • Anahtarlama elemanları olarak 2 elektrikli olarak kilitlenmiş röle kontağı • Seçilebilir güneş koruması tipi (Jaluzi/stor) • Hareket yönü değiştiğinde yapılandırılabilir durma süresi • Güneş koruması işlevinin etkinleştirilmesi/devreden çıkarılması için nesne • Güneş koruması işlevinin etkinleştirilmesi/devreden çıkarılması için yapılandırılabilir güneşlik konumu • 2 güvenlik nesnesi • Güvenlik nesnelerinin seçilebilir olarak çevrimsel izlenmesi • Güvenlik işlevinin etkinleştirilmesi veya devreden çıkarılmasında yapılandırılabilir bir uç konumuna hareket • Bir bara gerilimi arızası/yenilemesi durumunda yapılandırılabilir davranış • Girişler için ayarlanabilir çalışma modu: - ıkincil giriş olarak, sadece anahtarlama çıkışını doğrudan etkiler - Bara iletişimli genel ikili girişler olarak bağımsız şekilde hareket eder • Anahtarlama, kısma, kapayıcı/panjur, değer aktarımı ve senaryo kumandası işlevlerinin 2 girişe serbest şekilde atanması • Giriş başına 2 bağımsız anahtarlama nesnesi • Engelleme girişleri için engelleme nesneleri • Bir bara gerilimi yenilemesi durumunda giriş başına ayrı olarak yapılandırılabilir davranış • Her iki giriş için ayarlanabilir mesaj bildirim hızı sınırı • Faz iletkenlerini, çıkışları, girişleri ve barayı bağlamak için yaklaşık 20 cm uzunluğunda kablolar
	UP 525/31	**UP 525/31 çok amaçlı kısıcılar** 50 ... 210 VA, 230 V AC, 50/60 Hz, 2 x ikili giriş • Ayarlanabilir anahtarlama ve kısma davranışı • Seçilebilir çalışma modu (normal mod, zamanlayıcı modu) • Yumuşak AÇMA ve yumuşak KAPAMA • Kısma veya yeni bir kısma değerine atlama • Ayarlanabilir kısma değerinin altında kısıldığında zaman gecikmeli KAPAMA • Anahtarlam durumu ve kısma durumu hakkında geri bildirim • Kısa devre sinyali • Yük arızası mesajı • Tümleşik 8-bit senaryo kumandası • Engelleme çıkışı için engelleme nesnesi • Engelleme fazının başında ve sonunda yapılandırılabilir kısma • Bir bara gerilimi yenilemesi sonrasında yapılandırılabilir çıkış davranışı • Girişler için ayarlanabilir çalışma modu: - ıkincil giriş olarak, sadece anahtarlama çıkışını doğrudan etkiler - Bara iletişimli genel ikili girişler olarak bağımsız şekilde hareket eder • Anahtarlama, kısma ve kapayıcı/panjur işlevlerinin serbestçe atanması • 2 girişe değer aktarımı ve senaryo kumandası • Giriş başına 2 bağımsız anahtarlama nesnesi • Engelleme girişleri için engelleme nesneleri • Bir bara gerilimi yenilemesi durumunda giriş başına ayrı olarak yapılandırılabilir davranış • Her iki giriş için ayarlanabilir mesaj bildirim hızı sınırı • Faz iletkenlerini, çıkışları, girişleri ve barayı bağlamak için yaklaşık 20 cm uzunluğunda kablolar

Seçim ve sipariş verileri için, bkz. sayfa 4/7.

Seçim ve Sipariş Bilgileri

	Tip	Versiyon	LK	Sipariş No.	Fiyat PU	PE (BİRİM, SET, M)	PKG*/ VPE	PG	Beher PU ağırlık yaklaşık kg
5WG1 501-1AB01	**N 501**	**N 501 kombinasyon kapayıcı/panjur aktörleri** 4 x 230 V AC, 6 A, 8 x ikili giriş	B	**5WG1 501-1AB01**		1	1 birim	030	0.500
5WG1 502-1AB01	**N 502**	**N 502 kombinasyon anahtar aktörleri** 8 x 230 V AC, 16 A, 8 x ikili giriş	B	**5WG1 502-1AB01**		1	1 birim	030	0.721
5WG1 670-1AB03	**N 670**	**Çok amaçlı N 670 giriş/çıkış modülleri**[1)] 2 x Çok amaçlı giriş/çıkış, 2 Pt1000 girişi, 2 çıkış 230 V AC, 10 A	A	**5WG1 670-1AB03**		1	1 birim	030	0.213
5WG1 605-1AB01	**N 605**	**N 605 termal tahrik aktörleri** Her biri 6 giriş ve çıkışla	A	**5WG1 605-1AB01**		1	1 birim	030	0.436
5WG1 605-1AB11	**N 605/11**	**N 605/11 termal tahrik aktörleri** 6 giriş, 2 x 3 çıkış, 2 ısıtma/soğutma altlığının kumandası için	A	**5WG1 605-1AB11**		1	1 birim	030	0.432
5WG1 526-1AB02	**N 526/02**	**N 526/02 anahtar/kısma aktörleri** 3 x 230 V AC, 6 A, sabit aydınlatma seviyesi kumandası ile	A	**5WG1 526-1AB02**		1	1 birim	030	0.459
		Aksesuarlar							
	UP 255	**UP 255 iç mekan aydınlık sensörleri** N 526/02 anahtar/kısma aktörleri	A	**5WG1 255-4AB01**		1	1 birim	030	0.092
	AP 255	**AP 255 iç mekan aydınlık sensörleri** N 526/02 anahtar/kısma aktörleri	C	**5WG1 255-4AB02**		1	1 birim	030	0.096

[1)] Harici 24 V AC/DC güç besleme birimi ayrı olarak sipariş edilmelidir (örneğin 4AC2 402).

* Bu miktarda veya bu miktarın katlarında sipariş edebilirsiniz.

Giriş/Çıkış Cihazları

	Tip	Versiyon	LK	Sipariş No.	Fiyat PU	PE (BİRİM, SET, M)	PKG*/ VPE	PG	Beher PU ağırlık yaklaşık kg
5WG1 266-1AB01	**N 266**	**N 266 detektör grup terminalleri** Pasif detektörler için 4 adet izlenen girişle	B	**5WG1 266-1AB01**		1	1 birim	030	0.204
5WG1 511-2AB10	**UP 511/10**	**AP 511/10 anahtar aktörleri** 1 x 230 V AC, 16 A, 2 x ikili giriş	A	**5WG1 511-2AB10**		1	1 birim	030	0.095
5WG1 562-2AB31	**UP 562/31**	**AP 562/31 anahtar aktörleri** 2 x 230 V AC, 6 A, 2 x ikili giriş	A	**5WG1 562-2AB31**		1	1 birim	030	0.089
5WG1 520-2AB31	**UP 520/31**	**UP 520/31 kapayıcı/panjur aktörleri** 1 x 230 V AC, 6 A, 2 x ikili giriş	A	**5WG1 520-2AB31**		1	1 birim	030	0.092
5WG1 525-2AB31	**UP 525/31**	**UP 525/31 çok amaçlı kısıcılar** 50 ... 210 VA, 230 V AC, 50/60 Hz, 2 x ikili giriş R, L, C	A	**5WG1 525-2AB31**		1	1 birim	030	0.087

* Bu miktarda veya bu miktarın katlarında sipariş edebilirsiniz.

Özel Uygulamalara Yönelik Cihazlar
Aydınlatma

5

5/2	**Giriş**
5/5	**Dimmer'lar**
5/9	**Anahtar/Kısma Aktörleri**
5/16	**Işık Seviyesi Kumandaları**

Giriş

Genel Bakış

	Cihazlar	Uygulama	Sayfa
	Dimmer'lar	Çok amaçlı kısıcılar bağlı yük tipini otomatik olarak belirler ve buna göre uyarlanır. Ampullerin, HV halojen lambaların ve elektrik transformatörlü LV halojen lambaların kısılması için arka kenar faz kısıcıları.	5/5
	Anahtar/karartma aktörleri	Flüoresan lambaların kısılabilir elektronik kumanda aletleri ile anahtarlanması ve kısılması.	5/9
	Işık seviyesi kumandaları	Kullanışlılık ve enerji tasarrufu bir arada, bu parçalar aydınlatmanızı optimize etmenizi sağlar.	5/16

Fonksiyon		Uygulama	Bölüm
Anahtarlama	Yük	Aydınlık sıralar	2/3
Kısma	Klasik	Ampul kısma	5/5
	1 ... 10 V aralığında 8 giriş	Kısma elektronik kumanda aletleri	5/9
	DALI	Kısma elektronik kumanda aletleri	5/9
Kontroller	Dış ortam aydınlık sensörleri	Sanayi binalarındaki salonların iç mekan aydınlatması	5/16
Kumanda	ıki basamaklı kumanda	Salon/merdiven aydınlatması	5/16
	Sürekli ışık seviyesi kumandası	Ofis çalışma alanı aydınlatması	5/16
Mevcudiyet kontrolü	Hareket detektörü	Salon/merdiven aydınlatması	5/16
	Mevcudiyet detektörü	Ofis çalışma alanı aydınlatması	5/16
Zaman kontrolü	Günlük, haftalık, yıllık program	Açılma saatlerinden sonra alışveriş merkezi	13/5
	Zamanlayıcı modülü	Salon/merdiven aydınlatması	13/5
	Astro işlevi	Park yeri aydınlatması	13/5
Senaryo kumandası	Senaryolar	Otel/restoranlarda ortam aydınlatması	2/3
	Etkiler	Binanın dış yüzü için değişen renkte LED'ler	5/9

Enerji tasarruflu aydınlatma

Bir binada elektrik enerjisinin yaklaşık %28'si aydınlatma için kullanılır. Binalarda artan enerji verimliliği talepleri enerji beslemesi, dağıtımı ve kullanımının daha iyi optimize edilmesini gerektirmektedir. Bu hedefe sadece otomasyon aracılığıyla erişilebilir. Yararlı otomasyon, oda sıcaklığı ve aydınlatma seviyesinin geçerli kullanım durumuna optimum şekilde ayarlanabilmesi için odayı kullananların konfor gereksinimlerini dikkate alır. Odayı kullananlar kendi çalışma ortamlarını bireysel gereksinimlerine uyacak şekilde ayarlayabilmelidir.

Bir ofis binası ile tasarruf potansiyelinin gösterilmesi

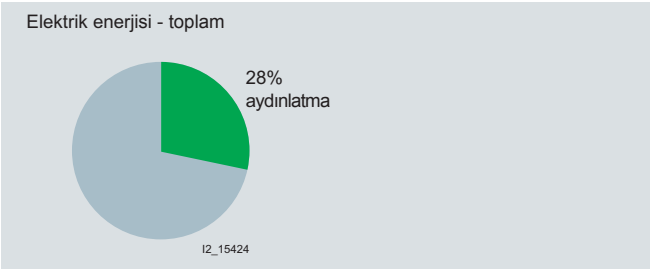

Enerji maliyetlerini azaltmak için, bir odanın yapay aydınlatması zamana, kullanım durumuna ve günışığına göre kontrol edilebilir. Bu amaca yönelik çeşitli çözümler mevcuttur, bunları aşağıdaki bölümlerde açıklayacağız ve enerji maliyetlerini azaltmak bakımından verimliliklerini ele alacağız.

Örnek olarak, bir ofisteki potansiyel enerji tasarruflarını göstereceğiz. Otomatikleştirilmemiş bir aydınlatma durumunda, "Potansiyel tasarruf seçenekleri" şemasında gösterilen bir kullanıcı profili bulunduğunu kabul edebiliriz. 7.00'da minimum aydınlatmanın açık olduğunu kabul edelim. 8.00'dan itibaren oda kullanıcıları tarafından aydınlatma tamamen açılır. Bundan sonra, son kişi odadan çıkana ve ışığı söndürene kadar aydınlatma tüm gün açık bırakılır. Temizlik için genel olarak minimum aydınlatma açık bırakılır. Sonra, aydınlatma temizlikçiler veya güvenlik tarafından kapatılır.

Potansiyel tasarruflar: şemadaki gri alanlar manüel aydınlatma kumandası durumunda kullanılan enerjiyi gösterir.

Zamana bağlı aydınlatma kumandası

Odaya giren insanlar aydınlatma seviyesi nedeniyle lambaları yaktıklarında, çoğu kez çıkarken kapatmayı unuturlar. Zamana bağlı bir aydınlatma kumandası bunu dikkate almalıdır. Zamana bağlı aydınlatma kumandası ya bir olayla ilgili olarak göreli ya da saat ve tarihe bağlı olarak mutlaktır. Zamana bağlı aydınlatma kumandası bir olaya bağlı ise, belirlenen bir sürenin sonunda aydınlatma kapatılır veya minimum bir değere kısılır. Bu tip aydınlatma kumandasının en bilinen örneği merdiven aydınlatması kumandasıdır.

Zamana bağlı bir aydınlatma kumandası durumunda, aydınlatma belirli bir süre sonra otomatik olarak kapatılır. Kullanıcı bekleyen bir kapatma işlemi konusunda uyarmak için, aydınlatma işlemden önce yanıp sönmeye veya donanıma bağlı olarak belirli bir değere kısılmaya ayarlanabilir. Bu, kullanıcılara manüel olarak iptal ederek, kapatma işlemini belirli bir süre, örneğin 60 dakika, geciktirme olanağı sağlar.

"Potansiyel tasarruf miktarları" şekli mevcudiyete bağlı aydınlatma kumandasının gün içinde enerji tüketimi üzerindeki etkisini gösterir.

Aydınlatmayı merkezi olarak kapatarak, enerji tüketimi % 18 oranında azaltılabilir.

Günışığına bağlı aydınlatma kumandası

Bir odadaki ışık miktarının günışığına bağlı kumandası için genellikle iki yöntem vardır: odadaki bir aydınlık sensörü aracılığıyla aydınlatma seviyesi kumandası (sabit aydınlatma seviyesi kumandası) veya pencerenin yönünü, pencerenin geometrisini ve gölge yapabilecek nesnelerin bulunup bulunmadığını (binalar, ağaçlar) dikkate alan kumanda cihazları ile birlikte bir dış aydınlık sensörü aracılığıyla aydınlatma kumandası.

Her iki yöntemi yararları konusunda da argümanlar vardır. Günışığına bağlı aydınlatma kumandası diğer aydınlatma kumanda sistemlerinden daha az sensör gerektirse de, hizmete alma sırasında önemli ölçüde yüksek mühendislik maliyetleri oluşur. Mevcut günışığını optimum olarak kullanacak ve enerji maliyetlerini düşürecek şekilde, aydınlatma seviyesi bir sabit aydınlatma seviyesi kumandası ile önceden belirlenmiş bir değerde veya kullanıcı tarafından tanımlanan bir değerde tutulabilir. Günışığını kullanmak ve parlama önleyici koruma sağlamak üzere, ilgili kapayıcı/panjurların çıtaları doğrudan günışığının vurmasını önlerken mevcut günışığının oda içine girmesini sağlayacak şekilde kumanda edilebilir. Doğrudan günışığının odaya girmesinin önlenmesi aynı zamanda odanın aşırı ısınmasını önler.

Zamana bağlı aydınlatma kumandası

Pek çok oda sadece günün bir kısmında kullanılır, bu yüzden mevcudiyete bağlı bir günışığı kumanda sistemi enerji maliyetlerini düşürmek için kullanışlı bir şekilde uygulanabilir.

Mevcudiyet detektörlerini kullanarak, oda işlevleri otomatik olarak konfor modundan çalışmaya hazır veya enerji tasarrufu modlarına geçirilebilir. Aynı zamanda bir erişim kumandası ile birlikte veya manüel olarak veya önceden belirlenmiş bir zamana göre kullanılabilirler. Koridorlarda, aydınlatma ana kullanım süreleri dışında kapatılabilir ve insan bulunduğu tespit edildiğinde yeniden yakılabilir. Ana kullanım sürelerinde, kimse bulunmadığında aydınlatma minimum aydınlık seviyesine de indirilebilir. Bu maksimum oranda enerji tasarrufu sağlar ve aydınlatmanın hizmet ömrünü uzatır.

Koridor aydınlatmasının çalışması mevcudiyete bağlıysa, doğru aydınlatma seviyesi gereken zamanda ve miktarda sağlanır. Enerji tüketimi de gerçek gereksinimlerle sınırlı kalır. Bu, aydınlık, hareket ve zamana bağlı olarak yanan, dolayısıyla daima gerektiğinde yanan dış mekan ve yol aydınlatması için de geçerlidir.

Giriş

“Potansiyel tasarruf miktarları” şekli mevcudiyete bağlı aydınlatma kumandasının gün içinde enerji tüketimi üzerindeki etkisini gösterir.

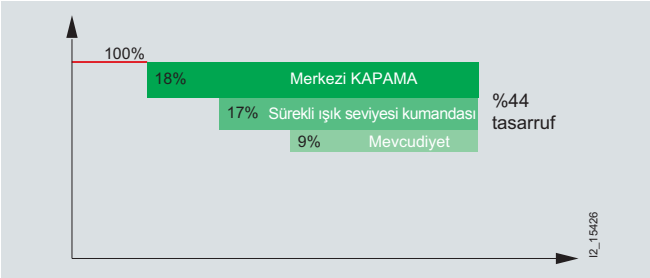

Potansiyel tasarruf miktarları

Zamana, günışığına ve mevcudiyete bağlı aydınlatma kumandalarının kullanılması ile elde edilen enerji maliyetleri düşüşü yaklaşık % 44’tür.

Maliyet bakımından verimlilik

Maliyet bakımından verimlilik, kullanılan tasarruf yöntemine yapılan yatırımın karşılığının alınması için gereken süre olarak da ifade edilebilir. Örneğimizde, KNX parçalarından oluşan bir aydınlatma kumandası sistemi kullanıldığında 3,3 yıllık bir geri ödeme süresi hesaplanmaktadır.

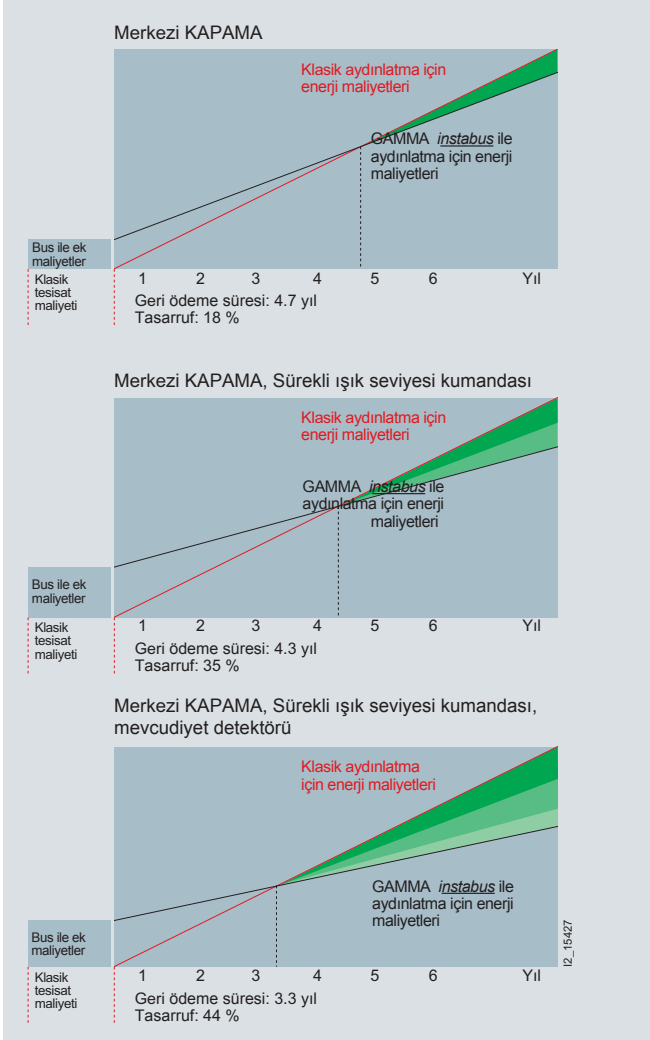

Genel Bakış

Çok amaçlı kısıcılar

Çok amaçlı kısıcılar, çıkışlarına bağlı yük tipini (direnç, endüktif veya kapasitif) otomatik olarak belirleyen ve buna bağlı olarak ön kenar faz moduna (ampuller veya lambadan önce klasik transformatöre sahip LV halojen lambalar gibi bir direnç yükü veya bir endüktif yük için) veya arka kenar faz moduna (lambadan önce elektronik bir transformatöre sahip LV halojen lambalar gibi bir kapasitif yük için) geçerler.

Örnek kombinasyonlar

- Yüklerin klasik olarak kısılması
  ıkili girişlerde iki düğme üzerinde 1 x 300 VA - 1000 VA
- KNX temelinde GAMMA ***instabus*** ile yüklerin kısılması
  6 x 300 VA, 500 VA
  1 x 300 VA, 500 VA and 5 x 300 VA, 500 VA, 1000 VA
  1 x 300 VA, 500 VA and 3 x 300 VA, 500 VA, 1000 VA ve 1 x 2000 VA ile paralel çalışan 2 x 1000 VA
  1 x 300 VA, 500 VA and 1 x 300 VA, 500 VA, 1000 VA ve Paralel çalışan 2 x 2000 VA

Blok şeması 1:
KNX olmadan 1 kanallı çalışma, iki girişte (E1, E2)[1] klasik düğmelerle kumanda

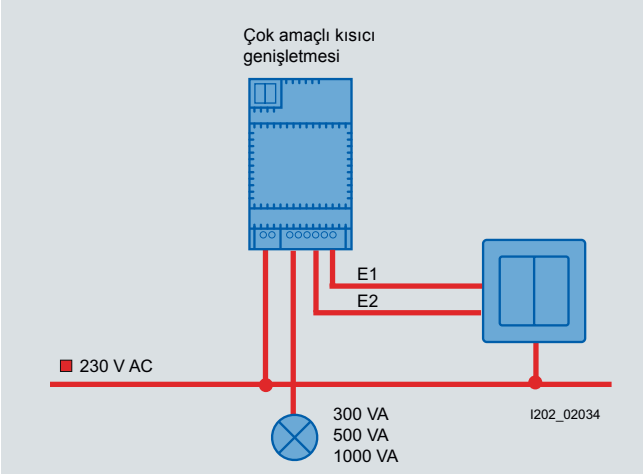

Blok şeması 2:
KNX ile 6 kanallı çalışma, ana modül 300 VA, beş genişletme 300 VA[1]

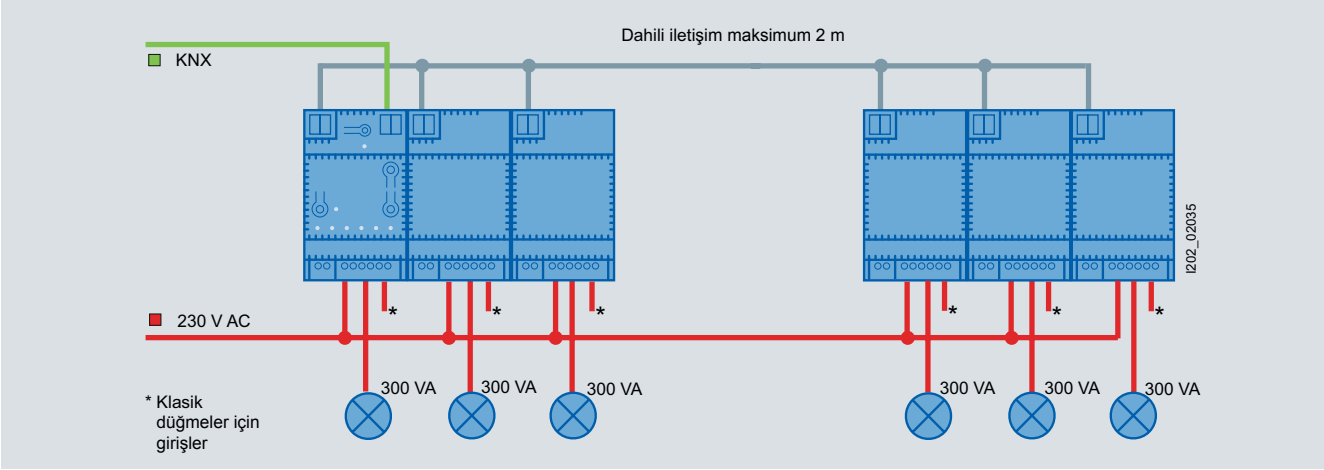

Blok şeması 3:
KNX ile 6 kanallı çalışma, ana modül 500 VA, üç genişletme 300 VA, 500 VA, 1000 VA ve paralel olarak çalışan iki 1000 VA genişletme[1]

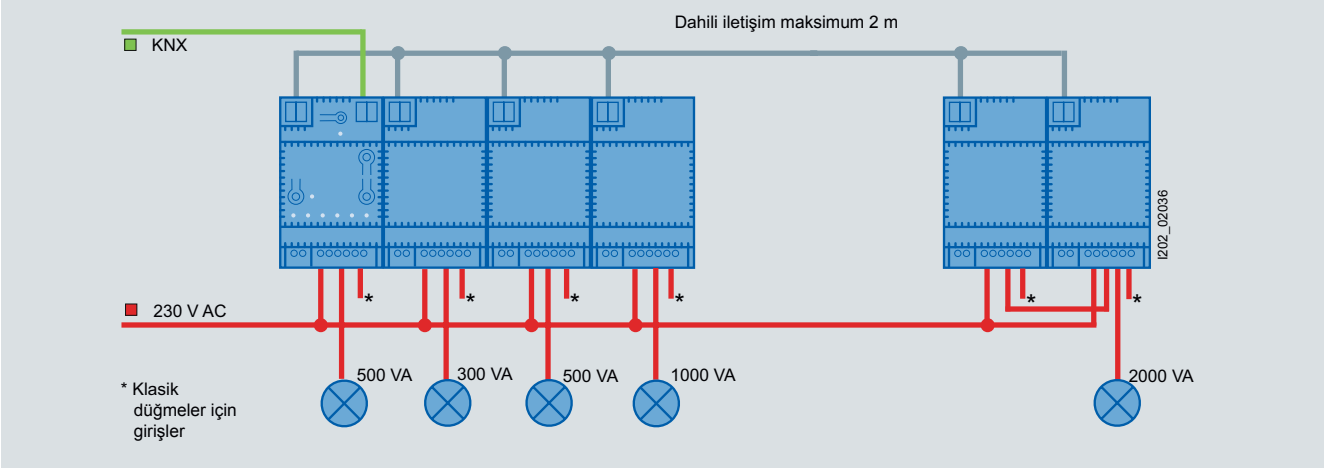

[1] Burada gösterilen blok şemaları sadece modüllerin nasıl birbirine bağlanabileceğini veya arabirim uygulanabileceğini gösteren örneklerdir. Daha ayrıntılı bilgi için, aşağıdaki adreste bulunan teknik dokümantasyona bakınız: www.siemens.com/gamma-td.

Dimmer'lar

Teknik özellikler

Tip		N 527/31	N 528/31	N 528/04[1]	N 527/04[1]	N 527/51[1]	UP 525	UP 525/11	UP 525/31
Mahfaza verileri									
Tasarım		N	N	N	N	N	UP	UP	UP
TH35 EN 60715 montaj rayı üzerinde montaj için modüler takma cihazları		✔	✔	✔	✔	✔	--		--
Sıva altı monte anahtar ve = 60 mm priz kutularına takılması için		--	--	--	--	--	✔	✔	✔
Tekli-dörtlü bara düğmesinde bağlanmak için tümleşik kullanıcı arabirimi		--	--	--	--	--	✔	--	--
Bir çok amaçlı kısıcı genişletmesinin bağlanması için arabirim		✔	✔	✔	✔	✔	--	--	--
Boyutlar									
• Yükseklik	mm						71	51	
• Genişlik (1 MW = 18 mm)	mm	3 MW	3 MW	3 MW	3 MW	3 MW	71	44	53
• Derinlik	mm						40	40	28
Montaj tipi									
Vida ile tespit		--	--	--	--	--	✔	--	--
Güç beslemesi									
Baradan güç alan elektronik sistemler		--	--	--	--	--	✔	✔	✔
230V AC besleme gerilimi için tümleşik bir güç beslemesi biriminden güç alan elektronik sistemler		✔	✔	✔	✔	✔	--	--	--
Bara bağlantısı									
Tümleşik bus bağlayıcılar		✔	✔	✔	✔	✔	✔	✔	✔
Bus klemensi aracılığıyla bara bağlantısı		✔	✔	✔	✔	✔	✔	✔	--
Veri rayına kontak sistemi aracılığıyla bara bağlantısı		--	--	--	--	--	--	--	✔
Çıkışlar									
Yük çıkışı									
Kanal sayısı		**1**	**1**	**1**	**1**	**1**	**1**	**1**	**1**
Yük tipi		R, L, C	R, L, C	R, L, C	R, L, C	R, L, C	R, C	R, C	R, L, C
Yük									
Nominal kontak gerilimi, AC	V	230	230	230	230	230	230	230	230
Kısıcı çıkışı	VA	**20 ... 500**	**20 ... 300**	**20 ... 300**	**20 ... 500**	**20 ... 1000[2]**	**20 … 250**	**20 … 250**	**50 ... 210**
Koruma									
Çıkışların aşırı yük ve kısa devreye karşı elektronik olarak korunması		✔	✔	✔	✔	✔	✔	✔	✔
Girişler									
Maksimum kablo uzunluğu, blendajsız, bükülmüş	m	100	100	100	100	100	--	--	5
Sinyal girişleri için (değişken kontak)		--	--	--	--	--	--	--	2
Cihazda oluşturulan gerilim aracılığıyla anahtarlama durumunun belirlenmesi		✔	✔	✔	✔	✔	--	--	✔
230 V AC klasik düğmeler için		2	2	2	2	2	--	--	--

[1] Sadece N 527/31 veya N 528/31 ile kullanıldığında bara çalışması.

[2] Sadece N527/31 veya N528/31 ana modülle birlikte ve ETS parametrelerinin belirlenmesi ile, iki N 527/51 çıkışının 40 ... 2000 VA'ya paralel anahtarlanması aracılığıyla artan performans.

Tip	N 527/31	N 528/31	UP 525	UP 525/11	UP 525/31
Uygulama programı	982101	982101		903002	301901
Çıkış işlevleri					
Maksimum grup adresi sayısı	255	255	38	38	26
Maksimum atama sayısı	383	383	38	38	27
Engelleme işlevi		✔	--	--	--
Bir bara gerilimi arızası durumunda yapılandırılabilir davranış		✔	--	--	✔
Bir bara gerilimi yenilemesi durumunda yapılandırılabilir davranış		✔	✔	✔	✔
Anahtarlama					
AÇMA/KAPAMA		✔	✔	✔	✔
Yapılandırılabilir başlangıç değeri		✔	✔	✔	✔
Kanal başına engelleme nesnesi		✔	--	--	
Kısma					
PARLAK/KOYU kısma		✔	✔	✔	✔
Ayarlanabilir kısma aralığı Minimum kısma değeri (temel aydınlık) Maksimum kısma değeri		✔	✔	✔	✔
2 kısma modülünün çalıştırılması (iki farklı kısma süresi eğrisi kullanarak)		✔	--	--	--
Kısma veya başlangıç 8 bit değeri		✔	✔	✔	✔
Senaryolar					
1 bit senaryo		✔	--	--	--
8 bit senaryo		✔	--	--	
Kanal başına entegre edilen senaryo	8	8[2)]	--	--	8
Durum					
Anahtarlama ve kısma durumunun aktarılması		✔	✔	✔	✔
Bara üzerinde aşırı yük/kısa devre/aşırı sıcaklık arıza gösterimleri		✔	--	--	

[1)] Hareket sensörleri için "UP 525 ile kullanmak için uygulama programları ve düğmeler" tablosuna ve uygulama programı açıklaması 913001'e bakınız.

[2)] Sadece 1 ... 8 senaryo numaralarının atanması mümkündür.

Seçim ve sipariş verileri için, bkz. sayfa 5/8.

UP 525 ile kullanmak için uygulama programları, düğmeler ve hareket dedektörleri

Tasarım için	i-system				DELTA profil/stil			Hareket detektörü
Uygulama programı	903902	903A02	903C02	903D02	903402	903502	903602	913001
Kullanılabileceği düğmeler/hareket dedektörleri 1	UP 221	UP 222	UP 221E	UP 222E	UP 241 UP 242 UP 285	UP 243 UP 244 UP 286	UP 245 UP 246 UP 287	UP 255 UP 256 UP 257 UP 258H
Düğme çifti sayısı	**1**	**2**	**1**	**2**	**1**	**2**	**4**	--

Seçim ve Sipariş Bilgileri

	Tip	Versiyon	LK	Sipariş No.	Fiyat PU	PE (BİRİM, TAKIM, M)	PKG*/ VPE	PG	Beher PU ağırlık yaklaşık kg
5WG1 528-1AB31 5WG1 527-1AB31	**N 528/31**	**N 528/31 çok amaçlı kısıcı ana modüller** Y 20 ... 300 VA, 230 V AC, 50/60 Hz R, L, C	B	**5WG1 528-1AB31**		1	1 birim	030	0.190
	N 527/31	**N 527/31 çok amaçlı kısıcı ana modüller** Y 20 ... 500 VA, 230 V AC, 50/60 Hz R, L, C	B	**5WG1 527-1AB31**		1	1 birim	030	0.170
5WG1 528-1AB41 5WG1 527-1AB41 5WG1 527-1AB51	**N 528/41**	**N 528/41 çok amaçlı kısıcı genişletilmesi** Y 20 ... 300 VA, 230 V AC, 50/60 Hz R, L, C	B	**5WG1 528-1AB41**		1	1 birim	030	0.140
	N 527/41	**N 527/41 çok amaçlı kısıcı genişletilmesi** Y 20 ... 500 VA, 230 V AC, 50/60 Hz R, L, C	B	**5WG1 527-1AB41**		1	1 birim	030	0.140
	N 527/51	**N 527/51 çok amaçlı kısıcı genişletilmesi** Y 20 ... 1000 VA, 230 V AC, 50/60 Hz R, L, C	B	**5WG1 527-1AB51**		1	1 birim	030	0.165
5WG1 525-2AB01	**UP 525**	**UP 525 arka kenar faz kısıcıları** 250 VA, 230 V AC, 50 Hz, kullanıcı arabirimle R, C	A	**5WG1 525-2AB01**		1	1 birim	030	0.105
5WG1 525-2AB11	**UP 525/11**	**UP 525/11 arka kenar faz kısıcıları** 250 VA, 230 V AC, 50 Hz, kullanıcı arabirimi olmadan R, C	A	**5WG1 525-2AB11**		1	1 birim	030	0.084
5WG1 525-2AB31	**UP 525/31**	**UP 525/31 çok amaçlı kısıcılar** 50 ... 210 VA, 230 V AC, 50/60 Hz, 2 x ikili giriş R, L, C	A	**5WG1 525-2AB31**		1	1 birim	030	0.087

* Bu miktarda veya bu miktarın katlarında sipariş edebilirsiniz.

Genel Bakış

DALI – basit ve kolay yönetim

Dijital Olarak Adreslenebilir Aydınlatma Arabirimi (DALI) pazara 2004'te klasik 1 ... 10 V arabiriminin yerine sürülmüştür ve temel olarak ECG'lerden oluşan 64 adete kadar DALI cihazının bir ana birim görevi gören bir kumanda cihazı üzerinden kumanda edilmesini sağlayan bir arabirim tanımıdır.

DALI iletişimi tüm DALI cihazların aynı komut (yayın) kullanılarak aynı anda kumanda edilmesini sağlar. Yayın aracılığıyla kumanda durumunda, tüm DALI cihazları bir 1 ... 10 V arabiirm üzerinden karşılıklı olarak kumanda ediliyorlarmış gibi davranırlar. ıkinci bir kumanda seçeneği olarak, DALI bir DALI cihazının 16 gruptan birine atanmasını (grup adresleme) destekler.

DALI aynı zamanda her bir DALI cihazının ayrı ayrı kumanda edilmesini (bireysel adresleme) sağlar. Bireysel adresleme, kumanda cihazının bir lamba veya ECG'nin arızası ve anahtarlama durumu ve geçerli kısma değeri için sorgulanabilmesi anlamına gelir. Bunun anlamı her bir lamba grubunun ve hatta her bir lambanın daha yüksek seviyedeki sistemler için sürekli olarak mevcut olabileceğidir.

DALI, DALI cihazlarının maksimum 16 senaryoya kadar atanmasını destekler. Her bir senaryo için özel ayarlar ayrı ayrı DALI cihazlarında kaydedilir ve tek bir komutla çağrılabilir. Bu, karmaşık senaryoların veya çok hızlı komut sıralarının bile çağrılabilmesini sağlar. KNX ve DALI ile kısmanın maliyeti 1 ... 10 V'tan yüksek değildir.

DALI ve 1 ... 10 V için gereken kablolama derecesi ve malzeme ve işçilikteki fark kıyaslandığında, bir projenin DALI ile uygulanmasının maliyeti 1 ... 10 V kullanmaktan üçte bir oranında daha ucuzdur.

En basit örnekte, DALI içeren bir aydınlatma kumandası için bir kumanda cihazı mevcudiyet ve günışığına bağlı olarak bir lamba grubunu kumanda edebilen bir aydınlık sensörü, bir mevcudiyet detektörü veya birleşik bir aydınlık sensörü/mevcudiyet detektöründen oluşabilir. DALI'nin sensörler tarafından bir veya daha fazla DALI cihazı için arabirim olarak kullanıldığı bu basit yerel uygulamalarla, 1 ... 10 V üzerinden gerçekleştirilen klasik kumanda yöntemi yerine yayın yöntemi kullanılır.

Siemens tarafından sunulan N 141/02 KNX/DALI-Ağ geçidi gibi daha yüksek performanslı kumanda cihazları DALI tarafından sunulan tüm seçenekleri kullanır.

Karşılaştır 1… 10 V DALI ile karışlaştırılması

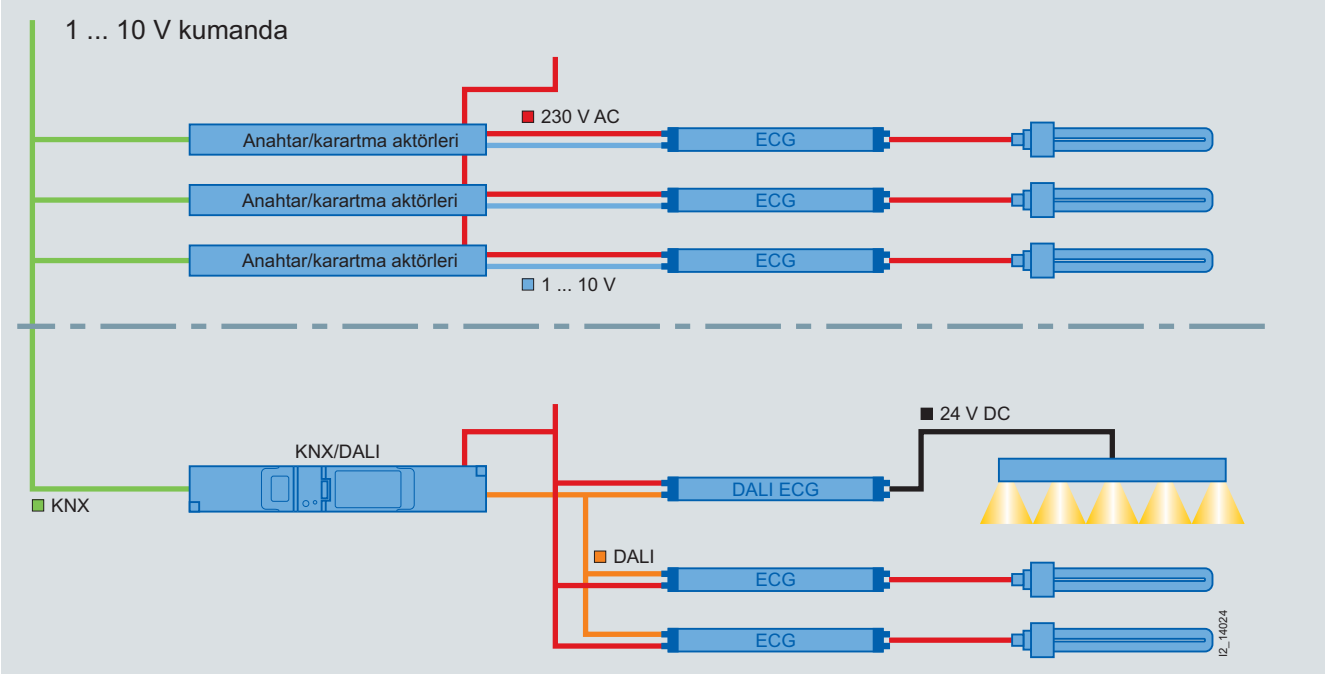

Anahtar/Kısma Aktörleri

Aydınlatma gruplarının 1.. 10 V kumanda

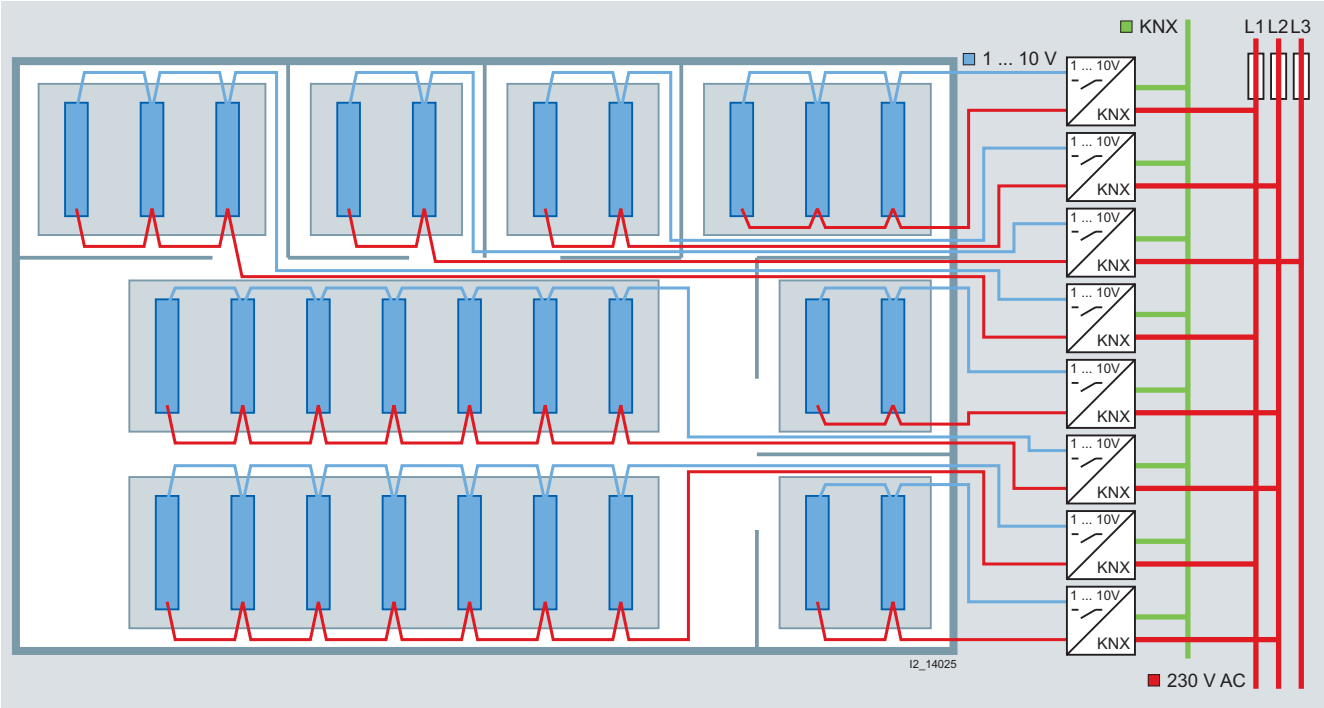

Aydınlatma gruplarının DALI ya bağlanması

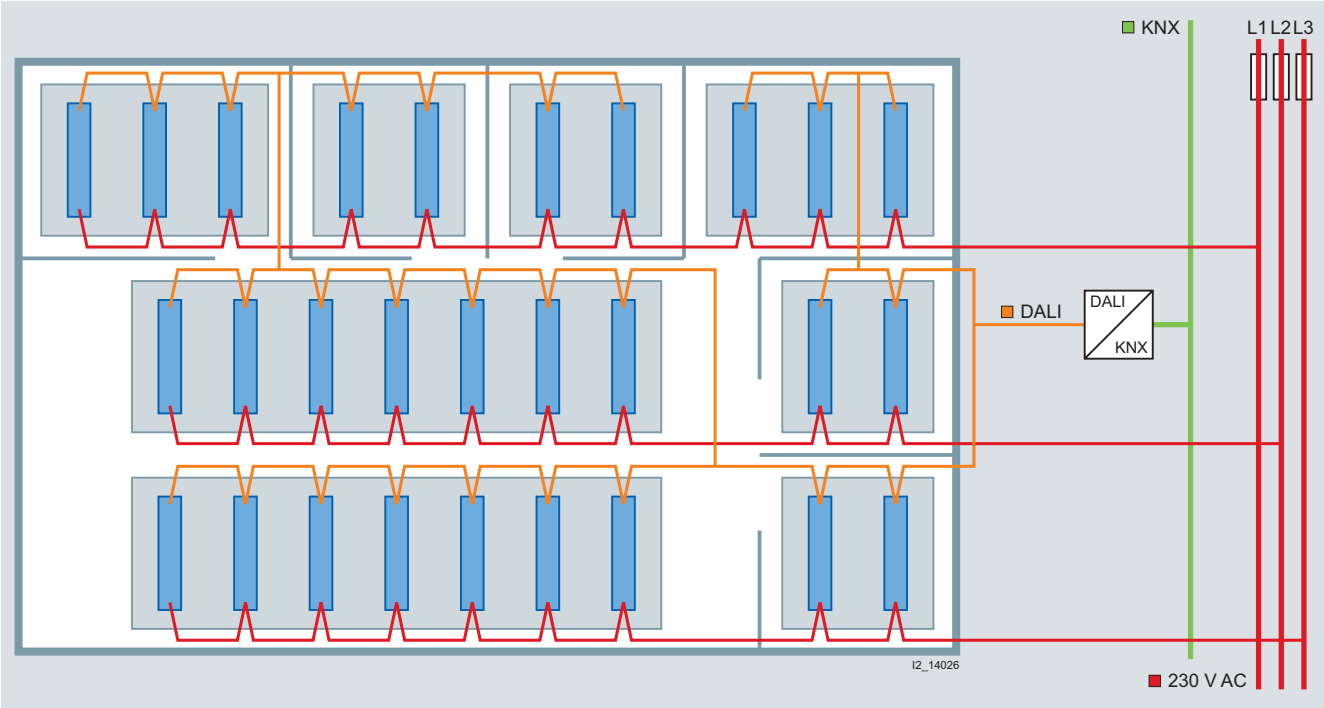

Avantajları:

- Lamba grupları birbirine kablo ile bağlı değildir
- Kumanda kablolarının ve güç beslemesinin ayrı olarak planlanması
- Güç beslemesinde eşit yük dağıtımı
- Daha az kablo nedeniyle daha düşük yangın yükü
- Planlama daha kolay ve hızlıdır

KNX/DALI ile acil durum aydınlatması

Arızaya karşı toleranslıdır ve entegre edilmesi kolaydır:

- 100 ms içinde güvenlik aydınlatması yoğunluğuna hızlı geçiş
- Acil durumda çalışma sırasında geri bildirimden bağımsız çalışma sağlanmıştır
- Normal mod sırasında merkezi bir program aracılığıyla lambanın çalışmaya hazır olup olmadığının otomatik olarak kontrolü

Basit çözüm

Normal mod

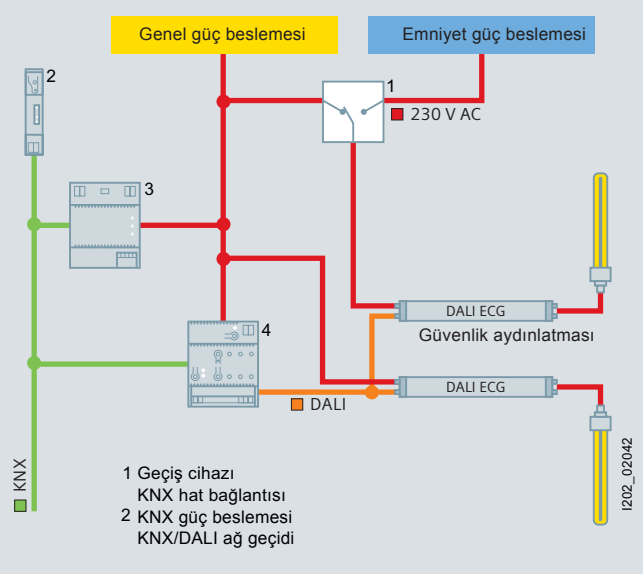

Acil durumda çalışma

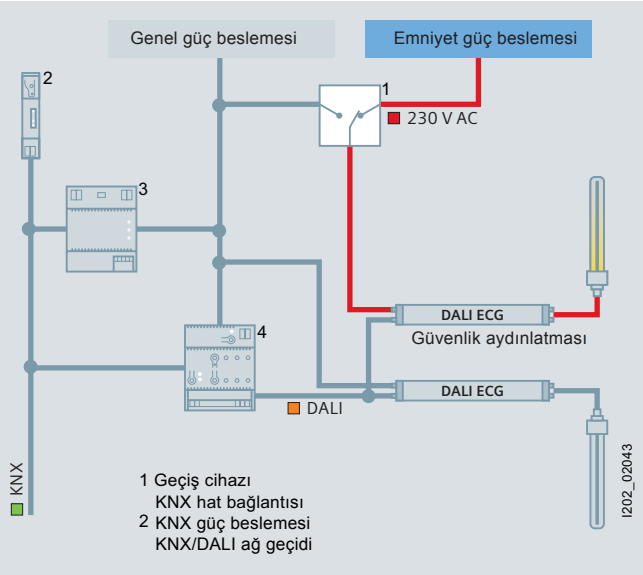

Akıllı çözüm

Normal mod

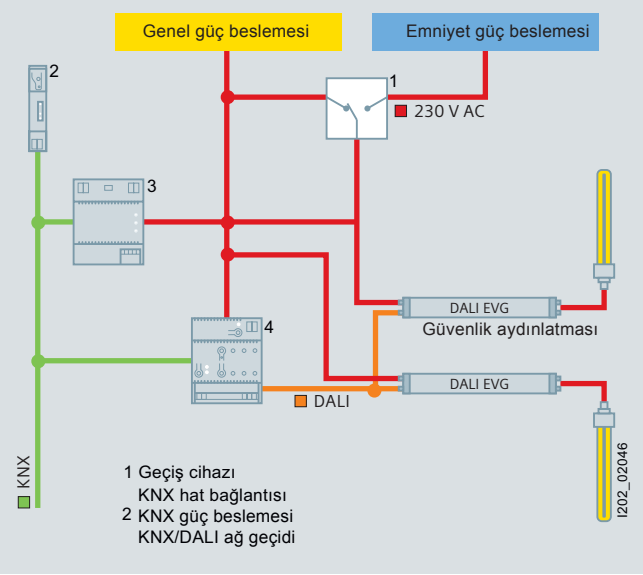

Acil durumda çalışma

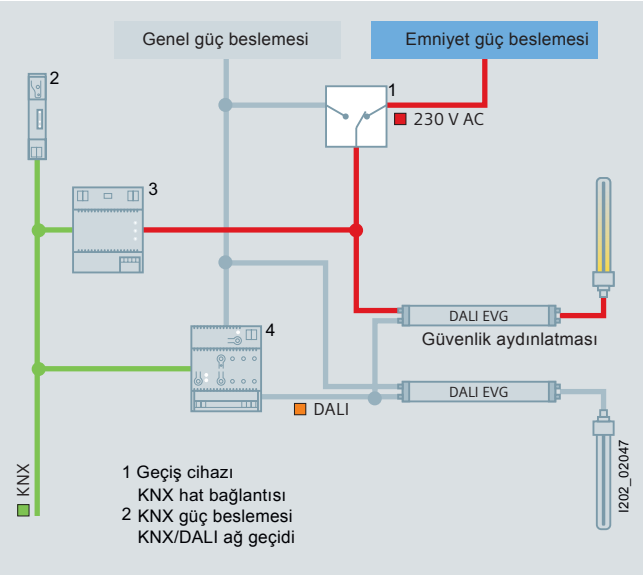

Teknik özellikler

		DALI kumanda çıkışları		Kumanda çıkışları 1… 10 V aralığında 8 giriş		
Tip		**N 141/02**	**N 525E**	**N 526/02**	**N 526E02**	**N 525/02**
Uygulama programı		981CXX[1]	9808XX[1]	905303	981301	905001
Mahfaza verileri						
Tasarım		N	N	N	N	N
TH35 EN 60715 montaj rayı üzerinde montaj için modüler takma cihazları		✔	✔	✔	✔	✔
Boyutlar						
• Genişlik (1 MW = 18 mm)	mm	4 MW	4 MW	6 MW	8 MW	4 MW
Görüntüleme/kumanda elemanları						
Mekanik anahtarlama konumu ekranı çıkış başına durum gösterimi		--	--	--	✔	✔
Çıkış başına durum gösterimi için LED		✔	✔	✔	--	--
Çıkış başına arıza gösterimi (aydınlatma arızası) için LED		--	✔	--	--	--
Cihazın yerel olarak çalıştırılması için düğmeler		✔	✔	✔	--	--
Doğrudan çalışma (yerel çalışma)		✔	✔	--	--	--
Mekanik yerel çalıştırma		--	--	--	✔	✔
Mekanik anahtarlama konumu ekranı		--	--	--	✔	✔
Güç beslemesi						
Baradan güç alan elektronik sistemler		--	--	--	✔	✔
Tümleşik bir güç beslemesi biriminden güç alan elektronik sistemler		✔	✔	✔	--	--
Tümleşik bir güç beslemesi birimi aracılığıyla güç sağlanan DALI çıkışları		✔	✔	--	--	--
Bara bağlantısı						
Tümleşik bus bağlayıcılar		✔	✔	✔	✔	✔
Veri rayına kontak sistemi aracılığıyla bara bağlantısı		✔	✔	--	✔	✔
Bus klemensi aracılığıyla bara bağlantısı		✔	✔	✔	✔	--
Çıkışlar						
Kumanda çıkışı						
1 … 10 V DC		--	--	**3**	**8**	**1**
DALI çıkışları (hatlar)		**1**	**8**	--	--	--
Çıkış başına maksimum ECG (Osram Dynamik 58 W)		64 birim	8 birim	50 birim	60 birim	50 birim
Yük çıkışı[2]						
Değişken röle kontağı		--	--	**3**[3]	**8**	**1**
Nominal kontak gerilimi, AC	V	--	--	230	230	230
Nominal kontak akımı	A	--	--	6	16	16
Girişler						
Sensör girişleri						
AP 255/UP 255 aydınlık sensörü girişi		--	--	3	--	--
Maksimum kablo uzunluğu, blendajsız, bükülmüş	m	--	--	100	--	--

1) Geçerli uygulama programları için bkz. www.siemens.com/gamma-td.

2) Yük verileri için, "Teknik Bilgiler" bölümüne bakınız.

3) A kanalında.

Seçim ve sipariş verileri için, bkz. sayfa 5/15.

	DALI kumanda çıkışları		Kumanda çıkışları 1… 10 V aralığında 8 giriş		
Tip	**N 141/02**	**N 525E**	**N 526/02**	**N 526E02**	**N 525/02**
Uygulama programı	981CXX[1]	9808XX[1]	905303	981301	905001
işlevler					
Maksimum grup adresi sayısı	1023	108	35	250	38
Maksimum atama sayısı	1023	107	47	250	38
Tümleşik sürekli ışık seviyesi kumandası	--[2]	--	✔	--	--
* Bir bara gerilimi arızası durumunda yapılandırılabilir davranış	✔	✔	✔	✔	✔
Bir bara gerilimi yenilemesi durumunda yapılandırılabilir davranış	✔	✔	✔	✔	✔
* Bir bara gerilimi arızası durumunda yapılandırılabilir davranış	✔	✔	--	--	--
Bir bara gerilimi yenilemesi durumunda yapılandırılabilir davranış	✔	✔	✔	--	--
Anahtarlama					
AÇMA/KAPAMA	✔	✔	✔	✔	✔
Yapılandırılabilir başlangıç değeri	✔	✔	✔	✔	✔
AÇMA/KAPAMA ve PARLAK/KOYU kısma ile mümkündür	✔	✔	✔	✔	✔
Kısma					
PARLAK/KOYU kısma	✔	✔	✔	✔	✔
Ayarlanabilir kısma süresi	✔	✔	✔	✔	✔
Aydınlık sınırlaması, ayarlanabilir minimum kısma değeri/maksimum kısma değeri	✔	✔	--	✔	✔
Değer aktarımı					
8 bit değerin ayarlanması	✔	✔	✔	✔	✔
Senaryo kumandası					
Tümleşik 8-bit senaryo kumandası	✔	✔	--	✔	--
DALI çıkışı başına entegre edilen senaryo	16	16	--	--	--
Kanal başına entegre edilen senaryo	--	--	--	8	--
Efekt kumandası					
Tümleşik efekt kumandası (bir kez veya çevrimsel aydınlatma lambası çalışması, renk kumandası)	✔	--	--	--	--
Acil durumda aydınlatma					
Acil durum lambaları için önceden belirlen test sıraları için destek	✔	--	--	--	--
Tek pilli lambaların kumanda edilmesi	✔	--	--	--	--
Durum					
DALI kısa devre	✔	✔[3]	--	--	--
DALI güç beslemesi	✔	✔	--	--	--
Çıkış durumu (AÇMA/KAPAMA, değer, lamba arızası, ECG arızası)	--	✔	✔[4]	✔[4]	✔[4]
Grup durumu (AÇMA/KAPAMA, değer, lamba arızası, ECG arızası)	✔	--	--	--	--
ECG durumu (AÇMA/KAPAMA, değer, lamba arızası, ECG arızası)	✔	--	--	--	--
Zaman işlevleri					
AÇMA/KAPAMA gecikmesi	✔	✔	✔	✔	✔
Zamanlayıcı modu, 1 basamaklı (merdiven devreleri)	✔	✔	--	✔	✔
Zamanlayıcı modu, 2 basamaklı	✔	✔	--	✔	--
Gece modu (temizlik aydınlatması)	✔	✔	✔	✔	--
Beklenen KAPAMA işlemi uyarısı	✔	✔	--	✔	--

1) Geçerli uygulama programları için bkz.www.siemens.com/gamma-td.
2) ECG'ye bağlı aydınlık sensöründe tümleşik sürekli ışık seviyesi kumandasına sahip ECG'leri destekler.
3) Kanal başına.
4) AÇMA/KAPAMA durumu, değer.

Seçim ve sipariş verileri için, bkz. sayfa 5/15.

Anahtar/Kısma Aktörleri

	Tip	Açıklama
	AP 255 **UP 255**	**AP 255/UP 255 iç mekan aydınlık sensörleri** N 526/02 anahtar/kısma aktörleri için • yansıyan ışığın ölçümü aracılığıyla aydınlatılan bir alandaki aydınlığın ölçülmesi için • Ölçme aralığı: 0 ... 1500 lüks (aydınlatılan alanın yaklaşık %30 oranında bir yansıma derecesi ile) • N 526/02 anahtar/kısma aktörlerine, aynı zamanda sensör elektronik sistemlerine güç vermek için kullanılan, 100m uzunluğa kadar 3 telli kablo aracılığıyla doğrudan bağlantı için • Kablonun N 526/02'ye bağlanması için takılabilir alçak gerilim terminali • Aşağıdaki iki fiber optik çubuğu içerir: - Montaj yüzeyi için paralel ışığa duyarlı yüzey - Montaj yüzeyi için eğimli (45°) ışığa duyarlı yüzey **UP 255 iç mekan aydınlık sensörleri** • 58 mm çapında ve en az 40 mm toplam derinlikte bir boş duvar veya sıva altı montaj kutusuna montaj için • Kapak beyaz plastiktendir (polistiren) • Boyutlar (Y x G x D) 30 x 52 x 33 mm. **AP 255 iç mekan aydınlık sensörleri** • Bir tavana veya duvara montaj için • 75 mm çapında ve 26 mm yüksekliğinde beyaz plastikten polipropilen) yapılmış yüzeye montaj mahfazasını içerir • Boyutlar (Y x G x D) 30 x 72 x 33 mm.

Seçim ve sipariş verileri için, bkz. sayfa 5/15.

Seçim ve Sipariş Bilgileri

	Tip	Versiyon	LK	Sipariş No.	Fiyat PU	PE (BİRİM, SET, M)	PKG*/ VPE	PG	Beher PU ağırlık yaklaşık kg
DALI kumanda çıkışları									
5WG1 141-1AB02	**N 141/02**	**N 141/02 KNX/DALI ağ geçitleri** Y U	A	**5WG1 141-1AB02**		1	1 birim	030	0.200
5WG1 525-1EB01	**N 525E**	**N 525E anahtar/kısma aktörleri** Çıkış başına 8 x DALI, 8 ECG	A	**5WG1 525-1EB01**		1	1 birim	030	0.314
Kumanda çıkışları 1… 10 V DC									
5WG1 526-1AB02	**N 526/02**	**N 526/02 anahtar/kısma aktörleri** 3 x 230 V AC, 6 A, sabit aydınlatma seviyesi kumandası	A	**5WG1 526-1AB02**		1	1 birim	030	0.459
		Aksesuarlar							
	UP 255	**UP 255 iç mekan aydınlık sensörleri** N 526/02 anahtar/kısma aktörleri	A	**5WG1 255-4AB01**		1	1 birim	030	0.092
	AP 255	**AP 255 iç mekan aydınlık sensörleri** N 526/02 anahtar/kısma aktörleri	C	**5WG1 255-4AB02**		1	1 birim	030	0.096
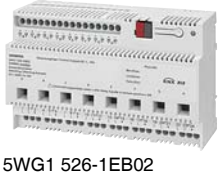 5WG1 526-1EB02	**N 526E02**	**N 526E02 anahtar/kısma aktörleri** U 8 x 230 V AC, 16 A,	A	**5WG1 526-1EB02**		1	1 birim	030	0.527
5WG1 525-1AB02	**N 525/02**	**N 525/02 anahtar/kısma aktörleri** 1 x 230 V AC, 16 A,	D	**5WG1 525-1AB02**		1	1 birim	030	0.207

* Bu miktarda veya bu miktarın katlarında sipariş edebilirsiniz.

Işık Seviyesi Kumandaları

Genel Bakış

Tip	UP 255/11 AP 255/12 GE 255/13	N 526/02	UP 255	AP 255	UP 258/11	UP 258/21	N 342	AP 254/02	GE 252	GE 253	GE 254
Kumanda											
Tümleşik sürekli ışık seviyesi kumandası	1 kanal	3 kanal	--	--	--	1 kanal	--	--	1 kanal	--	1 kanal
Tümleşik iki basamaklı kumanda	1 kanal	--	--	--	--	1 kanal	--	--	1 kanal	--	1 kanal
Işık seviyesi kumandaları çevredeki aydınlatmaya bağlı olarak	--	--	--	--	--	--	✔	✔	--	--	--
Işık sensörü											
Dış ışık	--	--	--	--	--	--	--	✔	--	✔	--
ıç mekan aydınlığı	✔	--	✔	✔	✔	✔	--	--	✔	--	--
ıç mekan aydınlığı (dolaylı aydınlatma)	✔	--	--	--	--	--	--	--	--	--	✔
KNX üzerinden aydınlık değerlerinin aktarılması	✔	--	--	--	✔	✔	--	✔	✔	✔	✔

Teknik özellikler

Tip		UP 255/11	AP 255/12	GE 255/13	N 526/02	UP 258/11	UP 258/21	N 342	AP 254/02	GE 252 GE 253 GE 254
Mahfaza verileri										
Tasarım		UP	AP	GE	N	UP	UP	N	AP	GE
Flüoresan lambalar için yuvalara takılmak için uzunlamasına tasarımlı modüler montaj cihazları		--	--	--	--	--	--	--	--	✔
TH35 EN 60715 montaj rayı üzerinde montaj için TH35 EN 60715 montaj rayı		--	--	--	✔	--	--	✔	--	--
Boyutlar										
• Yükseklik	mm	30	30	20		87	102		110	42
• Genişlik (1 MW = 18 mm)	mm	52	72	50	6 MW	87	102	1 MW	72	274.5
• Derinlik	mm	33	33	35		60	33		54	28
Güç beslemesi										
Baradan güç alan elektronik sistemler		✔	✔	✔	--	✔	✔	--	✔	✔
230V AC besleme gerilimi için tümleşik bir güç beslemesi biriminden güç alan elektronik sistemler		--	--	--	✔	--	--	✔	--	--
Bara bağlantısı										
Tümleşik bus bağlayıcılar		✔	✔	✔	✔	--	✔	✔	✔	✔
UP 110 bara bağlantı birimine bağlantı		--	--	--	--	✔	--	--	--	--
UP 114 bara bağlantı birimine bağlantı		--	--	--	--	✔	--	--	--	--
Bus klemensi aracılığıyla bara bağlantısı		✔	✔	✔	✔	--	✔	--	✔	✔
Veri rayına kontak sistemi aracılığıyla bara bağlantısı		--	--	--	--	--	--	✔	--	--

Seçim ve sipariş verileri için, bkz. sayfa 5/19.

	Tip	Açıklama	
	UP 255/11 AP 255/12 GE 255/13	**Aydınlatma kumanda birimleri UP 255/11, AP 255/12 ve GE 255/13** • yansıyan ışığın ölçümü aracılığıyla aydınlatılan çalışma alanındaki aydınlığın ölçülmesi için • Ölçme aralığı 0 .. 2000 lüks (aydınlatılan alanın yaklaşık %30 oranında bir yansıma derecesi ile) • Aşağıdaki iki fiber optik çubuğu içerir: - Montaj yüzeyi için paralel ışığa duyarlı yüzey - Montaj yüzeyi için eğimli (30°) ışığa duyarlı yüzey • Kızılötesi bir uzaktan kumanda aracılığıyla aydınlık ölçümünün kalibre edilmesi için tümleşik kızılötesi alıcı • Olay değişiminde veya çevrimsel olarak, ölçülen aydınlık değerinin aktarımı • Parametre veya iletişim noktası olarak isteğe bağlı ayar noktası	• Sadece anahtarlanabilen lambalar için isteğe bağlı iki basamaklı kısıcı kumandası veya anahtarlanabilen ve kısılabilen lambalar için sürekli ışık seviyesi kumandası • Sürekli ışık seviyesi kumandasının başlangıcında seçilebilir aydınlatma başlangıç değeri • isteğe bağlı olarak 4 adete kadar daha aydınlatma grubunun kısılmasıyla • Sürekli ışık seviyesi kumandasının kısma değerine veya sürekli ışık seviyesi kumanda biriminin kısma değerinden, grup başına ayarlanan bir sapma değeri kadar farklı olan bir kısma değerine • Sürekli ışık seviyesi kumandası aydınlık veya kısma miktarını manüel olarak arttırarak veya önceden belirlenmiş bir kısma değerine kısarak otomatik olarak devreden çıkarılır • Bir bara gerilimi yenilemesi durumunda yapılandırılabilir davranış
		Versiyonlar	
	UP 255/11	• 58 mm çapında ve en az 40 mm toplam derinlikte bir boş duvar veya sıva altı montaj kutusuna montaj için	• Kapak beyaz plastiktendir (polistiren) • Boyutlar (Y x G x D) 30 x 52 x 33 mm
	AP 255/12	• 75 mm çapında ve 26 mm yüksekliğinde beyaz plastikten polipropilen) yapılmış yüzeye montaj mahfazasını içerir	• Bir tavana veya duvara montaj için • Boyutlar (Y x G x D) 30 x 72 x 33 mm
	GE 255/13	• Doğrudan aydınlatma tesisatı kurulumu için • Boyutlar (Y x G x D) 20 x 50 x 35 mm	
		Aksesuarlar	
	S 255	**S 255 Kızılötesi uzaktan kumanda kalibrasyonu** • Aralık: yaklaşık 6 m'ye kadar • Güç kaynağı: CR2025 lityum düğme hücre	• EN 60529 direktifi uyarınca koruma derecesi IP40 • Boyutlar (Y x G x D) 87 x 40 x 6 mm
	N 526/02	**N 526/02 anahtar/kısma aktörleri** 3 x 230 V AC, 6 A, sabit aydınlatma seviyesi kumandası ile • Giriş başına durum gösterimi için LED • Çıkış başına durum gösterimi için LED • Çalışma/durum görüntüleme için LED • Cihazın yerel olarak çalıştırılması için düğmeler • 3 Kumanda çıkışları 1… 10 V DC • Çıkış başına maksimum 50 ECG (Osram Dynamik 58 W) • 3 değişken röle kontağı • Nominal çalışma gerilimi, 230 V AC • Nominal kontak akımı 6 A • AP 255/UP 255 aydınlık sensörü girişi Maksimum kablo uzunluğu, blendajsız, bükülmüş	• AÇMA/KAPAMA • Yapılandırılabilir başlangıç değeri • AÇMA/KAPAMA ve PARLAK/KOYU kısma ile mümkündür • PARLAK/KOYU kısma • Ayarlanabilir kısma süresi • 8 bit değerin ayarlanması • Çıkış başına tümleşik sabit aydınlatma seviyesi kumandası (çıkışlar ana/yardımcı birim görevi görebilir) • Bir bara gerilimi arızası durumunda yapılandırılabilir davranış ıyileşme • Anahtarlama ve kısma durumunun aktarılması • Gece modu (temizlik aydınlatması)
		Aksesuarlar	
	AP 255 UP 255	AP 255, UP 255, GE 255/13 iç mekan aydınlık sensörleri N 526/02 anahtar/kısma aktörleri için • yansıyan ışığın ölçümü aracılığıyla aydınlatılan bir alandaki aydınlığın ölçülmesi için • Ölçme aralığı: 0 ... 1500 lüks (aydınlatılan alanın yaklaşık %30 oranında bir yansıma derecesi ile) • N 526/02 anahtar/kısma aktörlerine, aynı zamanda sensör elektronik sistemlerine güç vermek için kullanılan, 100 m uzunluğa kadar 3 telli kablo aracılığıyla doğrudan bağlantı için • Kablonun N 526/02'ye bağlanması için takılabilir alçak gerilim terminali • Aşağıdaki iki fiber optik çubuğu içerir: • Montaj yüzeyi için paralel ışığa duyarlı yüzey - Montaj yüzeyi için eğimli (45°) ışığa duyarlı yüzey	<u>AP 255 iç mekan aydınlık sensörleri</u> • Bir tavana veya duvara montaj için • 75 mm çapında ve 26 mm yüksekliğinde beyaz plastikten polipropilen) yapılmış yüzeye montaj mahfazasını içerir <u>UP 255 iç mekan aydınlık sensörleri</u> • 58 mm çapında ve en az 40 mm toplam derinlikte bir boş duvar veya sıva altı montaj kutusuna montaj için • Kapak beyaz plastiktendir (polistiren)
	N 342	**N 342 ışık seviyesi kumanda modülleri** • Dış ortam aydınlığına bağlı olarak iç mekan aydınlatmasını kumanda eden on adet karşılıklı bağımsız ışık kumanda işlevi • 10 ışık kumandası işlevinin tümü için paylaşılan geçerli dış ortam ışık yoğunluk değeri, ışık yoğunluğu bir dış ortam aydınlık sensörü tarafından ölçülür ve bir N 342'ye gönderilir • Işık kumanda işlevi başına ayrı aydınlık eğrisi • Kısma komutlarının tespiti ve kısma veya anahtar/kısma aktörlerine aktarımı için sürekli kısma kumandası olarak veya anahtar aktörlerine gönderilen AÇMA/KAPAMA anahtarlama komutlarının tespiti ve aktarımı için histerezisli 2 basamaklı kumanda olarak ışık kumanda işlevi başına yapılandırma seçeneği ile	• Kısma değeri manüel olarak değiştirildiğinde (örneğin bir bara düğmesi kullanarak) ve aydınlatma kapatıldığında orijinal eğrinin yenilenmesinden sonra ilgili aydınlık eğrisinin istenen yeni iç mekan aydınlığına otomatik olarak uyarlanması (geçirilmesi) • 32000 lükse kadar kumanda aralığı

Işık Seviyesi Kumandaları

	Tip	Açıklama	
	UP 258/11	**UP 258/11 mevcudiyet detektörleri** Aydınlık sensörüyle • Koruma Derecesi IP20 • Hareket • Mevcudiyet • Diğer taraftaki aralık: 5.5 m • Yatay algılama açısı: 360° • Dikey algılama açısı: 120°	• Ölçme aralığı: 100 ... 1600 lüks (standart) 25 ... 200 lüks (standart) • İç mekan aydınlığının ölçülmesi için • Sensör değerlerinin bara aracılığıyla aktarım
	UP 258/21	**UP 258/21 mevcudiyet detektörleri** Sürekli ışık seviyesi kumandasıyla • Yüzeye monte için • Koruma Derecesi IP20 • Hareket • Mevcudiyet • Yatay algılama açısı: 360°	• Dikey algılama açısı: 120° • Diğer taraftaki aralık: 4 m • aydınlık ölçüm aralığı 10 ... 1500 Lux • ıç mekan aydınlığının ölçülmesi için • Sensör değerlerinin bara aracılığıyla aktarım
		Aksesuarlar	
	AP 258E	**AP 258E yüzeye monte mahfazalar** UP 258/21 mevcudiyet detektörleri • Mevcudiyet detektörünü bir yüzeye monte cihaza sabitlemek için • Boyutlar (Y x G x D) 102 x 102 x 46 mm.	
	AP 254/02	**AP 254/02 çift sensörler** Aydınlık ölçümü, sıcaklık ölçümü, güneşten koruma kumandası, aydınlatma kumandası • Aydınlık ve sıcaklık kaydedilmesi ve aktarılması için, sıcaklık ölçüm aralığı -25 °C ... +55 °C, aydınlık ölçüm aralığı 1 Lüks ... 100 kLux, Yatay algılama açısı -60° ... +60°, dikey -35° ... +66.5° • Anahtar, kısma ve kapayıcı/panjur aktörlerinin kumandası için, ortamdaki ışık miktarına ve/veya ortam sıcaklığına bağlı olarak • Güneşten koruma donanımının otomatik kumandası için aşağıdaki özelliklere sahip bir güneşten koruma kanalı - Bir nesne veya akşam eşiği aracılığıyla otomasyonun başlatılması ve durdurulması - Kapayıcı/panjurların veya storların yüksekliğini ve konumunu belirlemek için üç adete kadar aydınlık eşiği - Bir öğretme olanağı ile akşam karanlığı eşiklerinin ve aydınlık eşiklerinin isteğe bağlı olarak öğretilmesi - Güneşten koruma kanalı işlevinin geçici olarak devreden çıkarılması için engelleme nesnesi	• Anahtar, kısma ve kapayıcı/panjur aktörlerinin , ortamdaki ışık miktarına ve/veya ortam sıcaklığına bağlı olarak kumandası için dört adete kadar çok amaçlı anahtar. ısteğe bağlı olarak aşağıdakilerle birlikte mevcuttur: - Aydınlık için eşik anahtarları - Sıcaklık için eşik anahtarları - Aydınlık ve sıcaklığın mantıksal kombinasyonu ile eşik anahtarları - İlgili bir öğretme olanağı ile her bir çok amaçlı kanal için aydınlık eşiğinin isteğe bağlı olarak öğretilmesi - ılgili bir engelleme nesnesi (1 bit) aracılığıyla her bir çok amaçlı kanal için devreden çıkarma seçeneği - Eşik değerleri yerine getirildiğinde ikinci bir mesajın aktarılması için isteğe bağlı ikinci nesne • Baradan güç alan elektronik sistemler • Tümleşik bus bağlayıcılar • Bus klemensi aracılığıyla bara bağlantısı • Yüzeye monte • Koruma derecesi, IP54
	GE 252	**GE 252 iç mekan aydınlık sensörleri** • İç mekan aydınlığının ölçülmesi için • 2 m sensör elemanının bağlantı ucu (uzatılamaz) • Yüzeye monte için • Ara tavanlara montaj için	• Koruma Derecesi IP20 • aydınlık ölçüm aralığı 200 ... 1900 Lux • Boyutlar (Y x G x D) Dönüştürücü: 42 x 274,5 x 28 mm Alıcı: 25 x 65,7 x 28,5 mm
	GE 254	**GE 254 iç mekan aydınlık sensörleri** • Sürekli ışık seviyesi kumandasıyla • Dolaylı aydınlatmayı dikkate alarak, iç mekan aydınlığının ölçülmesi için • Sensör elemanının 2 m bağlantı kablosu (uzatılamaz) • Yüzeye monte için	• Ara tavanlara montaj için • Koruma Derecesi IP20 • Aydınlık ölçüm aralığı 0 ... 2000 Lux • Boyutlar (Y x G x D) Dönüştürücü: 42 x 274,5 x 28 mm Alıcı: 25 x 65,7 x 28,5 mm
	GE 253	**GE 253 dış mekan aydınlık sensörleri** İç mekana monte etmek için • Dış mekan aydınlığının ölçülmesi için • Sensör elemanının 2 m bağlantı kablosu (uzatılamaz) • Yüzeye monte için • Ara tavanlara montaj için	• Koruma Derecesi IP20 • Aydınlık ölçüm aralığı 0 ... 16000 Lux • Boyutlar (Y x G x D) Dönüştürücü: 42 x 274,5 x 28 mm Alıcı: 25 x 65,7 x 28,5 mm

Seçim ve Sipariş Bilgileri

	Tip	Versiyon	LK	Sipariş No.	Fiyat PU	PE (BİRİM, TAKIM)	PKG*/ VPE	PG	Beher PU ağırlık yaklaşık kg
5WG1 255-4AB11	**UP 255/11**	**UP 255/11 aydınlık kumanda birimleri**	B	**5WG1 255-4AB11**		1	1 birim	030	0.030
5WG1 255-4AB12	**AP 255/12**	**AP 255/12 aydınlık kumanda birimleri**	B	**5WG1 255-4AB12**		1	1 birim	030	0.050
5WG1 255-4AB13	**GE 255/13**	**GE 255/13 aydınlık kumanda birimleri** Y	B	**5WG1 255-4AB13**		1	1 birim	030	0.052
		Aksesuarlar							
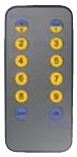 5WG1 255-7AB01	**S 255**	**S 255 Kızılötesi uzaktan kumanda kalibrasyonu** Aydınlatma kumanda birimleri UP 255/11, AP 255/12 ve GE 255/13	A	**5WG1 255-7AB01**		1	1 birim	030	0.079
5WG1 526-1AB02	**N 526/02**	**N 526/02 anahtar/kısma aktörleri** 3 x 230 V AC, 6 A, sabit aydınlatma seviyesi kumandası ile	A	**5WG1 526-1AB02**		1	1 birim	030	0.459
		Aksesuarlar							
	UP 255	**UP 255 iç mekan aydınlık sensörleri** N 526/02 anahtar/kısma aktörleri	A	**5WG1 255-4AB01**		1	1 birim	030	0.092
	AP 255	**AP 255 iç mekan aydınlık sensörleri** N 526/02 anahtar/kısma aktörleri	C	**5WG1 255-4AB02**		1	1 birim	030	0.096
5WG1 342-1AB01	**N 342**	**N 342 ışık seviyesi kumanda modülleri** U	B	**5WG1 342-1AB01**		1	1 birim	030	0.116

* Bu miktarda veya bu miktarın katlarında sipariş edebilirsiniz.

Işık Seviyesi Kumandaları

	Tip	Versiyon	LK	Sipariş No.	Fiyat PU	PE (BİRİM, TAKIM)	PKG*/ VPE	PG	Beher PU ağırlık yaklaşık kg
5WG1 258-2AB11	**UP 258/11**	**UP 258/11 mevcudiyet detektörleri**[1)] Aydınlık sensörüyle	A	**5WG1 258-2AB11**		1	1 birim	030	0.217
5WG1 258-2AB21	**UP 258/21**	**UP 258/21 mevcudiyet detektörleri** (üretimden kaldırılacaktır) Aydınlık sensörleriyle, sürekli ışık seviyesi kumandası	A	**5WG1 258-2AB21**		1	1 birim	030	0.176
		Aksesuarlar							
5WG1 258-3EB21	**AP 258E**	**AP 258E yüzeye monte mahfazalar** (üretimden kaldırılacaktır) UP 258/21 mevcudiyet detektörleri	A	**5WG1 258-3EB21**		1	5 birim	030	0.076
5WG1 254-3EY02	**AP 254/02**	**AP 254/02 çift sensörler** Aydınlık ölçümü, Sıcaklık ölçümü güneşten koruma kumandası, aydınlatma kontrolü	A	**5WG1 254-3EY02**		1	1 birim	030	0.153
5WG1 253-4AB01	**GE 253**	**GE 253 dış mekan aydınlık sensörleri** ıç mekana monte etmek için	A	**5WG1 253-4AB01**		1	1 birim	030	0.300
5WG1 252-4AB02 5WG1 254-4AB01	**GE 252**	**GE 252 iç mekan aydınlık sensörleri**	A	**5WG1 252-4AB02**		1	1 birim	030	0.412
	GE 254	**GE 254 iç mekan aydınlık sensörleri** Dolaylı aydınlatma için	A	**5WG1 254-4AB01**		1	1 birim	030	0.313

[1)] Bara bağlantı birimi ayrı sipariş edilmelidir.

* Bu miktarda veya bu miktarın katlarında sipariş edebilirsiniz.

Güneşten Koruma, Parlamadan Koruma, Günışığının Kullanılması

6/2 Giriş

6/4 Parlamadan Koruma/Güneşten Koruma=^@²Ĵ°ª£°§

6/8 Merkezi Hava/Güneşten Koruma Sistemleri

Giriş

Genel Bakış

	Cihazlar	Uygulama	Sayfa
	Parlamadan koruma/güneşten koruma aktörleri	Jaluzi ve storların kumandası	6/4
	Merkezi hava/güneşten koruma sistemleri	Hava sistemi sensör bilgilerini GAMMA *instabus* aracılığıyla gönderir.	6/8

Günışığı izleme kumandası

Güneş ışığı izleme kumandasını kullanırken, jaluzi çıtaları tamamen kapatılmaz, oda içinde güneş ışığının doğrudan vurmayacağı şekilde güneşin konumunu izler. Ancak, çıtalar arasındaki boşluklar odaya mümkün olduğunca günışığının girmesini ve en az parlama ile en yüksek günışığının elde edilmesi ve bunun yanında enerji maliyetlerinin düşürülmesini sağlar.

Günışığı izleme işlevi, jaluzi çıtalarını daima güneşe dik açıda olacakları şekilde ayarlar. Bu, günışığının optimum şekilde kullanılmasını sağlar.

Gölge kenarı izleme

Gölge kenarı izleme etkinleştirildiğinde, güneş koruması tam olarak uzatılmaz, belirli miktarda günışığının odaya girmesi için belirli bir mesafe kadar (örneğin 50 cm) uzatılır.

Avantajları: Pencerenin alt kısmından dışarı bakmak mümkündür, pencere kenarındaki bitkiler günışığından yararlanmaya devam ederken, odada bulunanlar günışığının parlamasından etkilenmezler.

Günışığı izleme kumandası ve gölge kenarı izleme birlikte

ıki ilkenin aynı kullanılabileceğini, böylece optimum güneşten koruma elde edilebileceğini söylemeye gerek yoktur.

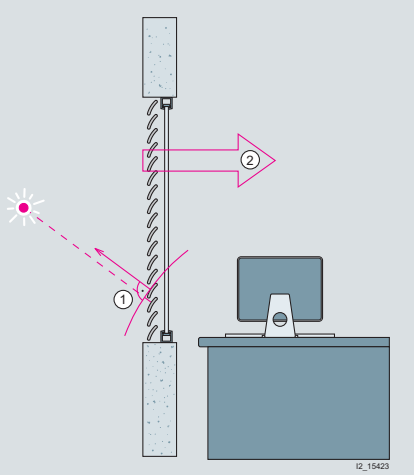

① Doğrudan günışığından kaynaklanan toplam yansıma
② Dağıtılmış günışığı oranı

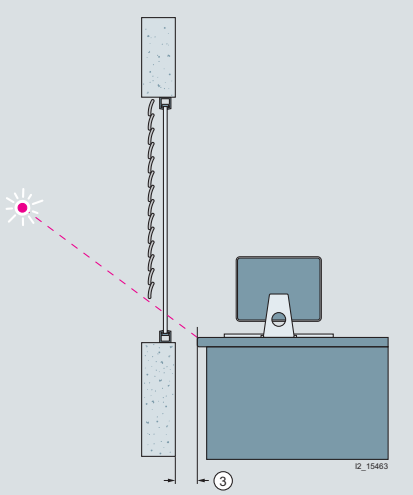

③ Maksimum gün ışığı girme derinliği

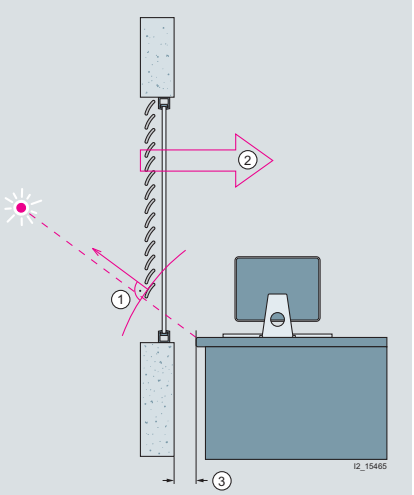

① Doğrudan günışığından kaynaklanan toplam yansıma
② ağıtılmış günışığı oranı
③ aksimum gün ışığı girme derinliği

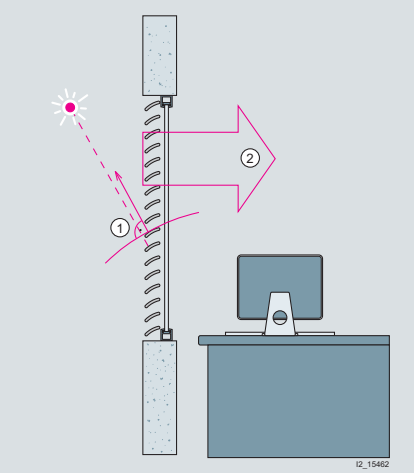

① Doğrudan günışığından kaynaklanan toplam yansıma
② Dağıtılmış günışığı oranı

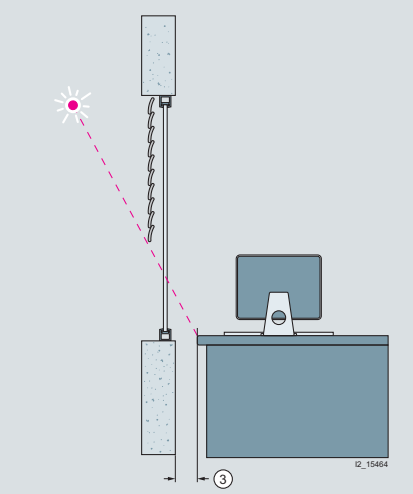

③ Maksimum gün ışığı girme derinliği

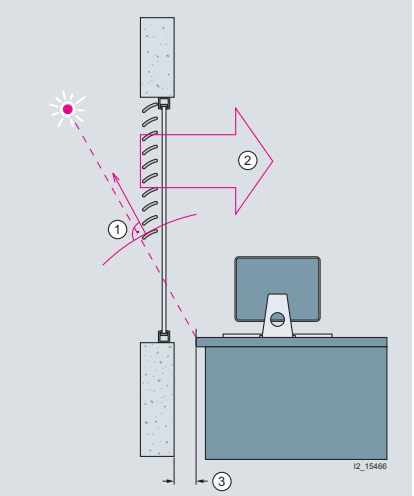

① Doğrudan günışığından kaynaklanan toplam yansıma
② ağıtılmış günışığı oranı
③ Maksimum gün ışığı girme derinliği

6

Teknik Özellikler

Tip		N 522/03	N 523/02	N 523/03	N 523/04[1]	N 523/11	N 501	N 524	N 521	GE 521/02	UP 520	UP 520/11	UP 520/31
Mahfaza verileri													
Tasarım		N	N	N	N	N	N	N	N	GE	UP	UP	UP
TH35 EN 60715 montaj rayı üzerinde montaj için modüler takma cihazları										--	--	--	--
Sıva altı monte anahtar ve = 60 mm priz kutularına takılması için		--	--	--	--	--	--	--	--	--			
Flüoresan lambalar için yuvalara takılmak için uzunlamasına tasarımlı modüler montaj cihazları		--	--	--	--	--	--	--	--		--	--	--
Tekli-dörtlü bara düğmesinde bağlanmak için tümleşik kullanıcı arabirimi		--	--	--	--	--	--	--	--	--		--	--
Boyutlar													
• Yükseklik	mm									42	71	51	
• Genişlik (1 MW = 18 mm)/	mm	6 MW	4 MW	4 MW	4 MW	8 MW	8 MW	6 MW	3 MW	274.5	71	44	53
• Derinlik	mm									28	40	40	28
Montaj tipi													
Vida ile tespit		--	--	--	--	--	--	--	--	--		--	--
Görüntüleme/kumanda elemanları													
Çıkış başına durum gösterimi için LED									--	--	--	--	--
Doğrudan çalışma (yerel çalışma)									--	--	--	--	--
Güç beslemesi													
Baradan güç alan elektronik sistemler		--	--	--	--	--	--	--					
Tümleşik bir güç beslemesi birimi aracılığıyla güç sağlanan elektronik birimler. 230 V AC besleme gerilimi									--	--	--	--	--
Bara bağlantısı													
Tümleşik bus bağlayıcılar													
Bus klemensi aracılığıyla bara bağlantısı													
Veri rayına kontak sistemi aracılığıyla bara bağlantısı								--		--	--	--	--
Çıkışlar													
Yük çıkışı													
Kanal sayısı (her biri için bir YUKARI ve bir AşAğI)		**4**	**4**[2]	**4**[2]	**4**[2]	**8**[3]	**4**[2]	**4**	**2**	**1**	**1**	**1**	**1**
Kanal başına 2 tahrikin bağlanması için tümleşik ayırıcı röle işlev		--	--	--	--	--	--	--	4	4	--	--	--
Elektrikli olarak kilitlenmiş röleler (dönme yönünün ters çevrilmesi için)													
Nominal kontak gerilimi													
• 230 V AC/50 Hz													
• 24 V DC		--	--	--	--	--	--	4	--	--	--	--	--
Nominal kontak akımı	A	8	6	6	6	6	6	1 DC	6	6	6	6	6
Girişler													
Maksimum kablo uzunluğu, blendajsız, bükülmüş	m	--	--	--	--	--	100	--	--	--	--	--	5
Sinyal girişleri için (değişken kontak)		--	--	--	--	--	--	--	--	--	--	--	2
Cihazda oluşturulan gerilim aracılığıyla anahtarlama durumunun belirlenmesi		--	--	--	--	--	--	--	--	--	--	--	

1) UL versiyonu da mevcuttur (5WG1 523-1CB04), bkz. sayfa 6/6.

2) 2 değişken.

3) 6 değişken.

Seçim ve sipariş verileri için, bkz. sayfa 6/6.

Tip Uygulama programı	981101 **N 522/03**	980101 **N 523/02**	980181 **N 523/03**	981201 **N 523/04**[1]	980601 **N 523/11**	981701 **N 501**	980201 **N 524**	520206 **N 521**	510205 **GE 521/02**	**UP 520**[2]	902002 **UP 520/11**	207301 **UP 520/31**
Çıkış işlevleri												
Maksimum grup adresi sayısı	114	100	100	110	200	220	40	11	12	38	38	26
Maksimum atama sayısı	156	100	100	125	200	220	65	12	12	38	38	27
* Bir bara gerilimi arızası durumunda yapılandırılabilir davranış	--	--	--	--								
Bir bara gerilimi yenilemesi durumunda yapılandırılabilir davranış		--	--	--	--		--	--	--	--	--	
Bir bara gerilimi yenilemesi durumunda yapılandırılabilir davranış		--	--	--				--	--	--	--	--
işletme modu												
Otomatik mod		--	--					--	--	--	--	--
Manüel mod		--	--					--	--	--	--	--
Standart mod												
Durum												
Kanal başına aktarım durumu								--	--	--	--	
Durum nesnesiyle doğrudan çalışmanın gösterimi		--	--				--	--	--	--	--	--
Çıtaların durum konumu, 8 bit								--	--	--	--	--
Çıtaların durum konumu, 8 bit			--					--	--	--	--	--
Senaryo kumandası												
Tümleşik 1-bit senaryo kumandası				--			--	--	--	--	--	--
Tümleşik 8-bit senaryo kumandası		--	--	--			--	--	--	--	--	--
Kanal başına entegre edilen senaryo	8	2	2	--	8	8	--	--	--	--	--	--
Kapatıcı/panjur kumandası												
Hareket kilidi (örneğin kapayıcı/panjurların temizlenmesi için)							--	--	--	--	--	
Ayrı kaldırma/indirme koruması	--			--	--		--	--	--	--	--	--
Alarm • Güvenlik konumuna hareket • Alarm etkin olduğu sürece bu konumda kilitleme												
Kumanda kanallarının paylaşılan şekilde yapılandırılması								--				
Kumanda kanallarının paylaşılan şekilde yapılandırılması							--			--	--	--
Nesne ve işlevlerin tahrik tipine uyarlanması												--
Bir günışığı izleme kumanda sistemine entegrasyon için uygun		--	--					--	--	--	--	--
Uç konumu tespiti		--	--	--	--		--	--	--	--	--	--
Nesne ve işlevlerin elektronik sınır anahtarına uyarlanması		--	--	--	--		--	--	--	--	--	--
Güneş koruması kumandası (YUKARI/AşAğI)												
Konum değerini kullanarak (8 bitlik değer)		--	--					--	--	--	--	--
Uç konuma hareket, durdurma, adım adım ayar												
Çıta kumandası (AÇIK/KAPALI)												
Konum değerini kullanarak (8 bitlik değer)			--					--	--	--	--	--
Uç konuma hareket, durdurma, adım adım ayar			--									

[1] UL versiyonu da mevcuttur (5WG1 523-1CB04), bkz. sayfa 6/6.

[2] "UP 520 ile kullanılabilecek uygulama programları ve düğmeler" tablosuna bakınız.

Seçim ve sipariş verileri için, bkz. sayfa 6/6.

UP 520 ile kullanılabilecek uygulama programları ve düğmeler

Tasarım için	i-system				DELTA profil/stil		
Uygulama programı	902902	902A02	902C02	902D02	902402	902502	902602
Düğmelerle kullanılabilir	UP 221	UP 222	UP 221E	UP 222E	UP 241 UP 242 UP 285	UP 243 UP 244 UP 286	UP 245 UP 246 UP 287
Düğme çifti sayısı	**1**	**2**	**1**	**2**	**1**	**2**	**4**

6

Seçim ve Sipariş Bilgileri

	Tip	Versiyon	LK	Sipariş No.	Fiyat PU	PE (BIRIM, SET, M)	PKG*/ VPE	PG	Beher PU ağırlık yaklaşık kg
5WG1 522-1AB03	**N 522/03**	**N 522/03 kapayıcı/panjur aktörleri** 4 x 230 V AC, 8 A, uç konumu tespiti ile, günışığı izleme kumandası için	A	**5WG1 522-1AB03**		1	1 birim	030	0.388
5WG1 523-1AB02	**N 523/02**	**N 523/02 kapayıcı/panjur aktörleri** 4 x 230 V AC, 6 A	A	**5WG1 523-1AB02**		1	1 birim	030	0.322
5WG1 523-1AB03	**N 523/03**	**N 523/03 stor aktörleri** 4 x 230 V AC, 6 A	A	**5WG1 523-1AB03**		1	1 birim	030	0.322
5WG1 523-1AB04	**N 523/04**	**N 523/04 kapayıcı/panjur aktörleri** 4 x 230 V AC, 6 A, Günışığı izleme kumandası için	A	**5WG1 523-1AB04**		1	1 birim	030	0.323
5WG1 523-1CB04	**N 523/CB04**	**Kapayıcı/panjur aktörü N 523/CB04 U** 4 x 120 V AC, 6 A	A	**5WG1 523-1CB04**		1	1 birim	030	0.322
5WG1 523-1AB11	**N 523/11**	**N 523/11 kapayıcı/panjur aktörleri** 8 x 230 V AC, 6 A, günışığı izleme kumandası için	A	**5WG1 523-1AB11**		1	1 birim	030	0.500
5WG1 501-1AB01	**N 501**	**N 501 kombinasyon kapayıcı/panjur aktörleri** 4 x 230 V AC, 6 A, 8 x ikili giriş	B	**5WG1 501-1AB01**		1	1 birim	030	0.500

* Bu miktarda veya bu miktarın katlarında sipariş edebilirsiniz.

	Tip	Versiyon	LK	Sipariş No.	Fiyat PU	PE (BIRIM, SET, M)	PKG*/ VPE	PG	Beher PU ağırlık yaklaşık kg
5WG1 524-1AB01	**N 524**	**N 524 kapayıcı/panjur aktörleri** 4 x 6 ... 24 V DC, 1 A	A	**5WG1 524-1AB01**		1	1 birim	030	0.421
5WG1 521-1AB01	**N 521**	**N 521 kapayıcı/panjur aktörleri** 4 x 230 V AC, 6 A, (2 x paralel)	A	**5WG1 521-1AB01**		1	1 birim	030	0.212
5WG1 521-4AB02	**GE 521/02**	**GE 521/02 kapayıcı/panjur aktörleri** 2 x 230 V AC, 6 A (paralel)	A	**5WG1 521-4AB02**		1	1 birim	030	0.216
5WG1 520-2AB01	**UP 520**	**UP 520 kapayıcı/panjur aktörleri** 1 x 230 V, 6 A, Kullanıcı arabirimi ile	A	**5WG1 520-2AB01**		1	1 birim	030	0.104
5WG1 520-2AB11	**UP 520/11**	**UP 520 kapayıcı/panjur aktörleri** 1 x 230 V, 6 A, Kullanıcı arabirimi olmadan	A	**5WG1 520-2AB11**		1	1 birim	030	0.077
5WG1 520-2AB31	**UP 520/31**	**UP 520/31 kapayıcı/panjur aktörleri** 1 x 230 V AC, 6 A, 2 x ikili giriş	A	**5WG1 520-2AB31**		1	1 birim	030	0.092

* Bu miktarda veya bu miktarın katlarında sipariş edebilirsiniz.

Giriş

Teknik Özellikler

Tip	AP 257/22	AP 257/32
	Tümleşik sensörler • Mekanik hareketli parçalar olmadan rüzgar hızının ölçülmesi için ısıtmalı sensör, ölçüm aralığı en az 0 … 35 m/s • Aydınlık sensörü, ölçüm aralığı minimum 0 ... 150 klüks • Akşam karanlığı sensörü, ölçüm aralığı minimum 0 ... 1000 lüks • Dış ortam sıcaklığı sensörü, ölçüm aralığı minimum -35 ... +80 °C • Isıtmalı yağış izleyiciler	
GPS saat sinyali alıcısı		
Ülke ve kent seçerek veya GPS boylam/enlem koordinatlarını girerek montaj konumunun girilmesi		
Tarih ve saatin bara üzerinden aktarılması ve alınması		
Ölçülen tüm değerlerin bara aracılığıyla aktarımı		
Her gün maksimum rüzgar hızının ve minimum/maksimum dış sıcaklığın kaydedilmesi ve aktarılması		--
Geçerli güneş konumu için açı verilerinin (azimut ve yükseklik) hesaplanması ve aktarılması		--
İşlevler		
Her biri için 3 sınır değere kadar tüm ölçülen değerlerin izlenmesi		
Sensör izleme		
Günışığı izleme kumandası		--
Gölge kenarı izleme		--
Tümleşik kapayıcı/panjur kumandası modülleri • Kumanda edilebilir ön cepheler	8	
Günışığının başlangıcında ve sonunda güneş korumasının etkinleştirilmesi/devreden çıkarılması için merkezi komut		
VE işlemleri		
VEYA işlemleri		
Alarm/arıza gösterimleri için VEYA işlemleri	8	8
Cam temizleme görevleri için engelleme işlevi		
Güvenlik/alarm nesneleri		
Mahfaza verileri		
Tasarım	Direğe veya duvara montaj için kompakt cihaz, direk/duvar montaj parçası dahil	
Koruma derecesi	IP44	IP44
Boyutlar • Yükseklik mm • Genişlik mm • Derinlik mm	 77 96 118	 77 96 118
Görüntüleme/kumanda elemanları		
GPS alımının görüntülenmesi için LED		
Güç beslemesi		
Tümleşik bir güç beslemesi birimi aracılığıyla güç sağlanan elektronik birimler	20 V AC veya 24 V DC, max. 185 mA[1)]	
Bara bağlantısı		
Tümleşik bus bağlayıcılar		
Bus klemensi aracılığıyla bara bağlantısı		

[1)] Güç beslemesi için 4AC2 402 elektronik güç paketi tavsiye edilir.

Seçim ve sipariş verileri için, bkz. sayfa 6/10.

	Tip	Açıklama
		AP 257/22 ve AP 257/32 hava durumu sistemleri ve AP 257/42 rüzgar sensörleri için aksesuarlar **Elektronik güç beslemesi birimleri** • AP 257/22 ve AP 257/32 hava durumu sistemine ve AP 257/42 rüzgar sensörüne bara kablosunun beyaz/sarı çifti aracılığıyla 24 V DC güç ile beslenmesi için • Güç beslemesi birimi ve hava durumu sistemi arasında maksimum kablo uzunluğu: 100 m • Nominal çalışma gerilimi 85 ... 265 V AC (50/60 Hz), 85 ... 300 V DC • Nominal ikincil gerilim 24 V DC, %+5 • Artık dalgacıklanma < 100 mV • Nominal ikincil akım 0.35 A • Elektronik aşırı yük koruması • ızin verilen ortam çalışma sıcaklığı: - 20 ... +60 °C • Koruma Derecesi IP20 • EN 60715-TH35-7.5 montaj rayı üzerine monte etmek için • Genişlik: 2 MW (1 MW = 18 mm).

Seçim ve Sipariş Bilgileri

	Tip	Versiyon	LK	Sipariş No.	Fiyat PU	PE (BIRIM, TAKIM)	PKG*/ VPE	PG	Beher PU ağırlık yaklaşık kg
5WG1 257-3AB22 5WG1 257-3AB32	**AP 257/22**	**AP 257/22 (GPS) havadurumu sistemleri** [1] YENİ	B	**5WG1 257-3AB22**		1	1 birim	030	0.416
	AP 257/32	**WS1 AP 257/32 (GPS) havadurumu sistemleri** [1] YENİ	B	**5WG1 257-3AB32**		1	1 birim	030	0.430
5WG1 257-3AB42	**AP 257/42**	**AP 257/42 rüzgar sensörleri**[2] YENİ	B	**5WG1 257-3AB42**		1	1 birim	030	0.145
		Aksesuarlar							
4AC2 402		**Elektronik güç beslemesi birimleri**	B	**4AC2 402**		1	1 birim	027	0.081

1) Güç beslemesi için 4AC2 402 elektronik güç paketi tavsiye edilir.

2) Teknik özellikler için, "Fiziksel Sensörler" bölümüne bakınız.

* Bu miktarda veya bu miktarın katlarında sipariş edebilirsiniz.

Özel uygulamalara Yönelik cihazlar

Isıtma, Soğutma, Havalandırma, Klima

7

7/2	Giriş
7/3	HCVA Sensörleri
7/5	HVCA için Ekran ve Çalıştırma Birimleri
7/7	Oda Sıcaklığı Kumanda Birimleri
7/9	HCVA Aktörleri
7/12	Elektromotor Valfi HCVA Aktörleri
7/13	Elektrotermal Valf HCVA Aktörleri

Genel Bakış

	Cihazlar	Uygulama	Sayfa
	HCVA Sensörleri	Sensörler sıcaklığı tespit eder ve optimum kumanda için temel değerleri sağlar.	7/3
	HVCA için Ekran ve Çalıştırma Birimleri	Oda sıcaklığı kontrolünün görüntülenmesi ve çalıştırılması bir REG 540 fan-bobin birimi kumanda birimi aracılığıyla gerçekleştirilir. Eksiksiz i-sistem ve DELTA profil ürün yelpazeleri mevcuttur.	7/5
	Oda sıcaklığı kumanda birimleri	Görüntüleme, çalıştırma, kumanda ve sıcaklık sensörü tek bir sıva altı monte edilen cihazda bulunmaktadır. Bu, ısıtma, soğutma, havalandırma ve klimanın optimum şekilde kumanda edilmesini sağlar.	7/7
	HCVA Aktörleri	Bu, ısıtma, soğutma, havalandırma ve klima tahriklerinin kumanda edilmesini sağlar.	7/9
	HCVA için valf aktörleri	Küçük valflerin açılması ve kapanması için.	7/12

Teknik özellikler

	Tip	Açıklama
	N 258/02	**N 258/02 sıcaklık sensörleri** Dört Pt1000 sensör için • aralığında 4 sıcaklığın ölçümü ve aktarımı için -40....+150 °C • Her biri 50 m uzunluğuna kadar 2 telli bir kablo aracılığıyla dört Pt1000 sıcaklık sensörünün bağlanması için • Ortalama değer oluşturarak ölçülen değerlerin yapılandırılabilir şekilde düzeltilmesi • Ölçülen her bir değer için üst ve alt sınırın izlenmesi, sınır değeri sinyalleri için yapılandırılabilir histerezis ile • 230 V AC tümleşik bir güç beslemesi biriminden güç alan elektronik sistemler • Çalışmaya hazır durumunun görüntülenmesi için yeşil LED • Tümleşik bus bağlayıcılar • Bara terminali ve veri rayına kontak sistemi aracılığıyla bara bağlantısı • TH35 EN 60715 montaj rayı üzerinde montaj için modüler takma cihazları • Genişlik: 4 MW (1 MW = 18 mm).
	N 670	**Çok amaçlı N 670 giriş/çıkış modülleri**[1)] 2 x Çok amaçlı Giriş/çıkış, Pt1000 için 2 giriş, 2 çıkış 230 V AC, 10 A • 2 çok amaçlı giriş/çıkış, her biri aşağıdaki şekilde ayarlanabilir: - Analog giriş 0 V ... 10 V DC - Analog çıkış 0 V ... 10 V DC - 10 V DC için ikili giriş - 10 V DC için ikili çıkış • Sınır değeri izleme ve sinyalleşmeli, ayarlanabilir sınır değerleri ve histerezisli analog giriş • Bara gerilimi arızası ve yenilenmesi durumunda ayarlanabilir gerilim değeriyle çıkış geriliminin alt ve üst sınırı ayarlanabilir analog çıkış • Atım kenarı değerlendirmeli ikili giriş • Bara gerilimi arızası ve yenilenmesi durumunda ayarlanabilir anahtar konumlu ikili çıkış • -25 °C ... +45 °C aralığındaki sıcaklıkların ölçülmesi için Pt1000 ölçüm elemanlı sıcaklık sensörlerinin bağlanması için 2 giriş, sınır değeri izleme ve sinyalleşme ve ayarlanabilir sınırlar ve histerezis özellikleri ile • Aşağıdaki özelliklere sahip, p.f. = 1'de 230 V AC, 10 A nominal değere sahip 2 ikili çıkış, röle kontağı - Yapılandırılabilir kumandalı konum (NO kontak/NC kontak) - Pozitif tahrikli çalıştırma - Bara gerilimi arızası ve yenilenmesi durumunda yapılandırılabilir anahtar konumu • Harici bir 24 V AC/DC güç beslemesi birimi aracılığıyla güç sağlanan elektronik birimler • Tümleşik bus bağlayıcılar • Bara terminali ve veri rayına kontak sistemi aracılığıyla bara bağlantısı • TH35 EN 60715 montaj rayı üzerinde montaj için modüler takma cihazları • Genişlik: 4 MW (1 MW = 18 mm).
	AP 254/02	**AP 254/02 çift sensörler** Aydınlık ölçümü, sıcaklık ölçümü, güneşten koruma kumandası, aydınlatma kumandası • Aydınlık ve sıcaklık kaydedilmesi ve aktarılması için, sıcaklık ölçüm aralığı -25 °C ... +55 °C, aydınlık ölçüm aralığı 1 Lüks ... 100 kLux, Yatay algılama açısı -60° ... +60°, dikey -35° ... +66.5° • Anahtar, kısma ve kapayıcı/panjur aktörlerinin kumandası için, ortamdaki ışık miktarına ve/veya ortam sıcaklığına bağlı olarak • Güneşten koruma donanımının otomatik kumandası için aşağıdaki özelliklere sahip bir güneşten koruma kanalı - Bir nesne veya akşam eşiği aracılığıyla otomasyonun başlatılması ve durdurulması - Kapayıcı/panjurların veya storların yüksekliğini ve konumunu belirlemek için üç adete kadar aydınlık eşiği - Bir öğretme olanağı ile akşam karanlığı eşiklerinin ve aydınlık eşiklerinin isteğe bağlı olarak öğretilmesi - Güneşten koruma kanalı işlevinin geçici olarak devreden çıkarılması için engelleme nesnesi • Anahtar, kısma ve kapayıcı/panjur aktörlerinin , ortamdaki ışık miktarına ve/veya ortam sıcaklığına bağlı olarak kumandası için dört adete kadar çok amaçlı anahtar. ısteğe bağlı olarak aşağıdakilerle birlikte mevcuttur: - Aydınlık için eşik anahtarları - Sıcaklık için eşik anahtarları - Aydınlık ve sıcaklığın mantıksal kombinasyonu ile eşik anahtarları - ılgili bir öğretme olanağı ile her bir çok amaçlı kanal için aydınlık eşiğinin isteğe bağlı olarak öğretilmesi - ılgili bir engelleme nesnesi (1 bit) aracılığıyla her bir çok amaçlı kanal için devreden çıkarma seçeneği - Eşik değerleri yerine getirildiğinde ikinci bir mesajın aktarılması için isteğe bağlı ikinci nesne • Baradan güç alan elektronik sistemler • Tümleşik bus bağlayıcılar • Bus klemensi aracılığıyla bara bağlantısı • Yüzeye monte • Koruma derecesi, IP54

[1)] Harici 24 V AC/DC güç besleme birimi ayrı olarak sipariş edilmelidir (örneğin LOGO!Power 6EP1 331-1SH01).

Seçim ve sipariş verileri için, bkz. sayfa 7/4.

Seçim ve Sipariş Bilgileri

	Tip	Versiyon	LK	Sipariş No.	Fiyat PU	PE (BIRIM, SET, M)	PKG*/ VPE	PG	Beher PU ağırlık yaklaşık kg
5WG1 258-1AB02	**N 258/02**	**N 258/02 sıcaklık sensörleri** Dört Pt1000 sensör için	B	**5WG1 258-1AB02**		1	1 birim	030	0.242
5WG1 670-1AB03	**N 670**	**Çok amaçlı N 670 giriş/çıkış modülleri**[1)] 2 x Çok amaçlı giriş/çıkış, 2 Pt1000 girişi, 2 çıkış 230 V AC, 10 A	A	**5WG1 670-1AB03**		1	1 birim	030	0.213
5WG1 254-3EY02	**AP 254/02**	**AP 254/02 çift sensörler** Aydınlık ölçümü, Sıcaklık ölçümü güneşten koruma kumandası, aydınlatma kontrolü	A	**5WG1 254-3EY02**		1	1 birim	030	0.153

[1)] Harici 24 V AC/DC güç besleme birimi ayrı olarak sipariş edilmelidir (örneğin 4AC2 402).

* Bu miktarda veya bu miktarın katlarında sipariş edebilirsiniz.

Teknik özellikler

		i-system	DELTA profil	DELTA style
Boyutlar				
• Yükseklik	mm	55	65	65
• Genişlik	mm	55	65	65
• Derinlik	mm	16	16	16

	Tip	Açıklama	
		Ofis ve oteller için fan-bobin birimi kumanda birimleri	
		• Bir REG 540 fan-bobin birimi kumanda birimi kullanarak oda sıcaklığı kontrolünün görüntülenmesi ve çalıştırılması için. • Manüel olarak ayarlanan fan hızı basamağının veya otomatik hız girişinin görüntülenmesi için 5 sarı LED	• Bir UP 117/11 bara alıcı-verici modülü Plus üzerine monte edilmek için 10 kutuplu BTI fişi (BTI – Bara Alıcı-Verici Arabirimi)
	UP 237E **UP 252E** **UP 254E**	Ofisler için fan-bobin birimi kumanda birimleri • Oda çalışma modunun konfor ve enerji tasarrufu modlar arasında değiştirilmesi ve gereken fan hızı basamağının ayarlanması veya hız basamağının fan-bobin birimi kumanda birimi tarafından otomatik olarak girilmesi için düğme	• Oda sıcaklığı ayar noktası değerinin kullanıcı tanımlı bir aralık içinde ayarlanması için döner düğme • Geçerli oda sıcaklığı çalıştırma modunun (konfor, enerji tasarrufu veya koruma modu) görüntülenmesi için 3 yeşil LED
	UP 237F **UP 252F** **UP 254F**	Oteller için fan-bobin birimi kumanda birimleri • Gereken fan hızı basamağının ayarlanması veya hız basamağının fan-bobin birimi kumanda birimi tarafından otomatik olarak girilmesi için düğme	• Oda sıcaklığı ayar noktası değerinin 16 ... 26 °C aralığı içinde ayarlanması için döner düğme -40....26 °C • Odanın ısıtılmakta mı, soğutulmakta mı olduğunun gösterilmesi için 2 yeşil LED

Seçim ve Sipariş Bilgileri

	Tip	Versiyon	LK	Sipariş No.	Fiyat PU	PE (BIRIM, SET, M)	PKG*/ VPE	PG	Beher PU ağırlık yaklaşık kg
i-system									
	UP 237E	**UP 237E Ofisler için fan-bobin birimi kumanda birimleri**[1]							
		Versiyonlar							
		• Titanyum beyazı	A	**5WG1 237-2EB11**		1	1 birim	022	0.050
		• Karbon metalik	B	**5WG1 237-2EB11**		1	1 birim	022	0.050
		• Alüminyum metalik	A	**5WG1 237-2EB11**		1	1 birim	022	0.030
5WG1 237-2EB11									
	UP 237F	**UP 237F Ofisler için fan-bobin birimi kumanda birimleri**[1]							
		Versiyonlar							
		• Titanyum beyazı	A	**5WG1 237-2FB11**		1	1 birim	022	0.049
		• Karbon metalik	B	**5WG1 237-2FB11**		1	1 birim	022	0.030
		• Alüminyum metalik	A	**5WG1 237-2FB31**		1	1 birim	022	0.050
5WG1 237-2FB11									

[1] Bara alıcı-verici modülü ayrı sipariş edilmelidir, bkz. sayfa 14/4.

* Bu miktarda veya bu miktarın katlarında sipariş edebilirsiniz.

	Tip	Versiyon	LK	Sipariş No.	Fiyat PU	PE (BOX, SET, M)	PKG*/ VPE	PG	Beher PU ağırlık yaklaşık kg
DELTA profil									
5WG1 252-2EB11	**UP 252E**	**UP 252E Ofisler için fan-bobin birimi kumanda birimleri**[1]							
		Versiyonlar							
		• Titanyum beyazı	A	**5WG1 252-2EB11**		1	1 birim	022	0.052
		• Antrasit	B	**5WG1 252-2EB11**		1	1 birim	022	0.030
		• Gümüş	A	**5WG1 252-2EB71**		1	1 birim	022	0.030
5WG1 252-2FB11	**UP 252F**	**UP 252F Ofisler için fan-bobin birimi kumanda birimleri**[1]							
		Versiyonlar							
		• Titanyum beyazı	A	**5WG1 252-2FB11**		1	1 birim	022	0.057
		• Antrasit	B	**5WG1 252-2FB11**		1	1 birim	022	0.030
		• Gümüş	A	**5WG1 252-2FB71**		1	1 birim	022	0.030
DELTA style									
5WG1 254-2EB11	**UP 254E**	**UP 254E Ofisler için fan-bobin birimi kumanda birimleri**[1]							
		Versiyonlar							
		• Titanyum beyazı/metalik gümüş	A	**5WG1 254-2EB11**		1	1 birim	022	0.062
		• Bazalt siyahı/metalik gümüş	B	**5WG1 254-2EB11**		1	1 birim	022	0.062
		• Platin metalik	B	**5WG1 254-2EB41**		1	1 birim	022	0.062
5WG1 254-2FB11	**UP 254F**	**UP 254F Ofisler için fan-bobin birimi kumanda birimleri**[1]							
		Versiyonlar							
		• Titanyum beyazı/metalik gümüş	A	**5WG1 254-2FB11**		1	1 birim	022	0.062
		• Bazalt siyahı/metalik gümüş	B	**5WG1 254-2FB11**		1	1 birim	022	0.062
		• Platin metalik	B	**5WG1 254-2FB41**		1	1 birim	022	0.062

[1] Bara alıcı-verici modülü ayrı sipariş edilmelidir, bkz. sayfa 14/4.

* Bu miktarda veya bu miktarın katlarında sipariş edebilirsiniz.

Teknik özellikler

		i-system	DELTA profil	DELTA style	DELTA millennium
Boyutlar					
• Yükseklik	mm	55	65	68	65
• Genişlik	mm	55	65	68	65
• Derinlik	mm	16	16	16	16

	Tip	Açıklama
	UP 237 **UP 252** **UP 254**	**UP 237, UP 252, UP 254 oda sıcaklığı kumanda birimleri** • Tümleşik oda sıcaklığı sensörleri • Kumanda sadece ısıtma, sadece soğutma veya ısıtma ve soğutma modu için iki noktalı kumanda ve/veya sürekli hareket kumandası (P veya PI algoritması) olarak ayarlanabilir • Çalıştırma modları: KNX aracılığıyla geçilebilen konfor modu, bekleme modu, gece modu ve soğuk veya sıcak koruma modu • Konfor modu ile bekleme modu arasında yerel olarak geçiş yapmak veya gece modu çalıştırıldıktan sonra konfor modunu uzatmak için mevcudiyet düğmesi • Konfor modu için oda sıcaklığı ayar noktası değeri kumanda birimindeki döner düğme veya KNX aracılığıyla ayarlanabilir. • KNX aracılığıyla ayarlanabilen konfor modunda oda sıcaklığının temel ayar noktası • Konfor modunda ısıtma ayar noktası ve soğutma ayar noktası arasında ayarlanabilir ölü alan • iki seviyeli ısıtma veya soğutma • Kumanda değişken(ler)inin bir AÇMA/KAPAMA komutu olarak veya %0 ... 100 aralığında konumlandırma komutu olarak çıkışı • Geçerli çalışma modunun ve gerekirse, çiy noktası alarmının görüntülenmesi için 5 LED • Bir UP 110 veya UP 114 bara bağlantı elemanına montaj
	IKE 250	**IKE 250 oda sıcaklığı kumanda birimleri** • Tümleşik oda sıcaklığı sensörleri • Kumanda sadece ısıtma, sadece soğutma veya ısıtma ve soğutma modu için iki noktalı kumanda ve/veya sürekli hareket kumandası (P veya PI algoritması) olarak ayarlanabilir • Çalıştırma modları: KNX aracılığıyla geçilebilen konfor modu, bekleme modu, gece modu ve soğuk veya sıcak koruma modu • Konfor ve bekleme modları arasında yerel geçiş için iki düğme • Temel ayar noktasının ayarlanması için iki düğme • KNX aracılığıyla ayarlanabilen konfor modunda oda sıcaklığının temel ayar noktası • Konfor modunda ısıtma ayar noktası ve soğutma ayar noktası arasında ayarlanabilir ölü alan • Kumanda değişken(ler)inin bir AÇMA/KAPAMA komutu olarak veya %0 ... 100 aralığında konumlandırma komutu olarak çıkışı • Geçerli ayar noktası ofsetinin ve ayarlanan çalışma modunun gösterilmesi için kırmızı aydınlatmalı çubuk • Tümleşik bus bağlayıcılar • Temel için bir topraklama iletkeni ve 1 topraklama terminali • Boyutlar (Y x G x D) 80 x 166 x 41 mm.

Seçim ve Sipariş Bilgileri

	Tip	Versiyon	LK	Sipariş No.	Fiyat PU	PE (BRM, SET, M)	PKG*/ VPE	PG	Beher PU ağırlık yaklaşık kg
i-system									
	UP 237	**UP 237 oda sıcaklığı kumanda birimi**[1)2)]							
		Versiyonlar							
		• Titanyum beyazı	A	**5WG1 237-2AB11**		1	1 birim	022	0.050
		• Karbon metalik	B	**5WG1 237-2AB21**		1	1 birim	022	0.050
		• Alüminyum metalik	A	**5WG1 237-2AB31**		1	1 birim	022	0.045
5WG1 237-2AB11									
DELTA profil									
	UP 252	**UP 252 oda sıcaklığı kumanda birimi**[1)2)]							
		Versiyonlar							
		• Titanyum beyazı	A	**5WG1 252-2AB13**		1	1 birim	022	0.053
		• Antrasit	C	**5WG1 252-2AB23**		1	1 birim	022	0.053
		• Gümüş	A	**5WG1 252-2AB73**		1	1 birim	022	0.053
5WG1 252-2AB13									

1) Bara bağlantı birimi ayrı sipariş edilmelidir.
2) İstenen tasarımda çerçeve ayrı sipariş edilmelidir.

* Bu miktarda veya bu miktarın katlarında sipariş edebilirsiniz.

Oda Sıcaklığı Kumanda Birimleri

	Tip	Versiyon	LK	Sipariş No.	Fiyat PU	PE (BRM, SET, M)	PKG*/ VPE	PG	Beher PU ağırlık yaklaşık kg
DELTA style									
5WG1 254-2AB13	**UP 254**	**UP 254 oda sıcaklığı kumanda birimi**[1)2)3)]							
		Versiyonlar							
		• Titanyum beyazı/metalik gümüş	A	**5WG1 254-2AB13**		1	1 birim	022	0.059
		• Bazalt siyahı/metalik gümüş	B	**5WG1 254-2AB23**		1	1 birim	022	0.065
		• Platin metalik	B	**5WG1 254-2AB43**		1	1 birim	022	0.068
DELTA milenyum									
5WG1 250-8AB01	**IKE 250**	**IKE 250 oda sıcaklığı kumanda birimleri**[4)]	D	**5WG1 250-8AB01**		1	1 birim	030	0.341

1) Bara bağlantı birimi ayrı sipariş edilmelidir.
2) ıstenen tasarımda çerçeve ayrı sipariş edilmelidir.
3) Ara çerçeve gerekli değildir.
4) Etiketleme alanı metni işlenmiştir ve sipariş sırasında belirtilmelidir
(bkz. sayfa 1/39, DELTA milenyum sipariş formu).

* Bu miktarda veya bu miktarın katlarında sipariş edebilirsiniz.

Teknik özellikler

Tip		**N 605**	**N 605/11**	**N 670**	**REG 540**	**REG 540/11**
Uygulama programı		906101	906202	900501	49550	49551
Mahfaza verileri						
Tasarım		N	N	N	REG	REG
TH35 EN 60715 montaj rayı üzerinde montaj için modüler takma cihazları						
Boyutlar						
• Uzunluk	mm	90	90	90	90	90
• Genişlik (1 MW = 18 mm)	mm	6 MW	6 MW	4 MW	6 MW	4 MW
• Yükseklik	mm	55	55	55	55	55
Görüntüleme/kumanda elemanları						
Çalışma/durum görüntüleme için LED						
Birlikte çalıştırılabileceği birimler		1)	1)	1)	UP 237E, UP 237F UP 252E, UP 252F UP 254E, UP 254F	UP 237E, UP 237F UP 252E, UP 252F UP 254E, UP 254F
Doğrudan çalışma (yerel çalışma)		4(manüel)	4(manüel)	--	4(test modu)	4(test modu)
Güç beslemesi						
Harici bir 24 V AC/DC güç beslemesi birimi aracılığıyla güç sağlanan elektronik birimler		--	--	✔	--	4(sadece AC)
Tümleşik bir güç beslemesi birimi aracılığıyla güç sağlanan elektronik birimler. 230 V AC besleme gerilimi		✔	✔	--	✔	--
Bara bağlantısı						
Tümleşik bus bağlayıcılar		✔	✔	✔	✔	✔
Veri rayına kontak sistemi aracılığıyla bara bağlantısı		--	--	✔	--	--
Bus klemensi aracılığıyla bara bağlantısı		✔	✔	✔	--	--
Vida terminalleri aracılığıyla bara bağlantısı		--	--	--	✔	✔
Çıkışlar						
Yük çıkışı						
Değişken röle kontağı		--	--	**2**	**3**	**3**
• Nominal kontak gerilimi, AC	V	--	--	230	230	230
• Nominal kontak akımı (p.f = 1)	A	--	--	10	6	6
Sessiz yarıiletken anahtar		**6**	**6**	--	**2**	**2**
• Nominal gerilim, AC	V	230	230	--	24	24
• Maksimum kalıcı yükleme (p.f. = 1)	W	12	6	--	5	15
Koruma						
Çıkışların aşırı yük ve kısa devreye karşı elektronik olarak korunması		✔	✔	--	--	--
Çok amaçlı girişler/çıkışlar						
Aşağıdaki şekillerde ayarlanabilir girişler/çıkışlar: • Analog giriş (0 … 10 V DC) Sınır değeri izleme ve gösterimi özellikleriyle • Analog çıkış (0 … 10 V DC) alt ve üst sınırı ayarlanabilir • 10 V DC için ikili giriş atım kenarı değerlendirmesi • ıkili çıkış (10 V DC)		--	--	**2**	--	--
Girişler						
Düğme girişleri						
Sinyal girişi için (değişken kontaklar)		**6**	**6**	--	**2**	**1**
Cihazda oluşturulan gerilim aracılığıyla anahtarlama durumunun belirlenmesi		✔	✔	--	✔	✔
Sensör girişleri						
PT1000 sıcaklık sensörü girişi		--	--	**2**	--	--
Sıcaklık sensörü girişi		--	--	--	**1**2)	**1**2)
Potansiyometre girişi (ayar noktası ayarı)		--	--	--	**1**	--
Maksimum kablo uzunluğu, blendajsız, bükülmüş	m	50	50	3)	30	30

1) *instabus* oda sıcaklığı kumanda birimleri.
2) M 540 sıcaklık sensörleri
3) ıstek üzerine:

Seçim ve sipariş verileri için, bkz. sayfa 7/11.

Tip	N 605	N 605/11	N 670	REG 540	REG 540/11
Uygulama programı	906101	906202	900501	49550	49551
Çıkış işlevleri					
Anahtarlama (kanala göre AÇMA/KAPAMA)	✔	✔	✔	✔	✔
Kanal başına değer ayarı, 8 bit	✔	--	✔	✔	✔
Pozitif tahrikli çalıştırma	✔	--	✔	--	--
Çıkış durumunun yapılandırılabilir aktarımı durumu	✔	✔	--	--	--
Aktarım durumu	✔	✔	--	--	--
Giriş işlevleri					
Yapılandırılabilir sekme önleme süresi	--	--	✔	--	--
Yapılandırılabilir atım kenarı değerlendirmesi	--	--	✔	--	--
Çıkış durumunun yapılandırılabilir aktarımı .	✔	✔	✔	--	--
Genel işlevler					
Maksimum grup adresi sayısı	35	40	40	1)	1)
Maksimum atama sayısı	55	65	40	1)	1)
PI algoritmalı tümleşik kumanda birimleri	--	--	--	✔	✔
Konfor modu	--	--	--	✔	✔
Bekleme modu	--	--	--	✔	✔
Gece modu	--	--	--	✔	✔
Buzlanma koruma modu	--	--	--	✔	✔
Isınma koruma modu	--	--	--	✔	✔
Enerji tasarrufu işlevi	--	✔	--	--	--
Kireçlenme koruması	✔	--	--	--	--
* Bir bara gerilimi arızası durumunda yapılandırılabilir davranış	✔	✔	✔	--	--
Bir bara gerilimi yenilemesi durumunda yapılandırılabilir davranış	✔	✔	✔	--	--

1) istek üzerine:

Seçim ve sipariş verileri için, bkz. sayfa 7/11.

	Tip	Açıklama
		S 290 kapı/pencere kontakları • Cam ve kapıların izlenmesi için, aşağıdakilerden oluşan açılma alarmı: - 1 Mıknatıs (8 x 30 mm) - Tamamen dökme bir plastik mahfazada 1 manyetik olarak çalıştırılan kontak (8 x 30 mm) - Anahtarlama gerilimi maksimum 110 V DC - Anahtarlama akımı: 10 mA ... 100 mA - Kontak akım taşıma kapasitesi: Maksimum 5 W - Kontak direnci: maksimum 150 mW - VdS sınıf B - 5 m uzunlukta bağlantı kablosu LiYY 4 x 2 mm^2 • Sıva altı ve yüzeye monte edilmeye uygun • 2 yüzeye monte mahfaza üstü (43 x 12 x 12 mm) • 2 yüzeye monte mahfaza altı • 4 ara parçası plakası (kalınlık: 2 x 4 mm veya 2 x 2 mm) • 2 yüzeye monte flanş • 4 anti-manyetik gömme kendinden geçmeli vida DIN 7982-ST2, 9 x 16-A2
		Versiyonlar
	S 290 beyaz	• Mahfaza rengi: Beyaz
	S 290 kahverengi	• Mahfaza rengi: Kahverengi

Seçim ve Sipariş Bilgileri

	Tip	Versiyon	LK	Sipariş No.	Fiyat PU	PE (B, R, M, SET, M)	PKG*/ VPE	PG	Beher PU ağırlık yaklaşık kg
5WG1 605-1AB01	**N 605**	**N 605 termal tahrik aktörleri** 6 giriş, 6 çıkış	A	**5WG1 605-1AB01**		1	1 birim	030	0.436
5WG1 605-1AB11	**N 605/11**	**N 605/11 termal tahrik aktörleri** 6 giriş, 2 x 3 çıkışı, 2 ısıtma/soğutma altlığının kumandası için	A	**5WG1 605-1AB11**		1	1 birim	030	0.432
5WG1 670-1AB03	**N 670**	**Çok amaçlı N 670 giriş/çıkış modülleri**[1)] 2 x Çok amaçlı giriş/çıkış, 2 Pt1000 girişi, 2 çıkış 230 V AC, 10 A	A	**5WG1 670-1AB03**		1	1 birim	030	0.213
5WG1 540-5AS01	**REG 540**	**REG 540 fan-bobin birimi kumanda birimleri**	B	**5WG1 540-5AS01**		1	1 birim	030	0.532
5WG1 540-5AS11	**REG 540/11**	**REG 540/11 fan-bobin birimi kumanda birimleri**	A	**5WG1 540-5AS11**		1	1 birim	030	0.228
		Aksesuarlar							
5WG1 540-8AS01	**M 540**	**M 540 sıcaklık sensörleri** • REG 540 ve REG 540/11 fan-bobin kumanda birimleri için • Terminal fişli 2 m uzunluğunda bir bağlantı kablosu dahil	A	**5WG1 540-8AS01**		1	1 birim	030	0.103
	S 290	**S 290 kapı/pencere kontakları** YENİ							
		Versiyonlar							
5WG1 290-7AB11		• Mahfaza rengi: beyaz	B	**5WG1 290-7AB11**		1	1 birim	030	0.119
5WG1 290-7AB81		• Mahfaza rengi: kahverengi	B	**5WG1 290-7AB81**		1	1 birim	030	0.119

[1)] Harici 24 V AC/DC güç besleme birimi ayrı olarak sipariş edilmelidir (örneğin 4AC2 402).

* Bu miktarda veya bu miktarın katlarında sipariş edebilirsiniz.

Teknik özellikler

	Tip	Açıklama
	AP 562/02	**AP 562/02 valf aktörleri** • LED valf konumu gösterimi özelliğine ve KNX'e doğrudan bağlantı için tümleşik bara bağlantı birimine sahip, elektromotor hareketli, oransal (sabit) valf aktörü • Valf adaptörüne bağlamak için • Danfoss RA, Heimeier, MNG, Schlösser from 3/93, Honeywell, Braukmann, Dumser (Distributor), Reich (Distributor), Landis + Gyr, Oventrop, Herb, Onda için uygun valf adaptörü halkaları ile teslim edilir. • Bara bağlantısı için kalıcı olarak mahfazaya bağlanan kablo ve ikili girişler olarak bağlanabilen iki ek sinyalleşme kontağı (örneğin pencere kontakları) • Sadece bara gerilimi ile çalışmak için, yani harici yardımcı güç kaynağı olmadan • Bakım gerektirmeyen, sessiz tahrik • Aktör hareketinin kullanılan valfe göre ayarlanmasını sağlayan otomatik valf kursu tespiti • Boyutlar (Y x G x D) 50 x 82 x 65 mm

7

Seçim ve Sipariş Bilgileri

	Tip	Versiyon	LK	Sipariş No.	Fiyat PU	PE (BIRIM, TAKIM)	PKG*/ VPE	PG	Beher PU ağırlık yaklaşık kg
 5WG1 562-7AB02	**AP 562/02**	**AP 562/02 valf aktörleri** YEN Elektromotorlu, LED valf konumu gösterimli	A	**5WG1 562-7AB02**		1	1 birim	030	0.295

* Bu miktarda veya bu miktarın katlarında sipariş edebilirsiniz.

Teknik özellikler

Tip		AP 561/01	AP 561/02	AP 561/03	AP 561/04
Mahfaza verileri					
Boyutlar					
• Yükseklik	mm	58	58	58	58
• Genişlik/	mm	44.5	44.5	44.5	44.5
Çıkış					
Elektrotermal aktörler (sessiz) 230 V/50 Hz	V	230	230	24	24
Enerji verilmeyen durumda valf konumu[1]		Kapalı (NC)	Açık (NO)	Kapalı (NC)	Açık (NO)
Valf konumu gösterimi		✔	--	✔	--
Maksimum kurs	mm	3.5	2.6	3.5	2.6
Açma/kapama süresi	min	Yaklaşık 3	Yaklaşık 3	Yaklaşık 3	Yaklaşık 3
Bağlantı kablosunun uzunluğu	m	1	1	1	1
Üzerine monte edildiği valflerin üreticisi şirket		Heimeier	Heimeier	Heimeier	Heimeier

Seçim ve Sipariş Bilgileri

	Tip	Versiyon	LK	Sipariş No.	Fiyat PU	PE (BRM, SET, M)	PKG*/ VPE	PG	Beher PU ağırlık yaklaşık kg
5WG1 561-7AH01	**AP 561/01**	**AP 561 valf aktörleri** 230 V AC, NC[1]	B	**5WG1 561-7AH01**		1	1 birim	030	0.136
	AP 561/02	**AP 561/02 valf aktörleri** 230 V AC, NC[1]	B	**5WG1 561-7AH02**		1	1 birim	030	0.134
	AP 561/03	**AP 561/03 valf aktörleri** 24 V, NC[1]	B	**5WG1 561-7AH03**		1	1 birim	030	0.133
	AP 561/04	**AP 561/04 valf aktörleri** 24 V, NC[1]	B	**5WG1 561-7AH04**		1	1 birim	030	0.132
		AP 561 için Herz adaptörleri	B	**5WG1 561-8AH01**		1	1 birim	030	0.040
		AP 561 için Vaillant adaptörleri	B	**5WG1 561-8AH02**		1	1 birim	030	0.065
		AP 561 için Danfoss RA2000 adaptörleri	B	**5WG1 561-8AH03**		1	1 birim	030	0.027
		AP 561 için TA adaptörleri	B	**5WG1 561-8AH04**		1	1 birim	030	0.038
		AP 561 için Danfoss adaptör kelepçeleri	B	**5WG1 561-8AH01**		1	1 birim	030	0.024
		AP 561 için MNG adaptör manşonları	B	**5WG1 561-8AH06**		1	1 birim	030	0.001

[1] NC: Enerji kesildiğinde kapalı; NO: Enerji kesildiğinde açık

1

* Bu miktarda veya bu miktarın katlarında sipariş edebilirsiniz.

Notlar

Yük Yönetimi

Teknik özellikler

	Tip	Açıklama
	N 360	**N 360 tepe yük sınırlayıcıları** [1)] • Tarife temelli güç ölçümü yapılan tesislerde tepe yük sınırı • Watt saat cinsinden yapılandırılabilir enerji atımı değeri • 30 ... 1000 kW yapılandırılabilir tepe yük sınırı 25 ... 1000 kW yapılandırılabilir uyarı sınırı ile • Ortalama güç değerinin hesaplanması için 15, 30 ve 60 dakika şeklinde yapılandırılabilir ölçüm süresi • Yük ekstrapolasyon aralığı için 15, 30, 60, 120 ve 240 saniye şeklinde yapılandırılabilir çevrim süresi • saat atım değeri 10 ... 20000 W/h • Tepe yükü sınırlamasına 120 adete kadar yük atanabilir • Yüklerin durumunun izlenmesi ve KNX aracılığıyla anahtarlanmaları • Yük başına atanabilir parametrelerle • Yükün güç tüketimi • Kapama önceliği (1 ... 10) • Yükün bırakılması/kilitlenmesi • Minimum oluşturma süresi • Minimum kesme süresi • Maksimum kesme süresi • 24 saat içinde izin verilenilir anahtarlama çevrimlerinin sayısı • Her bir ekstrapolasyondan sonra KNX aracılığıyla ekstrapolasyon verilerinin aktarılması • Her bir ölçüm süresinin sonunda KNX aracılığıyla istatistik verilerinin aktarımı • Uygunluk (çalışma gerilimi), bekleyen bir maksimum değeri aşma durumu ve eksik bir senkronizasyon atımının görüntülenmesi için 3 LED • Ölçüm aralığı içinde geçerli zaman aralığının görüntülenmesi için 5 LED • ılk 8 yükün durumunun görüntülenmesi için 8 LED • Elektrik şirketinin sayaçları tarafından üretilen enerji atımlarının bağlanması ve senkronize atımların ve yüksek/düşük tarife kontaklarının bağlanması için girişler • 230 V AC tümleşik bir güç beslemesi biriminden güç alan elektronik sistemler • Tümleşik bus bağlayıcılar • Bara terminali ve veri rayına kontak sistemi aracılığıyla bara bağlantısı • TH35 EN 60715 montaj rayı üzerinde montaj için modüler takma cihazları • Genişlik 4 MW (1 MW = 18 mm)

[1)] Dokümantasyonun yanında, tepe yük sınırlayıcısı için istatistik yazılımı da ınternet'ten ücretsiz olarak indirilebilir: www.siemens.com/gamma-td.

Seçim ve Sipariş Bilgileri

	Tip	Versiyon	LK	Sipariş No.	Fiyat PU	PE (BRV, SET, M)	PKG*/ VPE	PG	Beher PU ağırlık yaklaşık kg
5WG1 360-1AB01	**N 360**	**N 360 tepe yük sınırlayıcıları U**	B	**5WG1 360-1AB01**		1	1 birim	030	0.308

* Bu miktarda veya bu miktarın katlarında sipariş edebilirsiniz.

Özel Uygulamalara Yönelik Cihaz
Emniyet

9

9/2 Giriş

9/3 İzinsiz giriş

9/4 Kaçak

9

Giriş

Genel Bakış

	Cihazlar	Uygulama	Sayfa
	ızinsiz giriş	Mevcudiyet simülasyonu modülleri ve detektör grup terminalleri dışarıdan giriş tehlikesini azaltır.	9/3
	Kaçak	Su sensörleri beklenmeyen su girişlerini gösterir. DELTA profil veya DELTA stil tasarımında bulunur.	9/4

Teknik özellikler

	Tip	Açıklama
	N 345	**N 345 mevcudiyet simülasyonu modülleri**[1)] • 32 kanala ve maksimum 4 hafta süre boyunca toplam 5000 eyleme kadar (kanal ve başına 5 – 6 eyleme karşılık gelir) anahtarlama, kısma ve kapayıcı/panjur etkinliklerinin kaydedilmesi için • Örnek haftaların sürekli olarak kaydedilmesi veya tek kez kaydedilmesi • Simülasyon sırasında hesaba katılacak şekilde kayıt sırasında resmi tatillerin belirlenmesi, bu kaydedilen mesajların aynı sırayla yeniden oynatılması, ama aynı zamanda kayıttan zamana göre tanımlanabilir rastgele sapma ile birlikte gerçekleştirilir • 1 - 4 hafta sonra simülasyonun başına dönme • Bir ana saatle düzenli olarak senkronize edilmesi gereken modül içi saat • Baradan güç alan elektronik sistemler • Tümleşik bus bağlayıcılar • Veri rayına kontak sistemi aracılığıyla bara bağlantısı • TH35 EN 60715 montaj rayı üzerinde montaj için modüler takma cihazları • Genişlik 1 MW (1 MW = 18 mm)
	N 266	**N 266 detektör grup terminalleri**[2)] • Pasif detektörlerin (örneğin manyetik kontaklar) izlenen şekilde bağlanması ve daha fazla güvenlik gerektiren uygulamalarda değişken kontakların bağlanması için • Her biri durum görüntülemesi için bir LED'e sahip 4 detektör grubu girişi • Pasif kızılötesi ve hareket dedektörlerinin kumandası için iki adet 12 V çıkışı "yürüme testi" ve "ayarlama/ayarı kaldırma" • Detektör grubu terminalinin bir iletişim nesnesi aracılığıyla ayarlanması/ayarın kaldırılması • Bir kısa devre veya sinyal hattının kesilmesi durumunda arıza mesajıyla • Harici bir 12 V DC, maksimum 50 mA güç beslemesi birimi aracılığıyla güç sağlanan elektronik birimler • Harici güç beslemesinin izlenmesi • Tümleşik bus bağlayıcılar • Bus klemensi aracılığıyla bara bağlantısı • TH35 EN 60715 montaj rayı üzerinde montaj için modüler takma cihazları • Genişlik 4 MW (1 MW = 18 mm)

1) Aşağıdaki cihazlar modül için gerçek zamanlı saatin senkronize edilmesi için bir ana saat veya saat kaynağı olarak kullanılabilir: bir zamanlama anahtarı (örneğin 5WG1 372-5EY01) veya bir N 350E IP kumanda birimi.
2) Aşağıdaki birim (örnek olarak) harici bir güç beslemesi birimi olarak uygundur: LOGO!Power 6EP1 321-1SH01.

9

Seçim ve Sipariş Bilgileri

	Tip	Versiyon	LK	Sipariş No.	Fiyat PU	PE (BRM, SET, M)	PKG*/ VPE	PG	Beher PU ağırlık yaklaşık kg
 5WG1 345-1AB01	**N 345**	**N 345 mevcudiyet simülasyonu modülleri** (UL) 5000 eylem için saklama alanı	A	**5WG1 345-1AB01**		1	1 birim	030	0.115
 5WG1 266-1AB01	**N 266**	**N 266 detektör grup terminalleri** Pasif detektörler için 4 adet izlenen girişle	B	**5WG1 266-1AB01**		1	1 birim	030	0.204

* Bu miktarda veya bu miktarın katlarında sipariş edebilirsiniz.

Teknik özellikler

	Tip	Açıklama
	UP 272	**UP 272 su sensörleri** • Odalarda su kaçağı tehlikesi olan suların tespiti için • Bir priz fişi ve sıva altına monte cihazla birlikte 2 m uzunluğunda bağlantı kablosu (maksimum 20 m'ye uzatılabilir) ile zeminin yakınına monte edilebilen su sensörü ile birlikte • Bir UP 110 veya UP 114 bara bağlantı elemanına takmak için • Su bulunduğunun/bulunmadığının gösterimi • Ayarlanabilir çevrim aktarımı süresi ile alarm gösterimi • Bozuk cihaz/kabloların gösterilmesi • Alarmın sıfırlanması için alarm onayı • Baradan güç alan elektronik sistemler • Boyutlar (Y x G x D) 65 x 65 x 42 mm.

Seçim ve Sipariş Bilgileri

	Tip	Versiyon	LK	Sipariş No.	Fiyat PU	PE (BRM, SET, M)	PKG*/ VPE	PG	Beher PU ağırlık yaklaşık kg
DELTA profil									
	UP 272	**UP 272 su sensörleri**[1)2)]							
		Versiyonlar							
		• Titanyum beyazı	A	**5WG1 272-2AB11**		1	1 birim	022	0.106
		• Antrasit	C	**5WG1 272-2AB21**		1	1 birim	022	0.114
		• Gümüş	B	**5WG1 272-2AB71**		1	1 birim	022	0.108
5WG1 272-2AB11									
DELTA style									
	UP 272	**UP 272 su sensörleri**[1)2)] Titanyum beyazı	A	**5WG1 272-2AB11**		1	1 birim	022	0.106
5WG1 272-2AB11									

1) Bara bağlantı birimi ayrı sipariş edilmelidir.
2) ıstenen tasarımda çerçeve ayrı sipariş edilmelidir.

* Bu miktarda veya bu miktarın katlarında sipariş edebilirsiniz.

Özel Uygulamalara Yönelik cihaz
Hızlı Montaj Sistemleri

10

10/2 Giriş

10/3 Modüler Hızlı Montaj Sistemleri

10/5 Düz SMS Kumandaları

Giriş

Genel Bakış

	Cihazlar	Uygulama	Sayfa
	Modüler hızlı montaj sistemleri	Esnek modüller kapayıcı/panjurları, aydınlatma gruplarını ve diğer yükleri kumanda eder.	10/3
	Düz SMS kumandaları	Düz tasarımlı hızlı montaj sistemleri.	10/5

Not:

Cihazların elektrik bağlantılarına sadece geçmeli soketler takılmıştır. Gereken geçmeli soket ve kablo grupları doğrudan Wieland'dan alınabilir.

Sipariş adresi:

Wieland Electric GmbH
Vertriebs- und Marketing Center
Abteilung VSI
Benzstraße 9
D-96052 Bamberg

Telefon: +49 (951) 9324-390
Fax: +49 (951) 9324-390

www.gesis.com

Teknik Özellikler

"Modüler hızlı montaj sistemi" temel bir modül (6 adete kadar genişletme cihazı için) ve ilgili seri bağlanmış genişletme modüllerinden oluşur. Cihazlar yükseltilmiş döşemelerde veya askılı tavanlarda bir TH 35-7.5 montaj rayı üzerinde dağıtılmış şekilde monte edilebilmesi için tasarlanmıştır.

		Temel modül	Genişletme modülleri				
Tip		AP 611	Giriş modülü AP 611/11	Giriş modülü AP 611/21	Yük anahtarları AP 611/31	Kapatıcı/panjur aktörleri AP 611/51	Anahtar/kararlama aktörleri AP 611/61
Mahfaza verileri							
Geçmeli soket		gesis EST 2i5 Yeşil/siyah	gesis GST 18i4 Çakıl grisi	gesis GST 18i5 Açık mavi	gesis GST 18i3 Black	gesis GST 18i4 Black	gesis GST 18i5 Pastel mavi
Boyutlar							
• TH 35-7.5 montaj rayı dahil yükseklik	mm	120	120	120	120	120	120
• Genişlik (seri bağlantılı)	mm	80	80	80	80	80	80
• Derinlik	mm	62	41 (31)	41 (31)	41 (31)	41 (31)	41 (31)
Bara bağlantısı							
Tümleşik bus bağlayıcılar		✔	--	--	--	--	--
Bir fiş sistemi aracılığıyla bara bağlantısı		✔	--	--	--	--	--
Maksimum mümkün genişleme modülü sayısı		6	--	--	--	--	--
Girişler							
Maksimum kablo uzunluğu, blendajsız, bükülmüş	m	--	100	100	--	--	--
Düğme girişleri							
Gerilim girişi için		--	✔	✔	--	--	--
• 230 V AC		--	4	--	--	--	--
• 24 V DC		--	--	4	--	--	--
Çıkışlar							
Kumanda çıkışı							
1 ... 10 V DC		--	--	--	--	--	✔
Kumanda akımı	mA	--	--	--	--	--	50
Yük çıkışı							
Değişken röle kontağı		--	--	--	**2**	--	**1**
Kanal sayısı (her biri için bir YUKARI ve bir AşAğI)		--	--	--	--	**1**	--
Kanal başına 2 tahrikin bağlanması için tümleşik ayırıcı röle işlev		--	--	--	--	✔	--
YükTürleri							
Nominal kontak gerilimi, AC	V	--	--	--	230	230	230
Nominal kontak akımı	A	--	--	--	16	8	16

Seçim ve sipariş verileri için, bkz. sayfa 10/4.

Seçim ve Sipariş Bilgileri

	Tip	Versiyon	LK	Sipariş No.	Fiyat PU	PE (BIRIM, SET, M)	PKG*/ VPE	PG	Beher PU ağırlık yaklaşık kg
5WG1 611-3AL01	**AP 611**	**AP 611 temel modüller** gesis EIB M2-BAS	B	**5WG1 611-3AL01**		1	1 birim	030	0.320
5WG1 611-3AL11	**AP 611/11**	**AP 611/11 giriş modülleri** gesis EIB M2, 230 V AC için 4 giriş	B	**5WG1 611-3AL11**		1	1 birim	030	0.238
5WG1 611-3AL21	**AP 611/21**	**AP 611/21 giriş modülleri** gesis EIB M2, 24 V DC için 4 giriş	B	**5WG1 611-3AL21**		1	1 birim	030	0.255
5WG1 611-3AL31	**AP 611/31**	**AP 611/31 yük anahtarları** gesis EIB M2-0/2, 2 x 230 V AC, 16 A	B	**5WG1 611-3AL31**		1	1 birim	030	0.258
5WG1 611-3AL51	**AP 611/51**	**AP 611/51 kapayıcı/panjur aktörleri** gesis EIB M, 2 x 230 V, 8 A, paralel	B	**5WG1 611-3AL51**		1	1 birim	030	0.234
5WG1 611-3AL61	**AP 611/61**	**N 611/61 anahtar/kısma aktörleri** gesis EIB M2, 1 x 230 V AC, 16 A	B	**5WG1 611-3AL61**		1	1 birim	030	0.276

10

* Bu miktarda veya bu miktarın katlarında sipariş edebilirsiniz.

Teknik Özellikler

"Düz hızlı montaj sistemi" yükseltilmiş zeminler veya askılı tavanlarda dağıtılmış montaj için kullanılan aktörlerdir.

şebeke bağlantısı "gesis GST 18i5 siyah" geçmeli soketi üzerinden sağlanır.
Bara bağlantısı "gesis BST 14i2 yeşil" geçmeli soketi aracılığıyla sağlanır.
şebeke ve bara bağlantısı "gesis EST 2i5 yeşil/siyah" kombinasyon soketi kullanılarak da sağlanabilir.
Çıkışlar için fiş tipleri için, bkz. "Teknik Özellikler".

Tip		Kapatıcı/panjur aktörleri AP 631	Kapatıcı/panjur aktörleri AP 631/02	Kapatıcı/panjur aktörleri AP 631/51	Kapatıcı/panjur aktörleri AP 631/52	Kombnasyon aktörleri AP 631/11	Kombnasyon aktörleri AP 631/12	Anahtar/karartma aktörleri AP 631/21	Anahtar/karartma aktörleri AP 631/22	Anahtar aktörleri AP 631/43	Anahtar aktörleri AP 631/44	Anahtar aktörleri AP 631/32	Anahtar aktörleri, Gateway EnOcean AP 631/62
Mahfaza verileri													
Çıkışlar için geçmeli soket													
• gesis GST 18i3 siyah		--	--	--	--	Anahtarlama Shutter (Objektif) kör	Anahtarlama Shutter (Objektif) kör	--	--	✔	✔	--	✔
• gesis GST 18i4 siyah		✔	✔	✔	✔			--	--	--	--	--	--
• gesis GST 18i5 pastel mavisi		--	--	--	--	--	--	✔	✔	--	--	--	--
• gesis GST 18i5 siyah		--	--	--	--	--	--	--	--	--	--	✔	--
Boyutlar													
• Yükseklik (kombinasyon distribütör bloğu dahil)	mm	32 (71)	32 (71)	32 (71)	32 (71)	32 (71)	32 (71)	32 (71)	32 (71)	32 (71)	32 (71)	32 (71)	32 (71)
• Genişlik	mm	112	112	112	112	112	112	112	112	112	112	112	112
• Uzunluk	mm	254	254	254	254	254	254	254	254	254	254	254	254
Güç beslemesi													
şebeke gerilimi bağlantısı													
• Tek Faz		✔	--	4	--	4	--	4	--	4	--	--	--
• Üç fazlı		--	4	--	4	--	4	--	4	--	4	4	4
Bara bağlantısı													
Tümleşik bus bağlayıcılar		✔	✔	✔	✔	✔	✔	✔	✔	✔	✔	✔	✔
Bir fiş sistemi aracılığıyla bara bağlantısı		✔	✔	✔	✔	✔	✔	✔	✔	✔	✔	✔	✔
Çıkışlar													
Kumanda çıkışı													
1 ... 10 V DC		--	--	--	--	--	--	2	2	--	--	--	--
Kumanda akımı	mA	--	--	--	--	--	--	50	50	--	--	--	--
Yük çıkışı													
Değişken röle kontağı		--	--	--	--	**2**	**2**	**2**	**2**	**4**	**4**	**6**	**4**
Kanal sayısı (her biri için bir YUKARI ve bir AşAğI)		**2**	**2**	**2**	**2**	**1**	**1**	--	--	--	--	--	--
YükTürleri													
Nominal kontak gerilimi, AC	V	230	230/400	230	230/400	230	230/400	230	230/400	230	230/400	230/400	230/400
Nominal kontak akımı	A	8	8	8	8	8/16	8/16	16	16	16	16	16	16
Girişler													
EnOcean radyo alıcısı		--	--	--	--	--	--	--	--	--	--	--	✔

Seçim ve sipariş verileri için, bkz. sayfa 10/6.

Düz SMS Kumandaları

Seçim ve Sipariş Bilgileri

	Tip	Versiyon	LK	Sipariş No.	Fiyat PU	PE (BIRIM, TAKIM)	PKG*/ VPE	PG	Beher PU ağırlık yaklaşık kg
5WG1 631-3AL01 5WG1 631-3AL02	**AP 631**	**AP 631 kapayıcı/panjur aktörleri** Tek fazlı, gesis EIB V-0/2W SI 1PH	B	**5WG1 631-3AL01**		1	1 birim	030	0.320
	AP 631/02	**AP 631/02 kapayıcı/panjur aktörleri** Üç fazlı, gesis EIB V-0/2W SI	B	**5WG1 631-3AL02**		1	1 birim	030	0.320
5WG1 631-3AL51 5WG1 631-3AL52	**AP 631/51**	**AP 631/51 kapayıcı/panjur aktörleri** Tek fazlı, gesis EIB V-0/2W 1PH	B	**5WG1 631-3AL51**		1	1 birim	030	0.408
	AP 631/52	**AP 631/52 kapayıcı/panjur aktörleri** Üç fazlı, gesis EIB V-0/2W	B	**5WG1 631-3AL52**		1	1 birim	030	0.408
5WG1 631-3AL11 5WG1 631-3AL12	**AP 631/11**	**AP 631/11 kombinasyon aktörleri** Tek fazlı, gesis EIB V-0/2+1W 1PH	B	**5WG1 631-3AL11**		1	1 birim	030	0.408
	AP 631/12	**AP 631/12 kombinasyon aktörleri** Üç fazlı, gesis EIB, V-0/2+1W	B	**5WG1 631-3AL12**		1	1 birim	030	0.408
5WG1 631-3AL21 5WG1 631-3AL22	**AP 631/21**	**N 631/21 anahtar/kısma aktörleri** Tek fazlı, gesis EIB V-0/2SD 1PH	B	**5WG1 631-3AL21**		1	1 birim	030	0.408
	AP 631/22	**N 631/22 anahtar/kısma aktörleri** Üç fazlı, gesis EIB V-0/2SD	B	**5WG1 631-3AL22**		1	1 birim	030	0.408
5WG1 631-3AL43 5WG1 631-3AL44	**AP 631/43**	**AP 631/43 anahtar aktörleri** Tek fazlı, gesis EIB V-0/4b 1PH	B	**5WG1 631-3AL43**		1	1 birim	030	0.420
	AP 631/44	**AP 631/44 anahtar aktörleri** Üç fazlı, gesis EIB V-0/4bı	B	**5WG1 631-3AL44**		1	1 birim	030	0.420
5WG1 631-3AL32	**AP 631/32**	**AP 631/32 anahtar aktörleri** Üç fazlı, gesis EIB V-0/6	B	**5WG1 631-3AL32**		1	1 birim	030	0.408
5WG1 631-3AL62	**AP 631/62**	**AP 631/62 anahtar aktörleri, Ağ geçidi EnOcean/KNX** Üç fazlı, gesis EIB V-56/4[1)]	B	**5WG1 631-3AL62**		1	1 birim	030	0.400

[1)] Daha fazla ürün için, "Telsiz sistemi EnOcean" bölümüne bakınız.

10

* Bu miktarda veya bu miktarın katlarında sipariş edebilirsiniz.

Ağ Geçitleri, Arabirim Dönüştürücüler

11

11/2	**Giriş**
11/5	**KNX/Ethernet**
11/7	**KNX/DALI**
11/9	**KNX/USB**
11/11	**KNX/RS232**
11/13	**KNX/ K11ötesi**
11/15	**KNX/KNX Radyo**
11/16	**KNX/EnOcean**
11/17	**KNX/LOGO!**
11/18	**KNX/SIMATIC S7**
11/20	**KNX/Telefon**

Ağ Geçitleri, Arabirim Dönüştürücüler

Giriş

Genel Bakış

	Cihazlar	Uygulama	Sayfa
	KNX/Ethernet	İster dahili olarak ister uzaktan kumanda ile hızlı Ethernet veri ağı aracılığıyla erişim.	11/5
	KNX/DALI	ECG'lerin DALI arabirimi üzerinden kumanda edilmesi için.	11/7
	KNX/USB	Farklı DELTA tasarımlarında veya N cihazı olarak, takılan fiş ve soket cihazı aracılığıyla PC arabirimi.	11/9
	KNX/RS232	Farklı DELTA tasarımlarında veya N cihazı olarak takılan fiş ve soket cihazı aracılığıyla PC arabirimi.	11/11
	KNX/kızılötesi	Taşınabilir veya duvara monte edilen vericiler aracılığıyla uzaktan kumanda. Çeşitli DELTA tasarımlarında veya tasarımdan bağımsız.	11/13
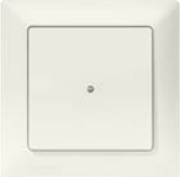	**KNX/KNX Radyo**	Kablosuz uzaktan kumanda ve genişletme işlemleri kolaylaştırılmıştır. ı-sistem, DELTA profil ve DELTA stil için.	11/15

	Cihazlar	Uygulama	Sayfa
	KNX/EnOcean	Pil gerektirmeyen EnOcean düğmelerin GAMMA *instabus* sistemlerine entegre edilmesi.	11/16
	KNX/LOGO!	Modern küçük kumanda sistemleri ile daha fazla işlev.	11/17
	KNX/SIMATIC S7	Otomasyon dünyasının anahtarı.	11/18
	KNX/telefon	Telefon bağlantısı.	11/20

Giriş

KNX ağı

GAMMA *instabus* Ethernet (LAN) ve DALI ile aydınlatma kumandaları gibi pek çok farklı teknolojiye destek vererek, KNX network ağı aracılığıyla bilgi ve veri alışverişini kolaylaştırır. Özel olarak, KNXnet/IP bina yönetimi sistemlerine bağlantıyı destekler (OPC, PROFINET, SIMATIC S7 v.s.).

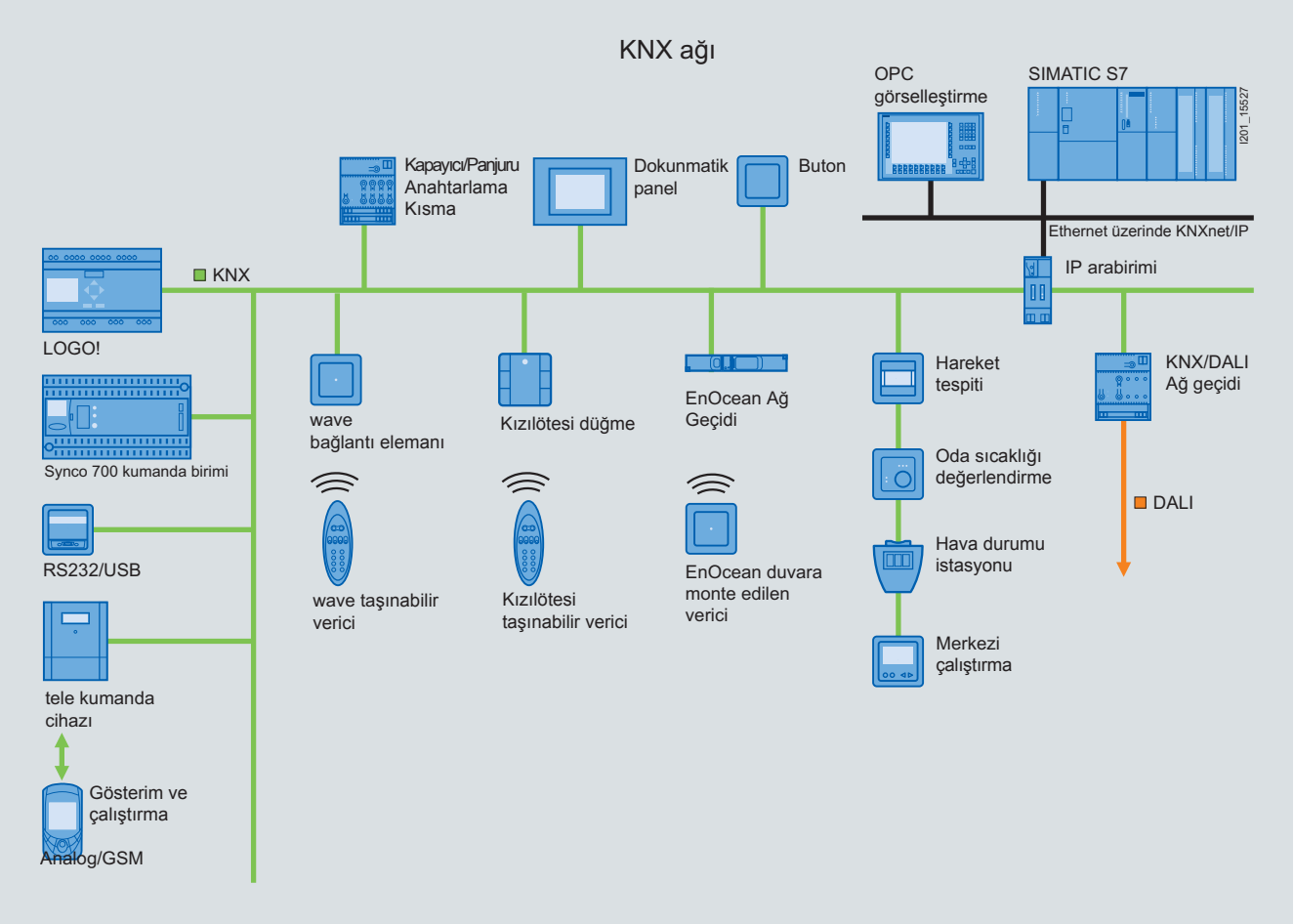

11

Genel Bakış

Daha hızlı indirme işlemleri zaman tasarrufu sağlar

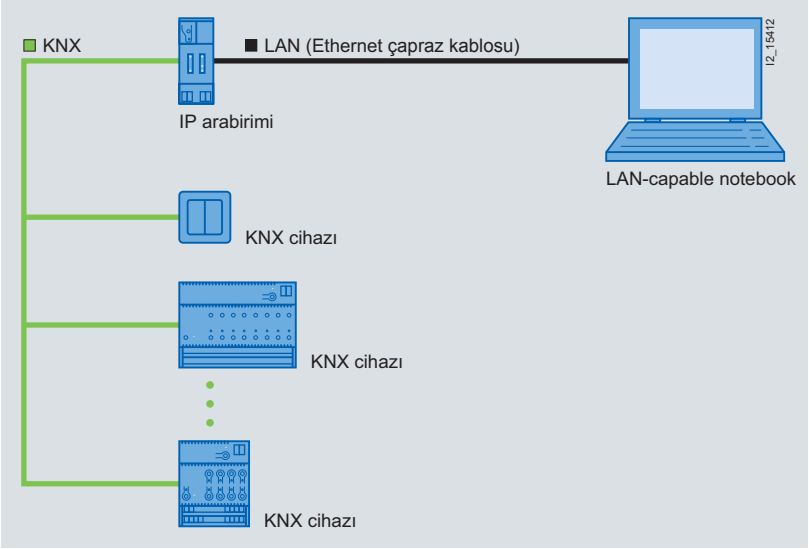

Yeni KNXnet/IP standardıyla, KNX mesajları Ethernet (LAN) üzerinden iletilebilir. Bu yeni uygulamalar ve çözümlerin elde edilmesini sağlar.

Mevcut ağ altyapıları ve teknolojileri KNX verilerini daha uzun mesafelerde aktarmak için kullanılabilir.

KNXnet/IP kullanarak binalar ve/veya bina seviyeleri arasındaki bağlantılar kolaylıkla ve açık şekilde uygulanabilir, "Uygulama Örnekleri" bölümüne bakınız.

Teknik özellikler

Tip	N 148/22	N 146/02	N 350E	N 151
Mahfaza verileri				
Tasarım	N	N	N	N
TH35 EN 60715 montaj rayı üzerinde montaj için modüler takma cihazları	✔	✔	✔	✔
Genişlik (1 MW = 18 mm)	2 MW	2 MW	4 MW	4 MW
Görüntüleme/kumanda elemanları				
* Cihazın çalışmaya hazır olduğunun gösterimi, KNX iletişiminin, IP iletişiminin gösterimi için 5 LED	✔	✔	✔	✔
LCD	--	--	4	--
Güç beslemesi				
Harici bir AC/DC güç beslemesi birimi aracılığıyla V güç sağlanan elektronik birimler	24	24	24	24
IEEE 802.3af'a uygun şekilde "Ethernet Üzerinden Güç" aracılığıyla elektronik sistemler için güç beslemesi	✔	✔	--	--
Bara bağlantısı				
Tümleşik bus bağlayıcılar	✔	✔	✔	✔
Bus klemensi aracılığıyla bara bağlantısı	✔	✔	✔	✔
şebeke bağlantısı				
RJ45 soketi ile Ethernet bağlantısı	✔	✔	✔	✔
Harici bir güç beslemesi biriminin bağlanması için takılabilir terminal bloğu	✔	✔	✔	--
Ağ geçidi				
KNXnet/IP'yi destekler	✔	✔	✔	✔
hat bağlantısı işlevi (Yönlendirme)	--	4	--	--
Arabirim işlevleri (Tünelleme)	✔	✔	1	1
Arabirim işlevleri (nesne sunucusu)	1	1	1	1
100 adet programlanmış giriş için tümleşik gerçek zamanlı saatle haftalık programlama programı/Astro işlevi	--	--	4	--
Yıllık saat anahtarlama işlevleri	--	--	✔	--
Olay girişleri	--	--	200	--
Mantık kapıları	--	--	30	--
Web sunucuları	--	--	--	✔

KNX/Ethernet

Seçim ve Sipariş Bilgileri

	Tip	Versiyon	LK	Sipariş No.	Fiyat PU	PE (BIRIM, TAKIM)	PKG*/ VPE	PG	Beher PU ağırlık yaklaşık kg
5WG1 148-1AB22	**N 148/22**	**N 148/22 IP arabirimi**	A	**5WG1 148-1AB22**		1	1 birim	030	0.120
5WG1 146-1AB02	**N 146/02**	**N 146/02 IP yönlendiricileri**	A	**5WG1 146-1AB02**		1	1 birim	030	0.120
5WG1 350-1EB01	**N 350E**	**N 350E IP kumanda birimleri** 30 mantık kapısı, 200 olay girişi, Haftalık programlama programı entegre IP arayüzü	A	**5WG1 350-1EB01**		1	1 birim	030	0.182
5WG1 151-1EB01	**N 151**	**N 151 IP görüntüleyiciler**	A	**5WG1 151-1AB01**		1	1 birim	030	0.150

11

* Bu miktarda veya bu miktarın katlarında sipariş edebilirsiniz.

Teknik özellikler

Tip		N 141/02	N 525E
Mahfaza verileri			
Tasarım		N	N
TH35 EN 60715 montaj rayı üzerinde montaj için modüler takma cihazları		✔	✔
Boyutlar			
• Yükseklik	mm		
• Genişlik (1 MW = 18 mm)	mm	4 MW	4 MW
• Derinlik	mm		
Görüntüleme/kumanda elemanları			
Çıkış başına durum gösterimi için LED (AÇMA/KAPAMA)		✔	✔
Güç beslemesi			
Tümleşik bir güç beslemesi birimi aracılığıyla güç sağlanan elektronik birimler		✔	✔
Tümleşik bir güç beslemesi birimi aracılığıyla güç sağlanan DALI çıkışları		✔	✔
Bara bağlantısı			
Tümleşik bus bağlayıcılar		✔	✔
Veri rayına kontak sistemi aracılığıyla bara bağlantısı		✔	✔
Bus klemensi aracılığıyla bara bağlantısı		✔	✔
Çıkışlar			
Kumanda çıkışları			
DALI çıkışları (hatlar)		1	8
DALI ECG için IEC 60929'ya uygun DALI çıkışı (16 V, değişken, kısa devreye dirençli)		✔	✔
Çıkış başına maksimum ECG (Osram Dynamik 58 W)		64	8
işlevler			
Doğrudan çalıştırma		✔	✔
Bir bara gerilimi yenilemesi durumunda yapılandırılabilir davranış		✔	✔
CIN desteği		✔	--
Senaryo kumandası			
Tümleşik 8-bit senaryo kumandası		✔	✔
DALI çıkışı başına entegre edilen senaryo		16	16
Efekt kumandası			
Tümleşik efekt kumandası (bir kez veya çevrimsel aydınlatma lambası çalışması, renk kumandası)		✔	--
ETS aracılığıyla test işlevleri			
Ayrı ayrı ECG'lerin test edilmesi		✔	--
Grup atamasının test edilmesi		✔	--
Senaryoların test edilmesi		✔	--
Efektlerin test edilmesi		✔	--
Grup kumandası			
DALI çıkışı başına 16 adete kadar grup • Anahtar AÇMA/KAPAMA • PARLAK/KOYU kısma • Ayarlı değer:		✔	--
Ayrı ECG kumandası			
ECG'nin aşağıdakilerle çalıştırılması • Anahtar AÇMA/KAPAMA • Ayarlı değer:		✔	--

KNX/DALI

Tip	N 141/02	N 525E
Uygulama programı	981CXX[1]	980801
Zaman işlevleri		
Zamanlayıcı modu, 1 basamaklı (otomatik merdiven anahtarı)	✔	✔
Zamanlayıcı modu, 2 basamaklı	✔	✔
Gece modu (temizlik aydınlatması)	✔	✔
Beklenen KAPAMA işlemi uyarısı	✔	✔
Kısma		
PARLAK/KOYU kısma	✔	✔
Ayarlanabilir kısma süresi	✔	✔
Aydınlık sınırlaması, ayarlanabilir minimum kısma değeri/maksimum kısma değeri	✔	✔
Anahtarlama		
AÇMA/KAPAMA	✔	✔
Yapılandırılabilir başlangıç değeri	✔	✔
AÇMA/KAPAMA ve PARLAK/KOYU kısma ile mümkündür	✔	✔
Acil durumda aydınlatma		
Acil durum lambaları için önceden belirlen test sıraları için destek	✔	--
Tek pilli lambaların kumanda edilmesi	✔	--
Durum		
DALI kısa devre	✔	✔ [2]
DALI güç beslemesi	✔	✔
Çıkış durumu (AÇMA/KAPAMA, değer, lamba arızası, ECG arızası)	--	✔
Grup durumu (AÇMA/KAPAMA, değer, lamba arızası, ECG arızası)	✔	--
ECG durumu (AÇMA/KAPAMA, değer, lamba arızası, ECG arızası)	✔	--

[1] Geçerli uygulama programları için bkz.www.siemens.com/gamma-td.
[2] Kanal başına (hat).

11

Seçim ve Sipariş Bilgileri

	Tip	Versiyon	LK	Sipariş No.	Fiyat PU	PE (BİRİM, TAKIM, M)	PKG*/ VPE	PG	Beher PU ağırlık yaklaşık kg
5WG1 141-1AB02	**N 141/02**	**N 141/02 KNX/DALI ağ geçitleri** YEM UL	A	**5WG1 141-1AB02**		1	1 birim	030	0.200
5WG1 525-1EB01	**N 525E**	**N 525E anahtar/kısma aktörleri** 8 x DALI çıkışı, Çıkış başına 8 DALI ECG	A	**5WG1 525-1EB01**		1	1 birim	030	0.314

* Bu miktarda veya bu miktarın katlarında sipariş edebilirsiniz.

Genel Bakış

Bara cihazlarının parametre ataması, görselleştirmesi, kaydetme ve teşhis işlemleri için USB arabirimi üzerinden bir PC bağlanması için.

Teknik özellikler

Tasarım		DELTA profil/stil	
Tip		N 148/11	UP 146E
Mahfaza verileri			
Tasarım		**N**	**UP**
TH35 EN 60715 montaj rayı üzerinde montaj için modüler takma cihazları		✔	--
Boyutlar			
• Yükseklik	mm		65
• Genişlik (1 MW = 18 mm)	mm	1 MW	65
• Derinlik	mm		42
Güç beslemesi			
Bara gerilimi veya bir PC'ye bağlı bir USB aracılığıyla güç beslemesi sağlanan elektronik sistemler		✔	✔
Bara bağlantısı			
Tümleşik bus bağlayıcılar		✔	--
UP 110 bara bağlantı birimine bağlantı		--	✔
UP 114 bara bağlantı birimine bağlantı		--	✔
Veri rayına kontak sistemi aracılığıyla bara bağlantısı		✔	--
Bus klemensi aracılığıyla bara bağlantısı		✔	✔
Ağ geçidi			
PC – USB aktarımı		USB 1.1 veya daha yüksek	USB 1.1 veya daha yüksek
Tümleşik soket aracılığıyla bus hattına elektrik olarak yalıtılmış erişim		USB (tip B)	USB (tip B)
Sistemdeki tüm bara cihazlarına erişim		✔	✔

KNX/USB

Seçim ve Sipariş Bilgileri

	Tip	Versiyon	LK	Sipariş No.	Fiyat PU	PE (BRM, SET, M)	PKG*/ VPE	PG	Beher PU ağırlık yaklaşık kg
Tasarımdan bağımsız									
5WG1 148-1AB11	**N 148/11**	**N 148/11 USB arabirimi** (UL)	A	**5WG1 148-1AB11**		1	1 birim	030	0.090
DELTA profil									
5WG1 146-2EB11	**UP 146E**	**UP 146E USB arabirimi**[1)2)]							
		Versiyonlar							
		• Titanyum beyazı	A	**5WG1 146-2EB11**		1	1 birim	022	0.089
		• Antrasit	B	**5WG1 146-2EB11**		1	1 birim	022	0.090
		• Gümüş	C	**5WG1 146-2EB71**		1	1 birim	022	0.096
DELTA style									
5WG1 146-2EB11	**UP 146E**	**UP 146E USB arabirimi**[1)2)] Titanyum beyazı	A	**5WG1 146-2EB11**		1	1 birim	022	0.089

1) Bara bağlantı birimi ayrı sipariş edilmelidir.
2) istenen tasarımda çerçeve ayrı sipariş edilmelidir.

11

* Bu miktarda veya bu miktarın katlarında sipariş edebilirsiniz.

Genel Bakış

Bara cihazlarının parametre ataması, görselleştirmesi, kaydetme ve teşhis işlemleri için USB arabirimi üzerinden bir PC bağlanması için.

Teknik özellikler

Tasarım				DELTA profil/stil
Tip		N 148/02	N 148/04	UP 146
Mahfaza verileri				
Tasarım		**N**	**N**	**UP**
TH35 EN 60715 montaj rayı üzerinde montaj için modüler takma cihazları		✔	✔	--
Boyutlar				
• Yükseklik	mm			65
• Genişlik (1 MW = 18 mm)	mm	3 MW	3 MW	65
• Derinlik	mm			42
Güç beslemesi				
Bara gerilimi veya bir PC'ye bağlı bir RS232 aracılığıyla güç beslemesi sağlanan elektronik sistemler		✔	✔	4
Bara bağlantısı				
Tümleşik bus bağlayıcılar		✔	✔	--
UP 110 bara bağlantı birimine bağlantı		--	--	✔
UP 114 bara bağlantı birimine bağlantı		--	--	✔
Veri rayına kontak sistemi aracılığıyla bara bağlantısı		✔	✔	--
Ağ geçidi				
Aktarım hızı PC – RS232	bit/s	9600	9600, 19200 (FT1.2 için)	9600
Standart protokol ile FT1.2 arasında geçiş yapma		--	Cihaz üzerinde	--
Tümleşik soket aracılığıyla bus hattına elektrik olarak yalıtılmış erişim		SUB-D, 9-pole	SUB-D, 9-pole	SUB-D, 9-pole
Sistemdeki tüm bara cihazlarına erişim		✔	✔	✔

KNX/RS232

Seçim ve Sipariş Bilgileri

	Tip	Versiyon	LK	Sipariş No.	Fiyat PU	PE (BIRIM, TAKIM)	PKG*/ VPE	PG	Beher PU ağırlık yaklaşık kg
Tasarımdan bağımsız									
5WG1 148-1AB02	**N 148/02**	**N 148/02 RS232 arabirimi** (UL)	A	**5WG1 148-1AB02**		1	1 birim	030	0.177
5WG1 148-1AB04	**N 148/04**	**N 148/04 RS232 arabirimi** (UL) FT 1.2 protokolüne geçilebilir	B	**5WG1 148-1AB04**		1	1 birim	030	0.180
DELTA profil									
5WG1 146-2AB11	**UP 146**	**UP 146 RS232 arabirimi**[1)2)]							
		Versiyonlar							
		• Titanyum beyazı	A	**5WG1 146-2AB11**		1	1 birim	022	0.090
		• Antrasit	D	**5WG1 146-2AB21**		1	1 birim	022	0.088
		• Gümüş	D	**5WG1 146-2AB71**		1	1 birim	022	0.083
DELTA style									
5WG1 146-2AB11	**UP 146**	**UP 146 RS232 arabirimi**[1)2)] Titanyum beyazı	A	**5WG1 146-2AB11**		1	1 birim	022	0.090

1) Bara bağlantı birimi ayrı sipariş edilmelidir.
2) ıstenen tasarımda çerçeve ayrı sipariş edilmelidir.

* Bu miktarda veya bu miktarın katlarında sipariş edebilirsiniz.

Teknik özellikler

Tasarım	i-system	DELTA profil	DELTA style	
Tip	**UP 223/5**	**UP 245/5**	**UP 287/5**	**N 450/02**
Uygulama programı	909301			7F0301
Görüntüleme/kumanda elemanları				
Ayrı düğmeler	6	8	8	--
Düğme çiftleri	3	4	4	--
Çalıştırma (v: dikey, h: yatay)	h	v	v	--
Durum gösterimi için düğme çifti başına LED sayısı	2	2	2	--
Yönlendirme lambası LED'i (AÇMA/KAPAMA yapılandırılabilir/kısılabilir)	✔	✔	✔	--
LED aracılığıyla yapılandırılabilen kızılötesi etkinlik ekranı	✔	✔	✔	--
Nesne aracılığıyla yapılandırılabilen ve kumanda edilebilen LED parlaklığı	✔	✔	✔	--
Bara bağlantısı				
Bara bağlantı birimine bağlama (BTM) UP 117/11	✔	✔	✔	--
Tümleşik bus bağlayıcılar	--	--	--	✔
Girişler				
Kızılötesi alıcı çözücü	✔	✔	✔	4 (S 440 ile)
64'lük bloklar halinde kızılötesi kanallar	16	16	16	14
Giriş işlevleri				
Anahtarlama				
AÇMA/KAPAMA/GEÇiş	✔	✔	✔	✔
Düğme işlevi (zil işlevi)	✔	✔	✔	--
Kısma				
Durdurma bildirimi (4 bit) ile kısma Butona kısa süreyle basıldığında, AÇMA/KAPAMA Düğmeye uzun süreyle basıldığında, PARLAK/KOYU	✔	✔	✔	✔
Bir düğmeyle kısma	✔	✔	✔	✔
Değer aktarımı				
8 bit/yüzde/16 bit	✔	✔	✔	--
Parlaklık değeri	✔	✔	✔	--
Sıcaklık değeri	✔	✔	✔	--
Pozitif tahrikli çalıştırma	✔	✔	✔	--
Ana işleve bağlı olarak ikinci bildirimin gecikmeli aktarımı	✔	✔	✔	--
Butonun devreden çıkarılması	✔	✔	✔	--
Kapatıcı/panjur				
Kapatıcı/panjur kumandası Düğmeye kısa süreyle basıldığında, çıta AÇIK/KAPALI veya DURDURMA konumunda, Düğmeye uzun süreyle basıldığında, YUKARI/AşAğI	✔	✔	✔	✔
Bir düğmeli güneşten koruma	✔	✔	✔	✔
Senaryo				
Tümleşik 8-bit senaryo kumandası	✔	✔	✔	--
Kanal başına atama	8	8	8	4
Senaryoyu kaydetme ve çağırma, 8-bit	✔	✔	✔	--
Senaryoyu kaydetme ve çağırma, 1-bit	✔	✔	✔	✔ [1]
Kısa süreli basma veya uzun süreli basma (senaryoyu kaydetme ve çağırma), yapılandırılabilir	✔	✔	✔	✔
Durum				
Değere bağlı olarak LED açık/kapalı/yanıp sönüyor (1 bit/8 bit/16 bit)	✔	✔	✔	--
LED aracılığıyla yapılandırılabilen düğmeli çalıştırma ekranı	✔	✔	✔	--

[1] senaryo modülü ile birlikte

KNX/kızılötesi

	Tip	Açıklama
	N 450	**N 450 IR çözücüler** • Dört adete kadar S 440 Kızılötesi alıcının paralel bağlanması için • Bir kızılötesi alıcıdan gelen kızılötesi mesajların bara mesajlarına dönüştürülmesi • 22 adete kadar işlevin kumanda edilmesi (AÇMA/KAPAMA/GEÇiş, kısma, değer aktarımı, kapatıcı/panjur kumandası, senaryoların kaydedilmesi ve çağrılması) • Baradan güç alan elektronik sistemler • Veri rayına kontak sistemi aracılığıyla bara bağlantısı • TH35 EN 60715 montaj rayı üzerinde montaj için modüler takma cihazları • Genişlik: 2 MW (1 MW = 18 mm).
		Aksesuarlar
	S 440	**N 450 IR çözücüler için S 440 IR alıcılar** • Duvara monte kızılötesi vericilerden veya taşınabilir kızılötesi vericilerden gönderilen kızılötesi sinyallerinin alınması ve güçlendirilmesi için, elektrik sinyallerine dönüştürülmesi için • Kızılötesi dönüştürücüden güç alır • 1 m kablo (50 m'ye kadar uzatılabilir) aracılığıyla, tavanlara, duvarlara ve lamba yuvalarına takmak için kelepçe yayları ve rozet dahil • Boyutlar (Y x G x D) 25 x 26 x 65 mm.

Seçim ve Sipariş Bilgileri

	Tip	Versiyon	LK	Sipariş No.	Fiyat PU	PE (BRM, SET, M)	PKG*/ VPE	PG	Beher PU ağırlık yaklaşık kg
i-system									
	UP 223/5	**UP 223/5 düğme**[1)2)] UL Üçlü, durum LED'li, senaryo modüllü ve kızılötesi alıcı çözücü, nötr							
		Versiyonlar							
		• Elektrik beyazı	B	**5WG1 223-2AB05**		1	1 birim	022	0.060
		• Titanyum beyazı	B	**5WG1 223-2AB15**		1	1 birim	022	0.060
		• Karbon metalik	B	**5WG1 223-2AB25**		1	1 birim	022	0.060
		• Alüminyum metalik	B	**5WG1 223-2AB35**		1	1 birim	022	0.060
5WG1 223-2AB15									
DELTA profil									
	UP 245/5	**UP 245/5 düğme**[1)2)] Dörtlü, durum LED'li, senaryo modüllü ve kızılötesi alıcı çözücü, nötr							
		Versiyonlar							
		• Titanyum beyazı	A	**5WG1 245-2AB15**		1	1 birim	022	0.085
		• Antrasit	C	**5WG1 245-2AB25**		1	1 birim	022	0.055
		• Gümüş	B	**5WG1 245-2AB75**		1	1 birim	022	0.085
5WG1 245-2AB15									
DELTA style									
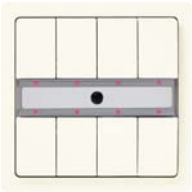	**UP 287/5**	**UP 287/5 düğme**[1)2)] Dörtlü, durum LED'li, senaryo modüllü ve kızılötesi alıcı çözücü, nötr							
		Versiyonlar							
		• Titanyum beyazı	A	**5WG1 287-2AB15**		1	1 birim	022	0.085
		• Antrasit	C	**5WG1 287-2AB25**		1	1 birim	022	0.085
		• Gümüş	B	**5WG1 287-2AB45**		1	1 birim	022	0.085
5WG1 287-2AB15									
Tasarımdan bağımsız									
	N 450/02	**N 450/02 Kızılötesi çözücüler** UL (üretimden kaldırılacaktır) için	A	**5WG1 450-1AB02**		1	1	030	0.105
5WG1 450-1AB02									
		Aksesuarlar							
	S 440	**S 440 kızılötesi alıcı** UL N 450/02 Kızılötesi çözücüler (üretimden kaldırılacaktır) için	A	**5WG1 440-7AB01**		1	1	030	0.072
5WG1 440-7AB01									

1) Bara bağlantı birimi (BTM) ayrı sipariş edilmelidir.
2) istenen tasarımda çerçeve ayrı sipariş edilmelidir.

* Bu miktarda veya bu miktarın katlarında sipariş edebilirsiniz.

Teknik özellikler

	Tip	Açıklama
	UP 140	**UP 140 dalga/*instabus* bağlantı elemanları** • GAMMA dalga ile GAMMA *instabus* bağlanması için • 50 adete kadar GAMMA dalga sensörü kanallarının GAMMA *instabus* aktör kanallarıyla veya GAMMA *instabus* sensör kanallarının GAMMA dalga aktörü kanallarıyla bağlanması • Basmalı anahtar, ara konumlu tekli • Dikey çalışma • ETS3 ve daha yüksek modeller aşağıdaki işlevlerin yapılandırılmasını destekler: Ayarlanabilir işlevler: anahtarlama, anahtarlama ve kısma, kapayıcı/panjur kumandası ve senaryo kumandası • AÇMA/KAPAMA, PARLAK/KOYU kısma veya kapayıcı/panjur kumandası için YUKARI/AşAğI ve çıtaların ayarı için düğmeye uzun veya kısa süreli basma • ıki adete kadar senaryonun kaydedilmesi ve çağrılması • Mesaj aktarımlarının gösterilmesi için 1 LED • 868 MHz için KNX Radyo vericisi/alıcısı • Bir UP 114 bara bağlantı birimine bağlamak için 10 kutuplu fiş, versiyon BCU 2.1.

Tasarım		i-system Tek	DELTA profil Tek	DELTA style Tek
Boyutlar				
• Uzunluk	mm	55	65	68
• Genişlik	mm	55	65	68
• Derinlik	mm	13	14	16.5

Seçim ve Sipariş Bilgileri

	Tip	Versiyon	LK	Sipariş No.	Fiyat PU	PE (BIRIM, TAKIM)	PKG*/ VPE	PG	Beher PU ağırlık yaklaşık kg
i-system									
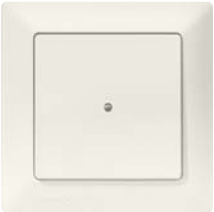	**UP 140**	**UP 140 wave bağlantı elemanı/*instabus*** [1)2)]							
		Versiyonlar							
		• Titanyum beyazı	A	**5WG3 140-2HB11**		1	1 birim	022	0.048
		• Karbon metalik	C	**5WG3 140-2HB11**		1	1 birim	022	0.048
		• Alüminyum metalik	B	**5WG3 140-2HB11**		1	1 birim	022	0.048
5WG3 140-2HB11									
DELTA profil									
	UP 140	**UP 140 wave bağlantı elemanı/*instabus*** [1)2)]							
		Versiyonlar							
		• ınci grisi (üretimden kaldırılacaktır)	X	**5WG3 140-2AB01**		1	1 birim	022	0.052
		• Titanyum beyazı	A	**5WG3 140-2AB11**		1	1 birim	022	0.052
		• Antrasit	C	**5WG3 140-2AB21**		1	1 birim	022	0.052
		• Gümüş	B	**5WG3 140-2AB01**		1	1 birim	022	0.052
5WG3 140-2AB11									
DELTA style									
	UP 140	**UP 140 wave bağlantı elemanı/*instabus*** [1)2)]							
		Versiyonlar							
		• Titanyum beyazı	A	**5WG3 140-2GB11**		1	1 birim	022	0.055
		• Bazalt siyahı	C	**5WG3 140-2GB11**		1	1 birim	022	0.054
5WG3 140-2GB11									

1) Bara bağlantı birimi ayrı sipariş edilmelidir.
2) ıstenen tasarımda çerçeve ayrı sipariş edilmelidir.

* Bu miktarda veya bu miktarın katlarında sipariş edebilirsiniz.

KNX/EnOcean

Teknik özellikler

	Tip	Açıklama
	AP 631/62	**EnOcean Ağ Geçidi/KNX, AP 631/62 anahtar aktörleri, üç faz** • Geçmeli soket çıkışları, gesis GST 18i3 siyah • şebeke gerilimi bağlantısı, üç fazlı • Tümleşik bus bağlayıcılar • Bir fiş sistemi aracılığıyla bara bağlantısı • 4 kanal • Nominal çalışma gerilimi, 230/400 V AC • Nominal kontak akımı 16 A • EnOcean radyo alıcısı • Boyutlar (Y x G x D) 32 x 254 x 112 mm.

Seçim ve Sipariş Bilgileri

	Tip	Versiyon	LK	Sipariş No.	Fiyat PU	PE (BIRIM, TAKIM)	PKG*/ VPE	PG	Beher PU ağırlık yaklaşık kg
 5WG1 631-3AL62	**AP 631/62**	**AP 631/62 anahtar aktörleri, Ağ geçidi EnOcean/KNX** Üç fazlı, gesis EIB V-56/4[1]	B	**5WG1 631-3AL62**		1	1 birim	030	0.400

[1] Daha fazla ürün için, "Telsiz sistemi EnOcean" bölümüne bakınız.

* Bu miktarda veya bu miktarın katlarında sipariş edebilirsiniz.

Teknik Özellikler

	Tip	Açıklama
		LOGO KNX/LOGO! letişim modülleri • LOGO!'nun LOGO! Mantık modülünün (12 V/24 V veya 115 V/240 V) bağımlı modülü olarak ve KNX üzerinde bir bara cihazı olarak KNX'e bağlanması için • LOGO! Üzerinden mantık ve zamanlayıcı işlevleri aracılığıyla aktarılan KNX veri noktalarını ve LOGO! girişlerini bağlamak için • KNX aracılığıyla LOGO!'nun 8 adete kadar ikili girişini 4 adete kadar ikili çıkışını ve 16 adete kadar sanal KNX ikili girişini, 12 adete kadar sanal KNX ikili çıkışını, 8 adete kadar sanal KNX analog girişini ve 2 adete kadar sanal KNX analog çıkışını bağlamak ve aktarmak için • LOGO! gerçek zamanlı saatinin tarih ve saatinin KNX aracılığıyla aktarılması • LOGO! ve KNX'nin iletişim durumunun görüntülenmesi için iki LED • Harici bir 24 V AC/DC, 25 mA güç beslemesi birimi aracılığıyla güç sağlanan elektronik birimler • Tümleşik bus bağlayıcılar • Vida terminalleri aracılığıyla bara bağlantısı • TH35 EN 60715 montaj rayı üzerinde montaj için modüler takma cihazları • Genişlik: 2 MW (1 MW = 18 mm).

Seçim ve Sipariş Bilgileri

	Versiyon	LK	Sipariş No.	Fiyat PU	PE (BRO, SET, M)	PKG*/ VPE	PG	Beher PU ağırlık yaklaşık kg
 6BK1700-0BA00-0AA2	**LOGO KNX/LOGO! ıletişim modülleri**	C	**6BK1700-0BA00-0AA2**		1	1 birim	475	0.107

* Bu miktarda veya bu miktarın katlarında sipariş edebilirsiniz.

Giriş

Genel Bakış

Bina otomasyonu alanında otomatikleştirilmiş uygulamaların seviyesi de artmaktadır. Müşteriler endüstriyel otomasyon alanındaki bileşenleri altyapı tesislerinin otomasyonu için de kullanmak istemektedirler. Bu, SIEMENS IP/Ethernet parçalarının kullanılmasıyla artık mümkündür.

Avantajlar

Bina otomasyonu alanında denenmiş ve test edilmiş endüstriyel parçaların kullanılması, yani bina otomasyonu için fabrika otomasyonundaki verilerin kullanılması. ETS3'ten yapılandırma verilerinin kolaylıkla aktarılması.

Uygulama

SIMATIC ürün yelpazesindeki parçalara sahip KNX cihazlarını kullanarak binaların otomasyonu ve izlenmesi.

Fonksiyon

Bir SIMATIC S7'nin IP/Ethernet aracılığıyla bir KNXnet/IP arabirimi kullanarak bir KNX veriyolu ile iletişimi için modüller:

- N 146/02 IP yönlendiricileri
- N 148/22 IP arabirimleri
- N 350E IP kumanda birimleri
- N 151 IP görüntüleyiciler

KNX/EIB2S7 program paketi, IP yönlendirici/arabirimi/kumanda birimi/görüntüleyici ile iletişim için modüller ve modüllerin parametrelerinin kullanıcı dostu şekilde belirlenmesi için bir düzenleyici içerir.

Adresleme KNX'te grup adresleri aracılığıyla ve SIMATIC'te DB ve DW ile gerçekleştirilir. Çeşitli adres terimlerinin bir başkasına atanması KNX/EIB2S7 Editor'de büyük oranda otomatik şekilde gerçekleştirilir.

Bir SIMATIC S7 5 adete kadar KNXnet/IP arabirimine bağlanabilir, bu da 7000 adete kadar grup adresinin (bağlı KNXnet/IP arabirimlerinin kumanda tipine ve sayısına bağlıdır) izlenmesini, çalıştırılmasını ve okunmasını sağlar.

Modüller aynı zamanda değerlerin 5 farklı, istenen şekilde yapılandırılabilen çevrimde çevrimsel olarak okunabilmesini destekler (10 dakika - 1 x günlük).

Aşağıdaki veri noktası tipleri desteklenir:

Veri noktası tipi	Uygulama	Uzunluk	Alma	Yaz	Oku
EIS 1	Anahtarlama	1 bit	X	X	X
EIS 2	Kısma	4 bit	X	X	X
EIS 3	Time (zaman)	3 byte	--	X	--
EIS 4	Tarih	3 byte	--	X	--
EIS 5	Kayar nokta	2 byte	X	X	X
EIS 6	Ölçek	8 bit	X	X	X
EIS 7	Motor kumandası	1 bit	X	X	X
EIS 8	Öncelik	2 bit	X	X	--
EIS 9	Kayar nokta	4 byte	X	X	X
EIS 11	32-bit sayac	4 byte	X	X	X
EIS 14	8-bit sayac	1 byte	X	X	X
EIS 15	Dizgi	14 byte	--	X	--

KNX/EIB2S7 aşağıdaki SIMATIC S7 CPU'larını destekler:

- ET 200
  - IM 151-8 PN/DP CPU
- S7, 300400
  - CPU 315-2 PN/DP
  - CPU 317-2 PN/DP
  - CPU 319-3 PN/DP
  - CPU 414-3 PN/DP
  - CPU 416-3 PN/DP
- Soft PLC
  - SIMATIC WinAC RTX 2008 SP 1
- CP 343 – 1'li SIMATIC S7 300
  - CPU 315-2 DP
  - CPU 317-2 DP
  - CPU 319-3 PN/DP
- CP 443 – 1 Gelişmiş versiyonlu SIMATIC S7 400
  - CPU 412-2 MPI/DP
  - CPU 414-2 MPI/DP
  - CPU 416-2 MPI

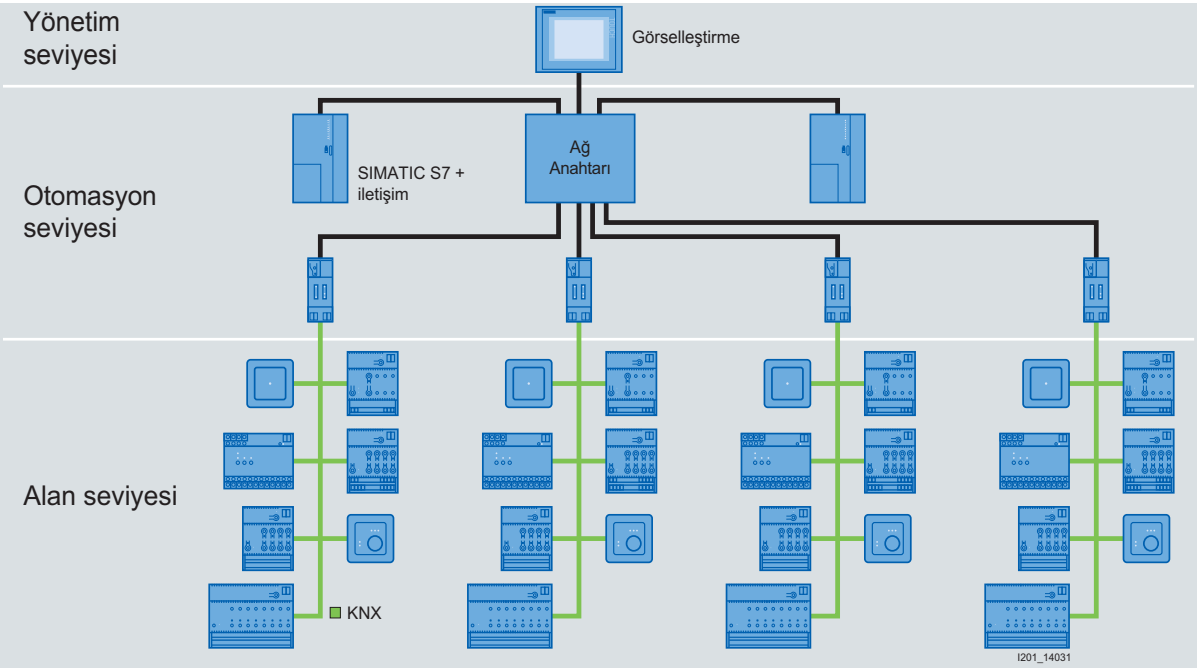

Seçim ve Sipariş Bilgileri

	Versiyon	LK	Sipariş No.	Fiyat PU	PE (BIRIM, TAKIM)	PKG*/ VPE	PG	Beher PU ağırlık yaklaşık
								kg
6AV6 643-7AC10-0AA1	**KNX/EIB2S7** YENİ	C	**6AV6 643-7AC10-0AA1**		1	1 birim	2Z7	0.200

* Bu miktarda veya bu miktarın katlarında sipariş edebilirsiniz.

KNX/telefon

Teknik Özellikler

	Tip	Açıklama
	AP 140/02 **AP 140/22**	**Tele kumanda cihazları TC Plus EIB** • KNX'in telefon sistemine bağlanması için • Değişken kontaklar için 6 sinyal girişi • Rölelerin kumandası için 6 anahtarlama çıkışı 12 V DC, 100 mA Röleler • Aktarılan bir alarm gösterimi onaylanmadığında yerel bir sesli alarm sinyal üreticisinin kumandası için ek 12 V DC, 100 mA anahtarlama çıkışı • Ek olarak 10 KNX anahtarlama işlevi ve 10 KNX alarm işlevi • Servis durumlarının gösterilmesi için 4 satırlı LCD • Telefon kablosunun izlenmesi • Yetkisiz anahtarlamaya karşı koruma için ayarlanabilir 4 basamaklı kod numarası • MFV özelliğine sahip telefon veya MFV taşınabilir verici ile çalıştırma • Kaydedilebilir anons ve ses destekli kullanıcı sorgulaması • 6 x 4 adet bir alarm durumunda serbest şekilde programlanabilir arama numarası • Hedef numara başına 4 arama denemesi • N kodlu TAE bağlantı kablosu aracılığıyla telefon ağına bağlantı • 230 V AC'ye bağlantı için takılabilir bir güç beslemesi biriminden güç alan elektronik sistemler, 12 V DC için harici bir güç beslemesi birimi aracılığıyla alternatif güç beslemesi ile • Yüzeye monte mahfaza, RAL 9010, koruma derecesi IP30 • Boyutlar (Y x G x D) 251 x 204 x 49 mm.
		Aksesuarlar
	S 190	**AP 140/02 ve AP 140/22 TC Plus için S 190 kulaklık/hoparlör setleri** Anonsların kaydedilmesi için kulaklık/hoparlör seti.

Seçim ve Sipariş Bilgileri

	Tip	Versiyon	LK	Sipariş No.	Fiyat PU	PE (BİRİM, TAKIM, M)	PKG*/ VPE	PG	Beher PU ağırlık yaklaşık kg
 5WG1 140-7AU22	**AP 140/22**	**AP 140/22 telekumanda cihazları TC Plus EIB GSM** KNX bağlantı GSM telefon ağı[1)]	C	**5WG1 140-7AU22**		1	1 birim	030	1.331
	AP 140/02	**AP 140/22 telekumanda cihazları TC Plus EIB analog** KNX bağlantı analog telefon ağı[1)]	C	**5WG1 140-7AU02**		1	1 birim	030	1.378
		Aksesuarlar							
	S 190	**S 190 kulaklık/hoparlör seti** TC Plus AP 140	X	**5WG1 190-7AU01**		1	1 birim	030	0.211

[1)] Anonsların kaydedilmesi için kulaklık/hoparlör seti ayrı sipariş edilmelidir.

* Bu miktarda veya bu miktarın katlarında sipariş edebilirsiniz.

Fiziksel Sensörler

12

12/2 **Giriş**

KNX Bağlantı sayfa

12/3 Genel veriler
12/5 Hareket/mevcudiyet
12/7 Aydınlık
12/7 Rüzgar
12/8 Sıcaklık
12/8 Kaçak

Giriş

Genel Bakış

		Uygulama	Sayfa
KNX Bağlantısıyla			
	Hareket/mevcudiyet	Farklı tasarımlardan oluşan bir yelpazede hareket ve mevcudiyetin kaydedilmesi.	12/5
	Aydınlık	Aydınlık sensörleri, hem bina içindeki hem de bina dışındaki aydınlık değerini ölçer.	12/7
	Rüzgar	Mekanik parça olmadan rüzgar ölçümü.	12/7
	Sıcaklık	Sıcaklık sensörleri geçerli sıcaklığı ölçer.	12/8
	Kaçak	Su sensörleri beklenmeyen su girişlerini gösterir. DELTA profil veya DELTA stil tasarımında bulunur.	12/8

Teknik özellikler

Tip	UP 255 UP 257 UP 258H	UP 258/11	AP 251	UP 258/21	GE 252	GE 254	GE 253	AP 254/02	N 258/02	UP 272	AP 255/12 UP 255/11 GE 255/13	AP 257/42
Mahfaza verileri												
TH35 EN 60715 montaj rayı üzerinde montaj için modüler takma cihazları	--	--	--	--	--	--	--	--	✔	--	--	--
Flüoresan lambalar için yuvalara takılmak için uzunlamasına tasarımlı modüler montaj cihazları	--	--	--	--	✔	✔	✔	--	--	--	--	--
Yüzeye monte	--	--	✔	✔	✔	✔	✔	✔	--	--	✔	✔
Bir montaj plakası kullanarak bir sıva altı montaj kutusuna montaj	--	✔	--	✔	--	--	--	--	--	--	--	--
Ara tavanlara montaj	--	--	--	--	✔	✔	✔	--	--	--	--	--
Koruma derecesi	IP20	IP20	Adaptasyon kitleri.	IP20	IP20	IP20	IP20	IP54	IP20	IP20	--	--
Direğe montaj	--	--	--	--	--	--	--	--	--	--	--	✔
Boyutlar												
• Yükseklik mm	1)	87	80	102	42	42	42	110		65	30	77
• Genişlik (1 MW = 18 mm)/ mm	1)	87	82	102	274.5	274.5	274.5	72	4 MW	65	52	96
• Derinlik mm	23	60	182	33	28	28	28	54		42	33	118
Güç beslemesi												
Baradan güç alan elektronik sistemler	✔	✔	✔	✔	✔	✔	✔	✔	--	✔	✔	--
230 V AC besleme gerilimi için tümleşik bir güç beslemesi biriminden güç alan elektronik sistemler	--	--	--	--	--	--	--	--	4	--	--	--
Harici güç beslemesi birimi aracılığıyla gerilim beslemesi	--	--	--	--	--	--	--	--	--	--	--	4[2]
Bara bağlantısı												
Tümleşik bus bağlayıcılar	--	--	✔	✔	✔	✔	✔	✔	✔	--	✔	✔
UP 110 bara bağlantı birimine bağlantı	✔	✔	--	--	--	--	--	--	--	✔	--	--
UP 114 bara bağlantı birimine bağlantı	✔	✔	--	--	--	--	--	--	--	✔	--	--
Bus klemensi aracılığıyla bara bağlantısı	--	--	✔	✔	✔	✔	✔	✔	✔	--	✔	✔
Veri rayına kontak sistemi aracılığıyla bara bağlantısı	--	--	--	--	--	--	--	--	4	--	--	--
Sensör değerlerinin bara aracılığıyla aktarım	✔	✔	✔	✔	✔	✔	✔	✔	✔	✔	✔	✔

1) Tasarıma bağlı
2) Güç beslemesi için 4AC2 402 elektronik güç paketi tavsiye edilir.

Genel veriler

Tip		UP 255 UP 257 UP 258H	UP 258/11	AP 251	UP 258/21	GE 252	GE 254	GE 253	AP 254/02	N 258/02	UP 272	AP 255/12 UP 255/11 GE 255/13	AP 257/42
Hareket/mevcudiyet													
Hareket		✔	✔	✔	✔	--	--	--	--	--	--	--	--
Mevcudiyet		--	✔	--	✔	--	--	--	--	--	--	--	--
Yatay algılama açısı		180°	360°	290°	360°	--	--	--	--	--	--	--	--
Dikey algılama açısı		--	120°	--	120°	--	--	--	--	--	--	--	--
Ön tarafta menzil	m	10	--	8	--	--	--	--	--	--	--	--	--
Her iki tarafta, en yüksek menzil	m	6	4.5[1)]	8	3.5[1)]	--	--	--	--	--	--	--	--
Ayarlanabilir menzil		4	--	--	--	--	--	--	--	--	--	--	--
Aydınlık													
Ölçme aralığı	Lux,	1 ... 1000	100 ... 1600 (Standart) 25 ... 200 (soğutma levhaları)	--	10 ... 1500	200 ... 1900	0 ... 2000	0 ... 16000	1 ... 100000	--	--	0 ... 2000	--
Dış mekan aydınlığının ölçülmesi için		--	--	--	--	--	--	✔	✔	--	--	--	---
ıç mekan aydınlığının ölçülmesi için		✔	✔	--	✔	✔	--	--	--	--	--	✔	--
Dolaylı aydınlatmayı dikkate alarak, iç mekan aydınlığının ölçülmesi için		--	--	--	--	--	✔	--	--	--	--	✔	--
2 m sensör elemanının bağlantı ucu (uzatılamaz)		--	--	--	--	✔	✔	✔	--	--	--	--	--
Sıcaklık													
Ölçme aralığı	°C	--	--	--	--	--	--	--	-25 ... +55	-40 ... +150	--	--	--
PT1000 sıcaklık sensörü girişi		--	--	--	--	--	--	--	--	4	--	--	--
Maksimum kablo uzunluğu, blendajsız, bükülmüş	m	--	--	--	--	--	--	--	--	50	--	--	--
Kaçak													
Su gösterimi		--	--	--	--	--	--	--	--	--	✔	--	--
Bozuk bir sensör durumunda otomatik gösterim		--	--	--	--	--	--	--	--	--	✔	--	--
Rüzgar hızı													
Ölçme aralığı	m/s	--	--	--	--	--	--	--	--	--	--	--	0 ... 35
Sınır değeri izleme (3 sınır değer)		--	--	--	--	--	--	--	--	--	--	--	✔
Tablo 11-1 Mantık işlemleri (8 VE, 8 VEYA)		--	--	--	--	--	--	--	--	--	--	--	✔
Maksimum rüzgar hızının kaydedilmesi, sorgulanması ve sıfırlanması		--	--	--	--	--	--	--	--	--	--	--	✔

[1)] Montaj yüksekliği 3 m'de (hareket eden kişiler)

Seçim ve sipariş verileri için, bkz. sayfa 12/5ff.

Seçim ve Sipariş Bilgileri

	Tip	Versiyon	LK	Sipariş No.	Fiyat PU	PE (BİRİM, SET, M)	PKG*/ VPE	PG	Beher PU ağırlık yaklaşık kg
i-system									
5WG1 258-2HB11	**UP 258H**	**UP 258H hareket detektörleri**[1)2)]							
		Versiyonlar							
		• Montaj yüksekliği 1.10 m							
		- Titanyum beyazı	A	**5WG1 258-2HB11**		1	1 birim	022	0.060
		- Karbon metalik	C	**5WG1 258-2HB21**		1	1 birim	022	0.059
		- Alüminyum metalik	B	**5WG1 258-2HB31**		1	1 birim	022	0.066
		• Montaj yüksekliği 2,20 m							
		- Titanyum beyazı	B	**5WG1 258-2HB12**		1	1 birim	022	0.063
		- Karbon metalik	C	**5WG1 258-2HB22**		1	1 birim	022	0.062
		- Alüminyum metalik	B	**5WG1 258-2HB32**		1	1 birim	022	0.060
DELTA profil									
5WG1 255-2AB11	**UP 255**	**UP 255 hareket detektörleri**[1)2)]							
		Versiyonlar							
		• Montaj yüksekliği 1.10 m							
		- Titanyum beyazı	A	**5WG1 255-2AB11**		1	1 birim	022	0.061
		- Antrasit	B	**5WG1 255-2AB21**		1	1 birim	022	0.066
		- Gümüş	A	**5WG1 255-2AB71**		1	1 birim	022	0.060
		• Montaj yüksekliği 2,20 m							
		- Titanyum beyazı	A	**5WG1 255-2AB12**		1	1 birim	022	0.061
		- Antrasit	B	**5WG1 255-2AB22**		1	1 birim	022	0.063
		- Gümüş	A	**5WG1 255-2AB72**		1	1 birim	022	0.065
DELTA style									
5WG1 257-2AB13	**UP 257**	**UP 257 hareket detektörleri**[1)2)]							
		Versiyonlar							
		• Montaj yüksekliği 1.10 m							
		- Titanyum beyazı	B	**5WG1 257-2AB13**		1	1 birim	022	0.062
		- Bazalt siyahı	B	**5WG1 257-2AB21**		1	1 birim	022	0.061
		- Platin metalik	B	**5WG1 257-2AB41**		1	1 birim	022	0.062
		• Montaj yüksekliği 2,20 m							
		- Titanyum beyazı	B	**5WG1 257-2AB14**		1	1 birim	022	0.062
		- Bazalt siyahı	B	**5WG1 257-2AB22**		1	1 birim	022	0.065
		- Platin metalik	B	**5WG1 257-2AB42**		1	1 birim	022	0.062

[1)] Bara bağlantı birimi ayrı sipariş edilmelidir.
[2)] ıstenen tasarımda çerçeve ayrı sipariş edilmelidir.

* Bu miktarda veya bu miktarın katlarında sipariş edebilirsiniz.

	Tip	Versiyon	LK	Sipariş No.	Fiyat PU	PE (BİRİM, TAKIM, M)	PKG*/ VPE	PG	Beher PU ağırlık yaklaşık kg
Tasarımdan bağımsız									
5WG1 251-3AB11	**AP 251**	**AP 251 yüzeye monte hareket detektörleri, IP55**							
		Versiyonlar							
		• Titanyum beyazı (RAL 9010'a benzer)	A	**5WG1 251-3AB11**		1	1 birim	030	0.308
		• Antrasit	A	**5WG1 251-3AB21**		1	1 birim	030	0.308
		Aksesuarlar							
5TC7 900		**Özel taban** AP 251 hareket detektörleri için, IP55							
		• Titanyum beyazı (RAL 9010'a benzer)	A	**5TC7 900**		1	1 birim	024	0.107
		• Antrasit	A	**5TC7 901**		1	1 birim	024	0.106
5TC7 902		**Uzaktan Kumandalar** AP 251 hareket detektörleri için, IP55	A	**5TC7 902**		1	1 birim	024	0.107
5WG1 258-2AB11	**UP 258/11**	**UP 258/11 mevcudiyet detektörleri**[1)] Aydınlık sensörüyle	A	**5WG1 258-2AB11**		1	1 birim	030	0.217
5WG1 258-2AB21	**UP 258/21**	**UP 258/21 mevcudiyet detektörleri** (üretimden kaldırılacaktır) Aydınlık sensörleriyle, sürekli ışık seviyesi kumandası	A	**5WG1 258-2AB21**		1	1 birim	030	0.176
		Aksesuarlar							
5WG1 258-3EB21	**AP 258E**	**AP 258E yüzeye monte mahfazalar** (üretimden kaldırılacaktır) UP 258/21 mevcudiyet detektörleri • Mevcudiyet detektörünü bir yüzeye monte cihaza sabitlemek için. • Boyutlar (Y x G x D) 102 x 102 x 46 mm	A	**5WG1 258-3EB21**		1	5 birim	030	0.076

[1)] Bara bağlantı birimi ayrı sipariş edilmelidir.

* Bu miktarda veya bu miktarın katlarında sipariş edebilirsiniz.

Aydınlık

Seçim ve Sipariş Bilgileri

	Tip	Versiyon	LK	Sipariş No.	Fiyat PU	PE (BİRİM, TAKIM, M)	PKG*/ VPE	PG	Beher PU ağırlık yaklaşık kg
5WG1 255-4AB12 5WG1 255-4AB11	**AP 255/12**	**AP 255/12 aydınlık kumanda birimleri**	B	**5WG1 255-4AB12**		1	1 birim	030	0.050
	UP 255/11	**UP 255/11 aydınlık kumanda birimleri**	B	**5WG1 255-4AB11**		1	1 birim	030	0.030
	GE 255/13	**UP 255/13 aydınlık kumanda birimleri** YENİ	B	**5WG1 255-4AB13**		1	1 birim	030	0.052
5WG1 254-3EY02	**AP 254/02**	**AP 254/02 çift sensörler** Aydınlık ölçümü, Sıcaklık ölçümü güneşten koruma kumandası, aydınlatma kontrolü	A	**5WG1 254-3EY02**		1	1 birim	030	0.153
5WG1 253-4AB01	**GE 253**	**GE 253 dış mekan aydınlık sensörleri** ıç mekana monte etmek için	A	**5WG1 253-4AB01**		1	1 birim	030	0.300
5WG1 252-4AB02 5WG1 254-4AB01	**GE 252**	**GE 252 iç mekan aydınlık sensörleri**	A	**5WG1 252-4AB02**		1	1 birim	030	0.412
	GE 254	**GE 254 iç mekan aydınlık sensörleri** Dolaylı aydınlatma için	A	**5WG1 254-4AB01**		1	1 birim	030	0.313

Rüzgar

Seçim ve Sipariş Bilgileri

	Tip	Versiyon	LK	Sipariş No.	Fiyat PU	PE (BİRİM, TAKIM, M)	PKG*/ VPE	PG	Beher PU ağırlık yaklaşık kg
5WG1 257-3AB42	**AP 257/42**	**AP 257/42 rüzgar sensörleri** YENİ	B	**5WG1 257-3AB42**		1	1 birim	030	0.145
		Aksesuarlar							
4AC2 402		**Elektronik güç beslemesi birimleri**	B	**4AC2 402**		1	1 birim	027	0.081

* Bu miktarda veya bu miktarın katlarında sipariş edebilirsiniz.

Sıcaklık

Seçim ve Sipariş Bilgileri

	Tip	Versiyon	LK	Sipariş No.	Fiyat PU	PE (BİRİM, TAKIM, M)	PKG*/ VPE	PG	Beher PU ağırlık yaklaşık kg
5WG1 258-1AB02	**N 258/02**	**N 258/02 sıcaklık sensörleri** Dört Pt1000 sensör için	B	**5WG1 258-1AB02**		1	1 birim	030	0.242
5WG1 254-3EY02	**AP 254/02**	**AP 254/02 çift sensörler** Aydınlık ölçümü, Sıcaklık ölçümü güneşten koruma kumandası, aydınlatma kontrolü	A	**5WG1 254-3EY02**		1	1 birim	030	0.153

Kaçak

Seçim ve Sipariş Bilgileri

	Tip	Versiyon	LK	Sipariş No.	Fiyat PU	PE (BİRİM, TAKIM, M)	PKG*/ VPE	PG	Beher PU ağırlık yaklaşık kg
DELTA profil									
5WG1 272-2AB11	**UP 272**	**UP 272 su sensörleri**[1)2)] Versiyonlar							
		• Titanyum beyazı	A	**5WG1 272-2AB11**		1	1 birim	022	0.106
		• Antrasit	C	**5WG1 272-2AB21**		1	1 birim	022	0.114
		• Gümüş	B	**5WG1 272-2AB71**		1	1 birim	022	0.108
DELTA style									
5WG1 272-2AB11	**UP 272**	**UP 272 su sensörleri**[1)2)] Titanyum beyazı	A	**5WG1 272-2AB11**		1	1 birim	022	0.106

[1)] Bara bağlantı birimi ayrı sipariş edilmelidir.
[2)] İstenen tasarımda çerçeve ayrı sipariş edilmelidir.

* Bu miktarda veya bu miktarın katlarında sipariş edebilirsiniz.

Kumanda ve Otomasyon Cihazları

13

13/2 Giriş

13/3 Mantık Modülleri, Senaryo Modülleri, Zaman/olay Modülleri

13/5 Zaman Anahtarları ve Aksesuarlar

13/8 Programlanabilir Mantık Kumanda Birimleri

Kumanda ve Otomasyon Cihazları

Giriş

Genel Bakış

	Cihazlar	Uygulama	Sayfa
	Mantık Modülleri **Senaryo Modülleri, zaman/olay modülleri**	Alınan ikili sinyaller için bağlantı sağlanması ve sonucun GAMMA *instabus* aracılığıyla aktarılması. Bir düğmeye basarak bir odayı önceden belirlenen bir duruma getirmek; bu işlem bir senaryo modülü ile çok kolaydır. Sekansların zamana bağlı olarak kumanda edilmesi veya GAMMA *instabus* belirli olaylara bağlı cihazların kumanda edilmesi.	13/3
	Zaman anahtarları ve aksesuarları	Maksimum güvenlik, konfor ve enerji tasarrufu için, zaman kumandalı anahtarlamada ihtiyacınız olan her şey.	13/5
	Programlanabilir mantık kumanda birimleri	LOGO! Kompakt programlanabilir kumanda birimi.	13/8

Siemens ET G1 · 10/2010

Teknik özellikler

Tip		N 305	N 347/02		N 350	N 350E[1]	N 302	N 341		N 301					
		750003	800C04 (ETS2)	800C09 (ETS3)	801701	908701	740202	800A01 (ETS2)	800A06 (ETS3)	720101	740301	740A01	740B01	740C01	740D01
Mahfaza verileri															
TH35 EN 60715 montaj rayı üzerinde montaj için modüler takma cihazları		✔	✔		✔	✔	✔	✔		✔					
RJ45 soketi ile Ethernet bağlantısı		--	--		--	✔	--	--		--					
Boyutlar • Genişlik (1 MW = 18 mm)		1 MW	1 MW		1 MW	4 MW	1 MW	1 MW		1 MW					
Güç beslemesi															
Baradan güç alan elektronik sistemler		✔	✔		✔	--	✔	✔		✔					
Nominal bir AC/DC güç beslemesi birimi aracılığıyla güç sağlanan elektronik birimler	V	--	--		--	12 ... 30	--	--		--					
Bara bağlantısı															
Tümleşik bus bağlayıcılar		✔	✔		✔	✔	✔	✔		✔					
Bus klemensi aracılığıyla bara bağlantısı		✔	--		--	✔	--	--		--					
Veri rayına kontak sistemi aracılığıyla bara bağlantısı		✔	✔		✔	--	✔	✔		✔					
işlevler															
Mantık işlevleri															
Girişler (sanal)		--	255		60	80	4	--		8	4	--	--	--	--
Girişlerin yapılandırılabilir şekilde ters çevrilmesi		--	✔		--	✔	✔	--		✔	✔	--	--	--	--
Çıkışlar		--	255		10[2]	30	4[2]	--		2[2]	4[2]	--	--	--	--
Çıkışların yapılandırılabilir şekilde ters çevrilmesi		--	✔		✔	--	✔	--		✔	✔	--	--	--	--
Kullanıcı tarafından tanımlanabilen mantık kapısı		--	127		10	30	--	--		2	--	--	--	--	--
Yapılandırılabilir aktarım koşulları		--	✔		✔[1]	✔	✔	--		--	--	--	--	--	--
30 dahili işarete kadar		--	--		--	✔	--	--		--	--	--	--	--	--
Yüklerin pozitif tahrikli olarak AÇILMASI/KAPATILMASI (4 kanal)		--	--		--	--	--	--		--	--	--	--	--	✔
Bölümleme kumandası															
Bölümleme girişleri		--	--		--	--	--	--		--	--	✔	✔	✔	--
Kumanda edilebilir odalar		--	--		--	--	--	--		--	--	✔	✔	✔	--
Anahtarlama komutları (2 x 1 bit)		--	--		--	--	--	--		--	--	✔	--	--	--
Aydınlık değerleri (1 bayt)		--	--		--	--	--	--		--	--	--	✔	--	--
Anahtar/kısma komutları (1 bit, 4 bit)		--	--		--	--	--	--		--	--	--	--	✔	--
Zaman işlevleri															
KAPATMA gecikmesi		--	✔		--	✔[3]	✔	✔[3]		--					
AÇMA gecikmesi		--	✔		--	✔[3]	✔	✔[3]		--					
Zamanlayıcı modülü		--	✔		--	✔[3]	✔	✔[3]		--					
Programlanmış girişler		--	--		100	100	--	400		--					
Haftalık program		--	--		✔	✔	--	✔		--					
Günlük, haftalık, aylık, yıllık program		--	--		--	✔	--	✔		--					
Ana saat (zaman kaynağı)		--	--		--	✔	--	--		--					
Yardımcı saat		--	--		✔[4]	--	--	--[4]		--					
Astro işlevi		--	--		--	✔	--	--		--					
Dahili saat, aracılığıyla ana saat tarafından senkronize edilebilir		--	--		4(KNX)	4(LAN)[5]	--	4(KNX)		--					
Olay işlevleri															
Olay girişleri		80[6]	--		100	200	--	200		--					
Olay tetiklemesi		8	--		10	30	--	[7]		--					
Sekans kumandası		✔	--		✔	✔	--	✔		--					
Senaryo kumandası															
Tümleşik 1-bit senaryo kumandası		✔	--		--	✔[8]	--	--		--					
Tümleşik 8-bit senaryo kumandası		✔	--		--	✔[8]	--	--		--					
Entegre edilecek senaryolar		8	--		--	--	--	--		--					

Seçim ve sipariş verileri için, bkz. sayfa 13/4.

1) Ethernet arabirimi aracılığıyla parametre ataması için gereken yazılım CD-ROM'da bulunur ve teslimata dahildir.

2) Aktarım filtresi.

3) Olay girişleri.

4) Aşağıdaki cihazlar modül için gerçek zamanlı saatin senkronize edilmesi için bir ana saat veya saat kaynağı olarak kullanılabilir: bir zaman anahtarı (örneğin 5WG1 372-5EY01) veya bir N 350E IP kumanda birimi (5WG1 350-1EB01).

5) Veri ağındaki (NTP) bir saat sunucusu aracılığıyla saat senkronizasyonu.

6) Birim başına 10 giriş.

7) ıstek üzerine:

8) Olay tetiklemeleri aracılığıyla.

Mantık Modülleri, Senaryo Modülleri
Zaman / Olay Modülleri

Seçim ve Sipariş Bilgileri

	Tip	Versiyon	LK	Sipariş No.	Fiyat PU	PE (BİRİM, TAKIM)	PKG*/ VPE	PG	Beher PU ağırlık yaklaşık kg
5WG1 305-1AB01	**N 305**	**N 305 senaryo/olay modüleri** YENİ	A	**5WG1 305-1AB01**		1	1 birim	030	0.065
5WG1 347-1AB02	**N 347/02**	**N 347/02 mantık işlemi modülleri** U 127 Mantık kapısı	A	**5WG1 347-1AB02**		1	1 birim	030	0.115
5WG1 350-1AB01	**N 350**	**N 350 olay, zaman ve mantık modülleri** U 10 mantık kapısı, 10 olay girişi, Haftalık programlama programı	B	**5WG1 350-1AB01**		1	1 birim	030	0.120
5WG1 350-1EB01	**N 350E**	**N 350E IP kumanda birimleri** 30 mantık kapısı, 200 olay girişi, Haftalık programlama programı entegre IP arayüzü	A	**5WG1 350-1EB01**		1	1 birim	030	0.182
5WG1 302-1AB01	**N 302**	**N 302 zaman modülleri** U	B	**5WG1 302-1AB01**		1	1 birim	030	0.087
5WG1 341-1AB01	**N 341**	**N 341 olay ve zaman modülleri** U	A	**5WG1 341-1AB01**		1	1 birim	030	0.119
5WG1 301-1AB01	**N 301**	**N 301 mantık modülleri** U 1 x VE, 1 x VEYA, 8 girişin bağlanması, Bölümleme kumandası pozitif tahrikli çalıştırma	A	**5WG1 301-1AB01**		1	1 birim	030	0.086

* Bu miktarda veya bu miktarın katlarında sipariş edebilirsiniz.

Teknik Özellikler

Tip		N 350E 908701	REG 371 221D01	REG 372 7F0401	7F0501	7F0601	REG 372/02 7F0401	7F0501	7F0601	REG 373 7F0803
Mahfaza verileri										
TH35 EN 60715 montaj rayı üzerinde montaj için modüler takma cihazları		✔	✔	✔			✔			✔
Boyutlar										
• Genişlik (1 MW = 18 mm)	MW	✔	2	6			6			6
Görüntüleme/kumanda elemanları										
Saat, gün, günışığı tasarrufu saatleri, kanalların geçiş durummları için LCD		✔ [1]	✔	✔			✔			✔
Saat, gün ve program girişlerinin ayarlanması için eksen tuşları		✔	✔	✔			✔			✔
PC aracılığıyla programlama		✔ (N 350E yapılandırıcı)	--	✔ (Obelisk)			✔ (Obelisk)			✔ (Obelisk)
Güç beslemesi										
Baradan güç alan elektronik sistemler		--	✔	✔			✔			✔
Tümleşik DCF77 güç beslemesi birimleri için ek 230 V güç beslemesi		--	--	--			✔			✔
Nominal bir AC/DC güç beslemesi birimi aracılığıyla güç sağlanan elektronik birimler	V	12 ... 30	--	--			--			--
Bara bağlantısı										
Tümleşik bus bağlayıcılar		✔	✔	✔			✔			✔
Bus klemensi aracılığıyla bara bağlantısı		✔	✔	✔			✔			✔
DCF77 alıcı bağlantısı		✔	--	--			✔			✔
Yazılım										
Zamanlayıcı işlevler										
Kanallar		**80** [2]	**2**	**4**			**4**			**16**
Bellek konumları		[3]	**36**	**324**			**324**			**500**
Standart günlük/haftalık program		✔	✔	✔			✔			✔
Öncelik verilebilecek haftalık program sayısı		8	--	9			9			9
Tatil moduna geçiş (süre 1 ... 99 gün, parti 0 ... 99 gün)		[3]	✔	✔			✔			✔
Rastgele program		--	--	✔			✔			✔
Gündoğumu ve günbatımı saatleriyle Astro programı		✔	--	--			--			4
Desteklenen mesajlar										
Anahtarlama (1 bit)		✔	✔	✔	✔	✔	✔	✔	✔	✔
Değer ayarlama (1 bayt)		✔	✔	✔	✔	✔	✔	✔	✔	✔
Kayar onluk nokta (2 bayt), sıcaklık v.s. için		✔	--	--	✔	--	--	✔	--	--
Pozitif tahrikli çalıştırma (2 bit)		--	✔	✔	✔	✔	✔	✔	✔	✔
Senaryolar		--	2	--	--	✔	--	--	✔	8
Ayarlanabilir çevrim aktarımı		--	✔	✔	✔	✔	✔	✔	✔	✔
Dahili saat, aracılığıyla ana saat tarafından senkronize edilebilir		--	--	--	✔	--	--	✔	--	✔
Tarih ve saatin KNX barası üzerinden aktarılması		✔	--	✔	--	--	✔	--	--	✔
DCF77 sinyali ile senkronizasyon		--	--	--	--	--	--	✔	--	✔
Veri ağındaki (NTP) bir saat sunucusu aracılığıyla saat senkronizasyonu.		✔	--	--	--	--	--	--	--	--

[1] Günışığı tasarruf saatleri yok, kanalların anahtarlama durumu yok.
[2] İletişim nesneleri.
[3] İstek üzerine:

Seçim ve sipariş verileri için, bkz. sayfa 13/6.

Zaman Anahtarları ve Aksesuarlar

	Tip	Açıklama Aksesuarlar
		OBELISK bellek kartıyla PC programlama • REG 372 4 kanallı zaman anahtarının, DCF-77 REG 372/02'nin anahtarlama programlarının hızlı ve kolay şekilde oluşturulması için • Yazılım CD'si, OBELISK bellek modülü, programlama adaptör ve yazılım kılavuzundan oluşur • PC'nin seri arabirimine bağlı PC programlama setinin programlama adaptörü aracılığıyla bellek modülünün okunması ve açıklanması • Anahtarlama programlarının belirli bir arama ölçütüne göre filtrelenmesi için, filtrelenen anahtarlama programlarının görüntülenmesi ve yazdırılması özellikleriyle • PC tarafından programlanan, sonra da zaman anahtarına yerleştirilen OBELISK bellek modülünü kullanarak programlama programının PC'den zaman anahtarına aktarılması; bir programın bellek modülünü kullanarak bir zaman anahtarından diğerine aktarılması için veya yeni veya mevcut bir programa eklemek, anahtarlama programlarını PC'nin sabit diskinde arşivlemek ve anahtarlama programlarını tablo formunda yazdırmak için bir anahtarlama programının veya anahtarlama programının bir parçasının hızlı şekilde kopyalanması amacıyla PC yazılımına aktarılması için ise bunun tersi.
		OBELISK 4K, EEPROM bellek modülleri REG 372 4 kanallı zaman anahtarının ve DCF-77 REG 372/02 4 kanallı zaman anahtarının programlanması için 4KB bellekli EEPROM bellek modülü.
		OBELISK 64K, EEPROM bellek modülleri REG 373 16 kanallı zaman anahtarının programlanması için 64KB bellekli EEPROM bellek modülü.
	AP 390	**AP 390 DCF-77 antenleri** • 10 adete kadar 4 kanallı REG 372/02 yıllık zaman anahtarının veya 16 kanallı REG 373 yıllık zaman anahtarının bağlanması için • Kırmızı LED sinyalin alındığını göstermek için 1 saniyelik aralıklarla yanıp söner • 4 kanal veya 16 kanallı zaman anahtarı aracılığıyla 29 V DC tarafından güç beslemesi sağlanan elektronik sistemler.

Seçim ve Sipariş Bilgileri

	Tip	Versiyon	LK	Sipariş No.	Fiyat PU	PE (BİRİM, TAKIM, M)	PKG*/ VPE	PG	Beher PU ağırlık yaklaşık kg
 5WG1 350-1EB01	**N 350E**	**N 350E IP kumanda birimleri**[1)] 30 mantık kapısı, 200 olay girişi, Haftalık programlama programı entegre IP arayüzü	A	**5WG1 350-1EB01**		1	1 birim	030	0.182
 5WG1 371-5EY01	**REG 371**	**REG 371 haftalık zaman anahtarı**[2)] 2-kanal	A	**5WG1 371-5EY01**		1	1 birim	030	0.148
 5WG1 372-5EY01	**REG 372**	**REG 372 haftalık zaman anahtarı**[2)] 4-kanal	A	**5WG1 372-5EY01**		1	1 birim	030	0.354
	REG 372/2	**REG 372/02 yıllık zaman anahtarı**[2)3)] 4 kanal, DCF77 bağlantısı	A	**5WG1 372-5EY02**		1	1 birim	030	0.463

[1)] Ethernet arabirimi aracılığıyla parametre ataması için gereken yazılım CD-ROM'da bulunur ve teslimata dahildir.
[2)] Yapılandırma sırasında, gerekli tüm ayarların tesisat mühendisi tarafından yapılması gerekir.
[3)] AP 390 DCF-77 anteni ayrı sipariş edilmelidir.

* Bu miktarda veya bu miktarın katlarında sipariş edebilirsiniz.

	Tip	Versiyon	LK	Sipariş No.	Fiyat PU	PE (BİRİM, TAKIM, M)	PKG*/ VPE	PG	Beher PU ağırlık yaklaşık kg
5WG1 373-5EY01	**REG 373**	**REG 373 haftalık zaman anahtarı** (üretimden kaldırılacaktır) 16 kanal, DCF77 bağlantısı[1]	B	**5WG1 373-5EY01**		1	1 birim	030	0.480
		Aksesuarlar							
5WG1 810-0EY01		**PC programlama setleri**(üretimden kaldırılacaktır) OBELISK bellek kartlı	B	**5WG1 810-0EY01**		1	1 birim	030	0.444
5WG1 810-8EY01		**OBELISK 4K** (üretimden kaldırılacaktır) EEPROM bellek modülleri	B	**5WG1 810-8EY01**		1	1 birim	030	0.023
		OBELISK 64K (üretimden kaldırılacaktır) EEPROM bellek modülleri	B	**5WG1 810-8EY02**		1	1 birim	030	0.020
5WG1 390-3EY01	**AP 390**	**AP 390 DCF-77 antenleri** (üretimden kaldırılacaktır)	A	**5WG1 390-3EY01**		1	1 birim	030	0.170

[1] Yapılandırma sırasında, gerekli tüm ayarların tesisat mühendisi tarafından yapılması gerekir.

* Bu miktarda veya bu miktarın katlarında sipariş edebilirsiniz.

Teknik özellikler

Tip		Temel modüller		Genişletme modülleri				
		LOGO! 230RC	LOGO! 12/24RC	LOGO! DM8 230R	LOGO! DM8 12/24R	LOGO! AM2	LOGO! AM2 RTD	LOGO! AM2 AQ
Mahfaza verileri								
LOGO! için kullanılabilir 230RC		--	--	✔	--	✔	✔	✔
LOGO! için kullanılabilir 12/24RC		--	--	--	✔	✔	✔	✔
TH 35 EN 60715 montaj rayı üzerinde montaj için modüler takma cihazları		✔	✔	✔	✔	✔	✔	✔
Boyutlar								
• Yükseklik	mm						36	36
• Genişlik	mm	4 MW	4 MW	2 MW	2 MW	2 MW	2 MW	2 MW
• Derinlik	mm						55	55
Güç beslemesi								
Güç temini 115 ... 230 V AC/DC		✔	--	✔	--	--	--	--
Güç temini 12 ... 24 V DC		--	✔	--	✔	✔	✔	✔
Girişler								
Düğme girişleri								
Gerilim girişi için								
• 230 V		8	--	4	--	--	--	--
• 12/24 V		--	8	--	4	--	--	--
Kumanda girişleri								
Analog giriş 0 ... 10 V veya 0 ... 20 mA)		--	--	--	--	**2**	--	--
Sensör girişleri								
Sıcaklık sensörü girişi PT100 ve/veya PT1000 otomatik algılama		--	--	--	--	--	**2**	--
Ölçme aralığı	°C	--	--	--	--	--	-50 ... +200	--
Çıkışlar								
Kumanda çıkışları								
Analog çıkış 0 ... 10 V ve/veya 0/4 ... 20 mA		--	--	--	--	--	--	**2**
Yük çıkışı								
Değişken röle kontağı		**4**	**4**	**4**	**4**	--	--	--
Nominal kontak gerilimi, AC	V	230	230	230	230	--	--	--
Nominal kontak akımı	A	10	10	5	5	--	--	--

	Tip	Açıklama	
		LOGO!/KNX iletişim modülleri	
		• LOGO!'nun LOGO! Mantık modülünün (12 V/24 V veya 115 V/240 V) bağımlı modülü olarak ve KNX üzerinde bir bara cihazı olarak KNX'e bağlanması için • LOGO! Üzerinden mantık ve zamanlayıcı işlevleri aracılığıyla aktarılan KNX veri noktalarını ve LOGO! girişlerini bağlamak için • KNX aracılığıyla aşağıdakilerin bağlanması ve aktarılması için - 8 LOGO! ikili giriş ve 4 LOGO! ikili çıkış - 16 sanal KNX ikili giriş - 12 sanal KNX ikili çıkış - 8 sanal KNX analog giriş - 8 sanal KNX analog çıkış	• LOGO! gerçek zamanlı saatinin tarih ve saatinin KNX aracılığıyla aktarılması • LOGO! ve KNX'nin iletişim durumunun görüntülenmesi için iki LED • Harici bir 24 V AC/DC, 25 mA güç beslemesi birimi aracılığıyla güç sağlanan elektronik birimler • Tümleşik bus bağlayıcılar • Vida terminalleri aracılığıyla bara bağlantısı • TH35 EN 60715 montaj rayı üzerinde montaj için modüler takma cihazları • Genişlik: 2 MW (1 MW = 18 mm).
		LOGO! 230RC, LOGO! 12/24RC, LOGO! DM8 230R, LOGO! DM8 12/24R, LOGO! AM2, LOGO! AM2 Pt100, LOGO! AM2 AQ	
		• Koruma Derecesi IP20 • Sınır sınıfı B'ye kadar parazitlenme bastırma • UL, CSA, FM, C-Tick sertifikalı	• Standartlar: VDE 0631, IEC1131 • Onaylar: CE, ABS, BV, DNV, GL, LRS, PRS • Ortam sıcaklığı 0 ... +55° C
		LOGO! Güç	
		• Tek fazlı AC sistemlerde kullanılmak için tasarlanmıştır • Sayısal giriş gerilimi 100 ... 240 V AC, uzun aralık • Giriş voltajı aralığı 85 ... 264 V AC • Tolerans +/- 3 %, artık dalgacıklanma < 200 mV_{pp} • Ortam sıcaklığı -20 ... 55 °C	• Güvenlik sınıfı II, koruma Derecesi IP20 • EN 60950 ve EN 50178'e göre elektrik yalıtımı SELV • EN 55022'ye göre parazitlenme bastırma sınıfı B • CE, UL/cUL, FM sertifikalı • GL, ABS gemi üretimi onayı
		Versiyonlar	
		LOGO! Power 12 V/1.9 A	
		• Kumanda edilen güç beslemesi 12 V DC/1.9 A • Nominal çıkış gerilimi 12 V DC ayar aralığı 10.5 ... 16,1 V	• Nominal çıkış akımı 1.9 A • Nominal değerde çalışma sırasında verimlilik tipik olarak %80 80 % • Genişlik: 2 MW (1 MW = 18 mm).
		LOGO! Power 12 V/4,5 A	
		• Kumanda edilen güç beslemesi 12 V DC/4,5 A • Nominal çıkış gerilimi 12 V DC ayar aralığı 10.5 ... 16,1 V	• Nominal çıkış akımı 4,5 A • Nominal değerde çalışma sırasında verimlilik tipik olarak %80 85 % • Genişlik: 2 MW (1 MW = 18 mm).
		LOGO! Power 24 V/1,3 A	
		• Kumanda edilen güç beslemesi 24 V DC/1,3 A • Nominal çıkış gerilimi 24 V DC	• Nominal çıkış akımı 1,3 A • Nominal değerde çalışma sırasında verimlilik tipik olarak %80 82 % • Genişlik: 2 MW (1 MW = 18 mm).
		LOGO! Power 24 V/2,5 A	
		• Kumanda edilen güç beslemesi 24 V DC/2,5 A • Nominal çıkış gerilimi 24 V DC	• Nominal çıkış akımı 2,5 A • Nominal değerde çalışma sırasında verimlilik tipik olarak %80 87 % • Genişlik: 2 MW (1 MW = 18 mm).
		LOGO! Power 24 V/4 A	
		• Kumanda edilen güç beslemesi 24 V DC/4 A • Nominal çıkış gerilimi 24 V DC	• Nominal çıkış akımı 4 A • Nominal değerde çalışma sırasında verimlilik tipik olarak %80 89 % • Genişlik: 2 MW (1 MW = 18 mm).
		LOGO! PC kabloları	
		LOGO! ve PC arasında program aktarımı için, seri arabirim (RS232 soketi) aracılığıyla PC bağlantısı.	
		LOGO! USB PC kabloları	
		LOGO! ve PC arasında program aktarımı için, CD-ROM'daki sürücü dahil USB arabirim aracılığıyla PC bağlantısı.	
		LOGO! Soft Comfort V6	
		Çeşitli dillerde kullanışlı programlama yazılımları, sürükle ve bırak program oluşturma, simülasyon, kapsamlı program dokümantasyonu, Windows 98SE veya üzeri, Linux, MAC OSX.	
		LOGO! Bellek kartları	
		Anahtarlama programlarının arşivlenmesi, çoğaltılması, gönderilmesi ve yeni veya değiştirilmiş programın kopya ve şifre korumasıyla LOGO!'ya aktarımı.	
		LOGO! ıngilizce el kitabı	
		Çalıştırma ve uygulama hakkında ayrıntılı bilgiler.	
		LOGO! Almanca el kitabı	
		Çalıştırma ve uygulama hakkında ayrıntılı bilgiler.	

Programlanabilir Mantık Kumanda Birimleri

Seçim ve Sipariş Bilgileri

	Tip	Versiyon	LK	Sipariş No.	Fiyat PU	PE (BİRİM, TAKIM, M)	PKG*/ VPE	PG	Beher PU ağırlık yaklaşık kg
6ED1 052-1FB00-0BA6	**230RC**	**LOGO! 230RC**	A	**6ED1 052-1FB00-0BA6**		1	1 birim	200	0.232
6ED1 052-1MD00-0BA6	**12/24RC**	**LOGO! 12/24RC**	A	**6ED1 052-1MD00-0BA6**		1	1 birim	200	0.228
6ED1 055-1FB00-0BA1	**DM8 230R**	**LOGO! DM8 230R**	A	**6ED1 055-1FB00-0BA1**		1	1 birim	200	0.159
6ED1 055-1MB00-0BA1	**DM8 12/24R**	**LOGO! DM8 12/24R**	A	**6ED1 055-1MB00-0BA1**		1	1 birim	200	0.157
6ED1 055-1MA00-0BA0	**AM2**	**LOGO! AM2**	A	**6ED1 055-1MA00-0BA0**		1	1 birim	200	0.119
6ED1 055-1MD00-0BA1	**AM2 RTD**	**LOGO! AM2 RTD**	A	**6ED1 055-1MD00-0BA1**		1	1 birim	200	0.120

* Bu miktarda veya bu miktarın katlarında sipariş edebilirsiniz.

	Tip	Versiyon	LK	Sipariş No.	Fiyat PU	PE (BİRİM, TAKIM, M)	PKG*/ VPE	PG	Beher PU ağırlık yaklaşık kg
6ED1 055-1MM00-0BA1	**AM2 AQ**	**LOGO! AM2 AQ**	A	**6ED1 055-1MM00-0BA1**		1	1 birim	200	0.120
6EP1 321-1SH02		**LOGO! Power 12 V/1.9 A**	}	**6EP1 321-1SH02**		1	1 birim	583	0.170
		LOGO! Power 12 V/4.5 A	}	**6EP1 322-1SH02**		1	1 birim	583	0.250
		LOGO! Power 24 V/1,3 A	}	**6EP1 331-1SH02**		1	1 birim	583	0.170
		LOGO! Power 24 V/2,5 A	}	**6EP1 332-1SH42**		1	1 birim	583	0.250
		LOGO! Power 24 V/4 A	}	**6EP1 332-1SH51**		1	1 birim	583	0.340
6BK1700-0BA00-0AA2		**LOGO!/KNX iletişim modülleri** YENİ	C	**6BK1700-0BA00-0AA2**		1	1 birim	475	0.107
6ED1 057-1AA00-0BA0		**LOGO! PC kabloları**	A	**6ED1 057-1AA00-0BA0**		1	1 birim	200	0.174
		LOGO! USB PC kabloları	A	**6ED1 057-1AA00-0BA0**		1	1 birim	200	0.160
6ED1 050-1AA00-0BE7		**LOGO! Almanca el kitabı**	A	**6ED1 050-1AA00-0BE7**		1	1 birim	200	0.750
		LOGO! ıngilizce el kitabı	A	**6ED1 050-1AA00-0BE7**		1	1 birim	200	0.750
		LOGO! Soft Comfort V6	A	**6ED1 058-0BA02-0YA0**		1	1 birim	200	0.099
		LOGO! bellek kartları YENİ	A	**6ED1 056-1DA00-0BA0**		1	1 birim	200	0.004
		LOGO! Pil kartları YENİ	A	**6ED1 056-6XA00-0BA0**		1	1 birim	200	0.004
		LOGO! Kombo Bellek & Pil Kartları YENİ	A	**6ED1 056-7DA00-0BA0**		1	1 birim	200	0.004

13

* Bu miktarda veya bu miktarın katlarında sipariş edebilirsiniz.

Notlar

Sistem Ürünleri

14

14/2 Giriş

14/3 Bus Bağlayıcılar ve Aksesuarları

14/9 Güç Besleme Birimleri

14/10 Reaktörler

14/11 Hat Bağlantı Elemanları

14/14 Ağ Geçitleri

Giriş

Genel Bakış

Cihazlar		Uygulama	Sayfa
	Bus bağlayıcılar ve aksesuarları	Bara bağlantı birimi operatör arabirimlerini GAMMA *instabus* bağlar.	14/3
	Güç besleme birimleri	GAMMA *instabus* için gereken son derece düşük gerilim tümleşik bir reactor tarafından sağlanır.	14/9
	Reaktörler	Bir KNX güç beslemesi biriminin kısıtlanmamış gerilimini başka bir bara hattında kullanmak için.	14/10
	Hat bağlantı elemanları	ıki bara hattı arasında hatasız iletişim sağlar.	14/11
	Ağ geçitleri	Bara hatlarını hızlı veri ağları aracılığıyla diğer cihazlara ve PC'lere bağlamak için.	14/14

Teknik Özellikler

		UP 117/11	UP 114/02	UP 110/03	UP 110/11	UP 116 UP 116/11	UP 116/21 UP 116/31	UP 110C03[1]	UP 114C02[1]
Mahfaza verileri									
Sıva altı monte anahtar ve = 60 mm priz kutularına takılması için		✔	✔	✔	✔	✔	✔	✔	✔
DELTA ürün yelpazesindeki basmalı anahtarların montajı		--	--	--	--	4	4	--	--
Bir bara terminaline yakmak için 10 kutuplu kullanıcı arabirimi (UI)		--	✔	✔	✔	--	--	✔	✔
Bir bara terminaline yakmak için 10 kutuplu (BTI: BTI soketi (BTI: Bara Alıcı Verici Arabirimi)		✔	--	--	--	--	--	--	--
Boyutlar									
• Yükseklik	mm	71	71	71	71	71	71	115	115
• Genişlik	mm	71	71	71	71	71	71	69	69
• Derinlik	mm	16	16	27	19/32	32	32	26	26
Montaj tipi									
Tırnak ile tespit		--	--	--	✔	✔	✔	--	--
Vida ile tespit		✔	✔	✔	✔	✔	✔	✔	✔
Görüntüleme/kumanda elemanları									
LED durum göstergesi		--	--	--	--	✔	✔	--	--
Yönlendirme lambası LED'i		--	--	--	--	✔	✔	--	--
Bara bağlantısı									
Tümleşik bus bağlayıcılar		✔	✔	✔	✔	✔	✔	✔	✔
Bus klemensi aracılığıyla bara bağlantısı		✔	✔	✔	✔	✔	✔	✔	✔

[1] NEMA duvar kutusu için uygundur, eşleşen DELTA çerçeveleri için, bkz. sayfa 1/35.

Seçim ve sipariş verileri için, bkz. sayfa 14/4.

	Tip	Açıklama
		Aksesuarlar
		UP 110/11 için montaj braketleri • UP 110/11 bara bağlantı birimlerinde düğmeler, oda sıcaklığı kumanda birimleri gibi bara terminallerinde hırsızlık önleme vidaları kullanmak için, bara bağlantı birimi başına 2 montaj braketi kullanılmalıdır.
	UP 196	**UP 196 boya kapakları** • Takılmış olan sıva altına monte bara bağlantı birimlerinin korunması için, bara terminallerinin montaj birimi üzerinden kullanıcı arabirimine (UI) sahip bara bağlantı birimleri veya sıva altına monte aktörler.
		Basmalı anahtarlar için IP44 sızdırmazlık setleri • Tek veya çift basmalı anahtarlar için • Bir sette dört sızdırmazlık malzemesi bulunur

Bus Bağlayıcılar ve Aksesuarları

Seçim ve Sipariş Bilgileri

	Tip	Versiyon	LK	Sipariş No.	Fiyat PU	PE (BIRIM, TAKIM)	PKG*/ VPE	PG	Beher PU ağırlık yaklaşık kg
5WG1 117-2AB11	**UP 117/11**	**UP 117/11 bara alıcı verici modülleri Plus** Montaj derinliği 16 mm	A	**5WG1 117-2AB11**		1	1 birim	030	0.055
5WG1 114-2AB02	**UP 114/02**	**UP 114/02 bara bağlantı birimi** Montaj derinliği 16 mm, BCU2 ile	A	**5WG1 114-2AB02**		1	1 birim	030	0.060
5WG1 110-2AB03	**UP 110/03**	**UP 110/03 bara bağlantı birimi** Montaj derinliği 27 mm, BCU1 ile	A	**5WG1 110-2AB03**		1	1 birim	030	0.068
5WG1 110-2AB11	**UP 110/11**	**UP 110/11 bara bağlantı birimi**[1)] Montaj derinliği 19 mm, BCU1 ile	A	**5WG1 110-2AB11**		1	1 birim	030	0.088
5WG1 110-2CB03	**UP 110C03**	**UP 110C03 bus bağlayıcılar için birimler** (UL) Montaj derinliği 27 mm, BCU1 ile	B	**5WG1 110-2CB03**		1	1 birim	030	0.111
5WG1 114-2CB02	**UP 114C02**	**UP 114C02 bus bağlayıcılar için birimler** (UL) Montaj derinliği 16 mm, BCU2 ile	B	**5WG1 114-2CB02**		1	1 birim	030	0.103

14

* Bu miktarda veya bu miktarın katlarında sipariş edebilirsiniz.

	Tip	Versiyon	LK	Sipariş No.	Fiyat PU	PE (BİRİM, TAKIM, M)	PKG*/ VPE	PG	Beher PU ağırlık yaklaşık kg
		Aksesuarlar							
5WG1 294-8AB01		**UP 110/11 için montaj braketleri**	B	**5WG1 294-8AB01**		1	10 birim	030	0.001
5WG1 196-2AB01	**UP 196**	**UP 196 boya kapakları**	B	**5WG1 196-2AB01**		1	10 birim	030	0.006
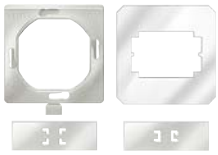 5TG4 324		**Basmalı anahtarlar için IP44 sızdırmazlık setleri** • Tek veya çift basmalı anahtarlar için • Bir sette dört sızdırmazlık malzemesi bulunur	A	**5TG4 324**		1	1/10 set	021	0.016
DELTA bara bağlantı birimleri									
5WG1 116-2AB01	**UP 116**	**DELTA UP 116 bara bağlantı birimi**[1)] Tek							
		Versiyonlar							
		• Ara konum	A	**5WG1 116-2AB01**		1	1 birim	030	0.091
		• Düğme konumu	A	**5WG1 116-2AB21**		1	1 birim	030	0.090
		Aksesuarlar							
		Basmalı anahtarlar için IP44 sızdırmazlık setleri • Tek veya çift basmalı anahtarlar için • Bir sette dört sızdırmazlık malzemesi bulunur	A	**5TG4 324**		1	1/10 set	021	0.016
5WG1 116-2AB11	**UP 116**	**DELTA UP 116 bara bağlantı birimi**[1)] Çift							
		Versiyonlar							
		• Ara konum	A	**5WG1 116-2AB11**		1	1 birim	030	0.092
		• Düğme konumu	A	**5WG1 116-2AB31**		1	1 birim	030	0.092
		Aksesuarlar							
		Basmalı anahtarlar için IP44 sızdırmazlık setleri • Tek veya çift basmalı anahtarlar için • Bir sette dört sızdırmazlık malzemesi bulunur	A	**5TG4 324**		1	1/10 set	021	0.016

[1)] Gereken tekli veya çoklu basmalı anahtar (pencereli veya penceresiz) ve uygun DELTA tasarımındaki çerçeve (bkz. Katalog ET D1) ayrı olarak sipariş edilmelidir.

* Bu miktarda veya bu miktarın katlarında sipariş edebilirsiniz.

Notlar

Ara çerçevesi bulunmayan operatör arabirimleri

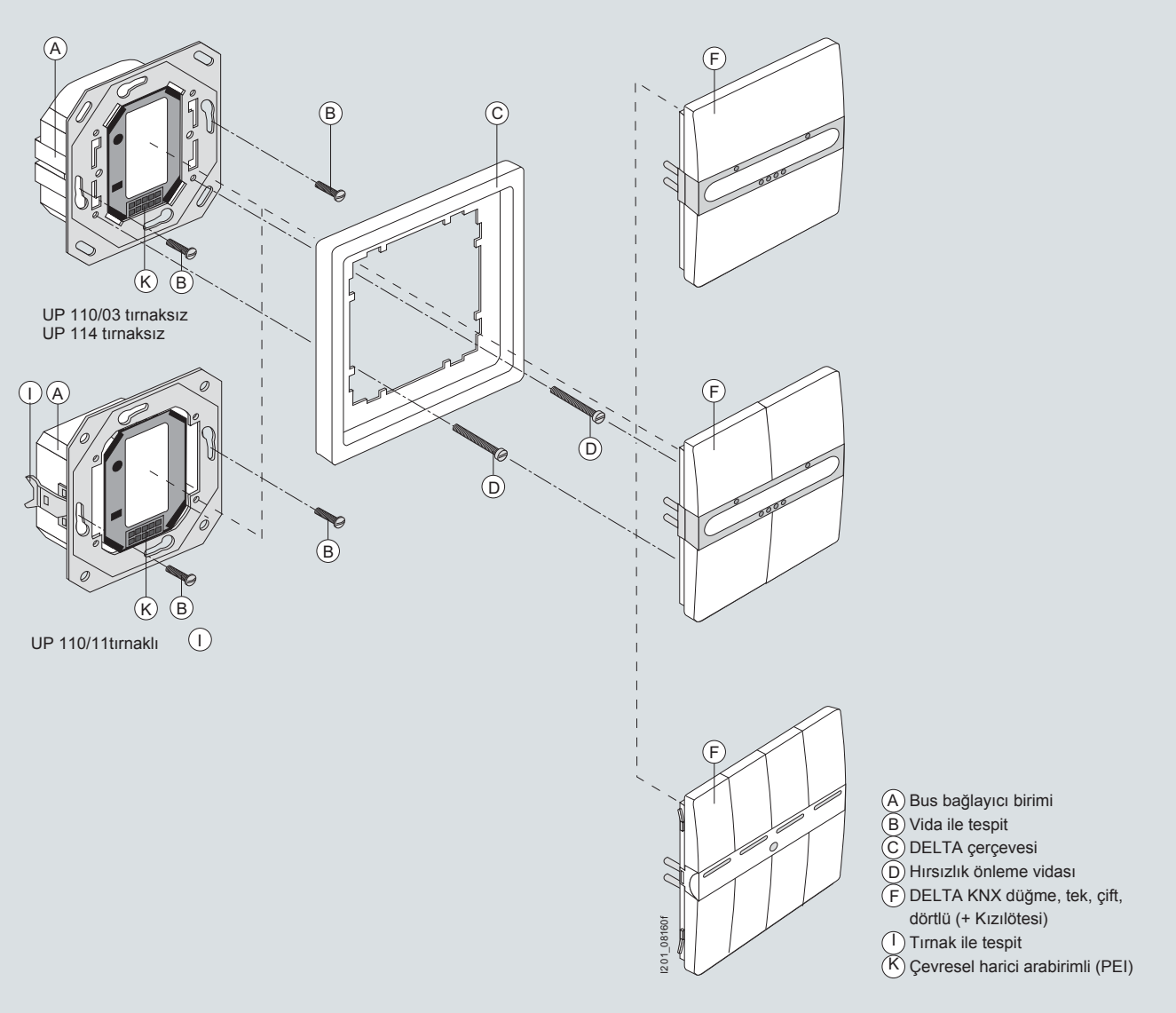

Ara çerçeveli operatör arabirimleri

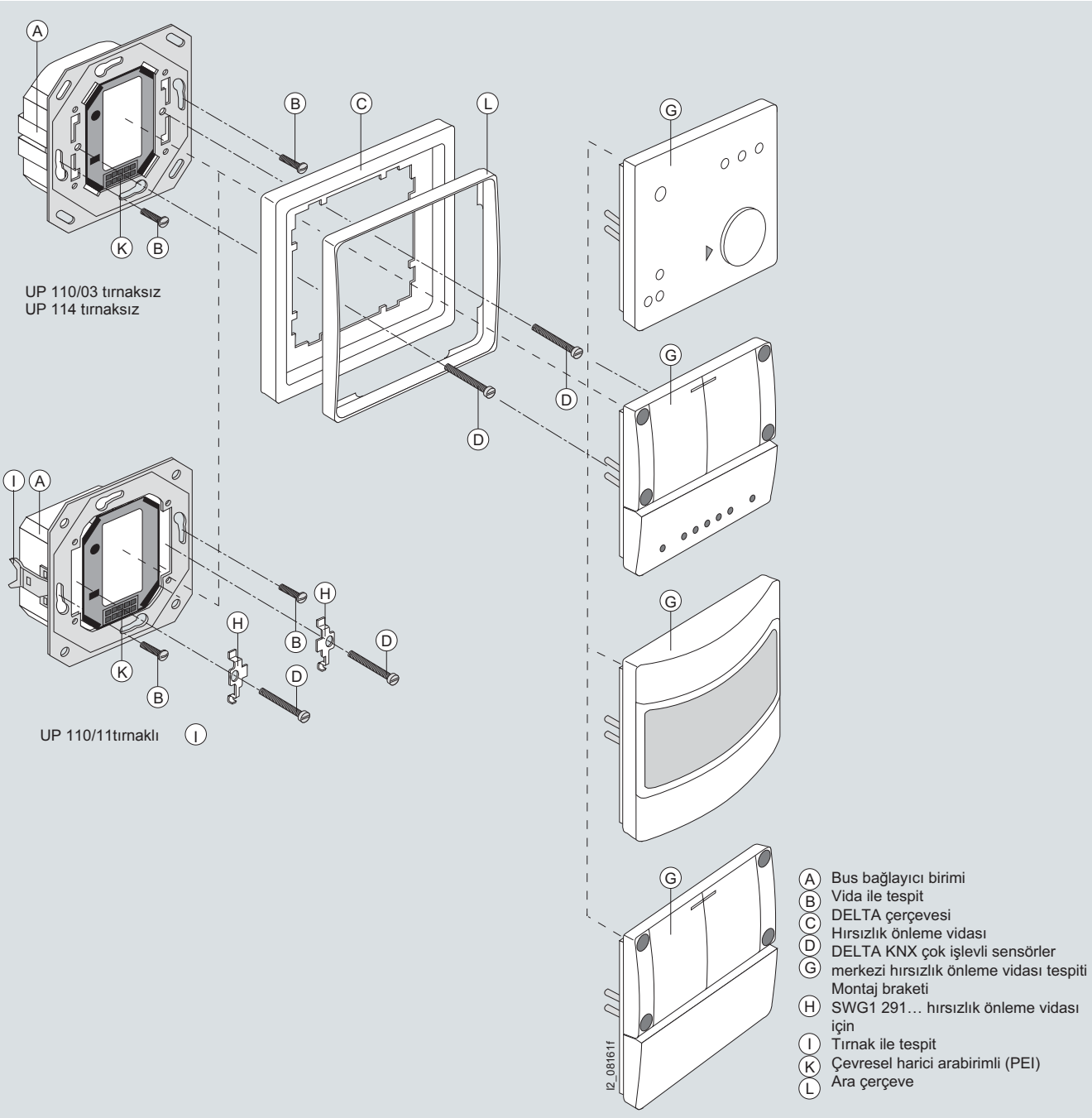

Notlar

DELTA bara bağlantı birimleri bulunan operatör arabirimleri

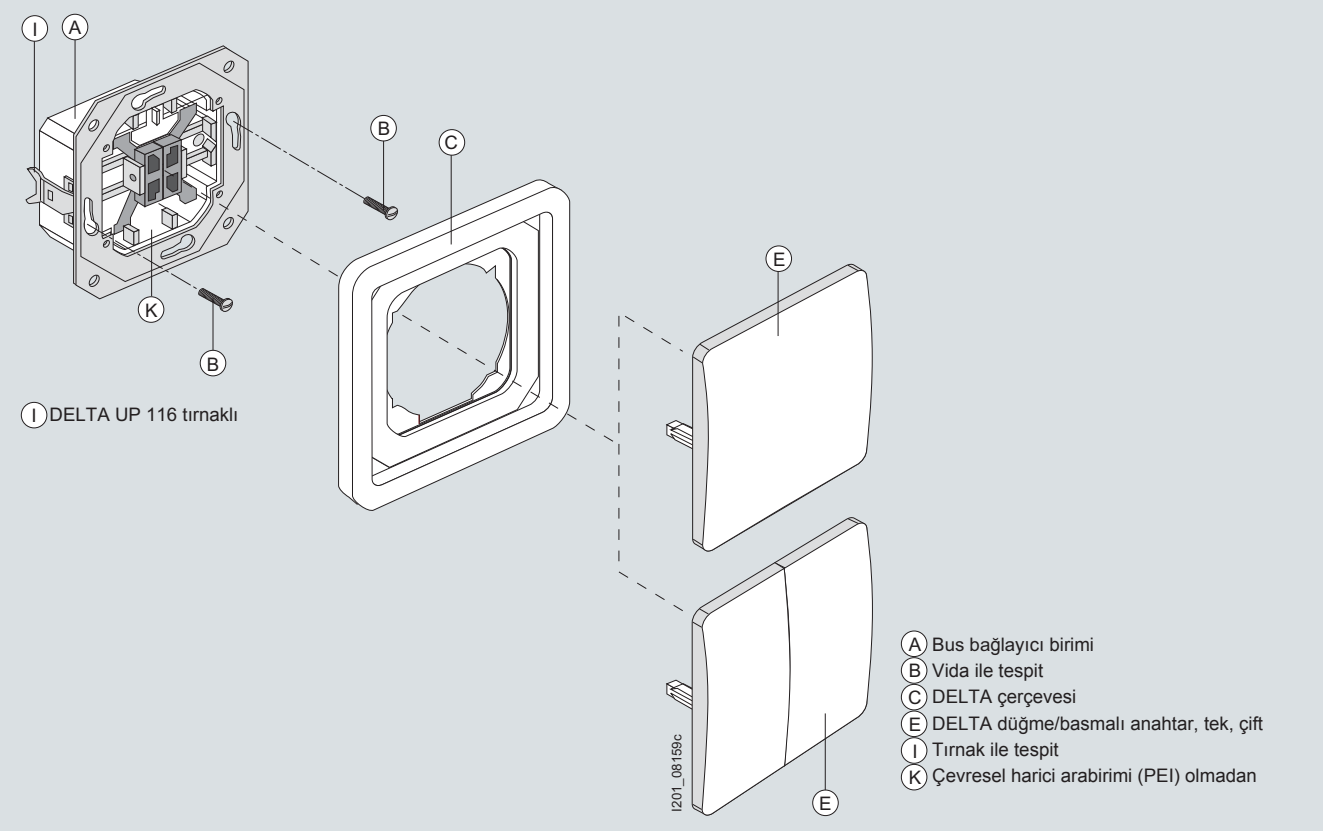

Teknik Özellikler

		N 125	N 125/11	N 125/21
Mahfaza verileri				
TH35 EN 60715 montaj rayı üzerinde montaj için modüler takma cihazları		✔	✔	✔
Boyutlar • Genişlik (1 MW = 18 mm)		4 MW	4 MW	4 MW
Bara bağlantısı				
Tümleşik reaktörler		✔	✔	✔
Veri rayına kontak sistemi aracılığıyla bara bağlantısı		✔	✔	✔
Bus klemensi aracılığıyla bara bağlantısı		✔	✔	✔
Çıkışlar				
Nominal çalışma gerilimi, AC	V	120 ... 230	120 ... 230	120 ... 230
Çıkış gerilimi, DC	V	29	29	29
Çıkış akımı	mA	**160**	**320**	**640**
Harici bir reaktörle ikinci bir bara hattına güç beslemesi sağlamak için, 29 V DC için ek kısıtlanmamış çıkış		--	--	✔

Seçim ve Sipariş Bilgileri

	Tip	Versiyon	LK	Sipariş No.	Fiyat PU	PE (BİRİM, TAKIM, M)	PKG*/ VPE	PG	Beher PU ağırlık yaklaşık kg
5WG1 125-1AB01	**N 125**	**N 125 güç besleme birimleri** (UL) Tümleşik reaktörler, 160 mA	A	**5WG1 125-1AB01**		1	1 birim	030	0.290
5WG1 125-1AB11	**N 125/11**	**N 125/11 güç besleme birimleri** (UL) Tümleşik reaktörler, 320 mA	A	**5WG1 125-1AB11**		1	1 birim	030	0.292
5WG1 125-1AB21	**N 125/21**	**N 125/21 güç besleme birimleri** (UL) Tümleşik reaktörler, 640 mA ek kısıtlanmamış çıkış, 29 V DC	A	**5WG1 125-1AB21**		1	1 birim	030	0.298

14

* Bu miktarda veya bu miktarın katlarında sipariş edebilirsiniz.

Reaktörler

Teknik Özellikler

	Tip	Açıklama
	N 120/02	**N 120/02 reatörler**[1)] • Tümleşik reaktör olmadan (örneğin N 123) KNX ile çalıştırmak için veya KNX N 125/21 güç besleme biriminin, 640 mA, kısıtlanmamış çıkışının bağlanması için • Veri rayı için kontak sistemi • Kısıtlanmamış gerilim ve bara için düşük gerilim terminali • TH35 EN 60715 montaj rayı üzerinde montaj için modüler takma cihazları • Genişlik: 2 MW (1 MW = 18 mm).

[1)] Reaktör veri mesajlarının tümleşik reaktörü olmayan bir bara güç beslemesinden kısa devre olmasını önler.

Seçim ve Sipariş Bilgileri

	Tip	Versiyon	LK	Sipariş No.	Fiyat PU	PE (BIRIM, SET, M)	PKG*/ VPE	PG	Beher PU ağırlık yaklaşık kg
 5WG1 120-1AB02	**N 120/02**	**N 120/02 reatörler U** 640 mA	A	**5WG1 120-1AB02**		1	1 birim	030	0.129

* Bu miktarda veya bu miktarın katlarında sipariş edebilirsiniz.

Genel Bakış

Klasik topoloji

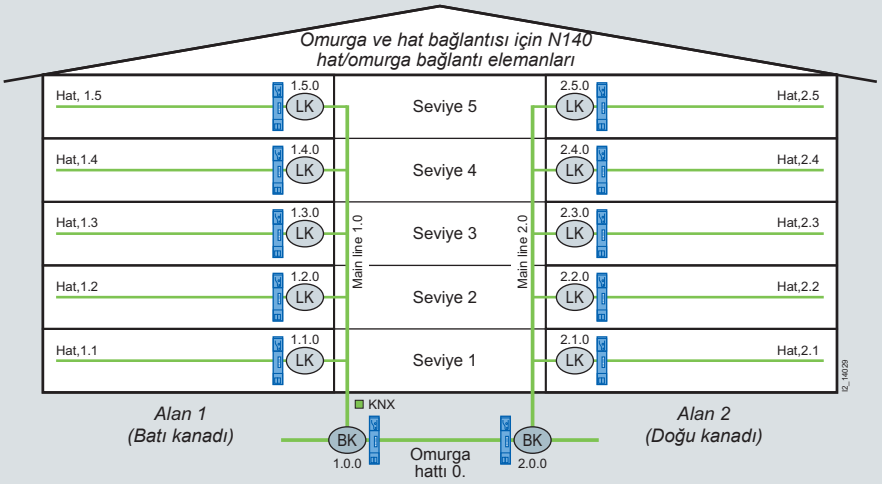

Klasik topolojide, tüm hat ve omurga bağlantı elemanları geleneksel olarak KNX bağlantı elemanlarıdır.

Denenmiş ve test edilmiş olan bu topoloji sıklıkla kullanılır. Bara kablosu uzunlukları genellikle tek bir binayla sınırlıdır.

Modern topoloji

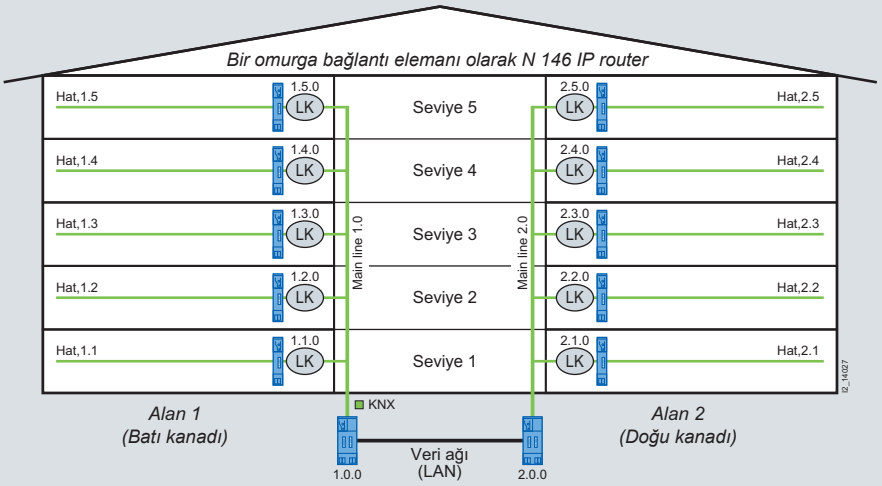

Bu modern topolojide, omurga bağlantı elemanlarının yerini N 146 IP yönlendiriciler alır.

Bu durumda (örneğin), standart ağ parçalarının kullanılması nedeniyle, 2 bina bölümünün bağlanması bara kablosunun uzunluğuyla kısıtlı kalmaz.

Fiber optik kablolar veya W-LAN gibi diğer ortamlar da ayrı binaları bağlamak ve grup adresi mesajlarının alışverişi için kullanılabilir.

Yenilikçi topoloji

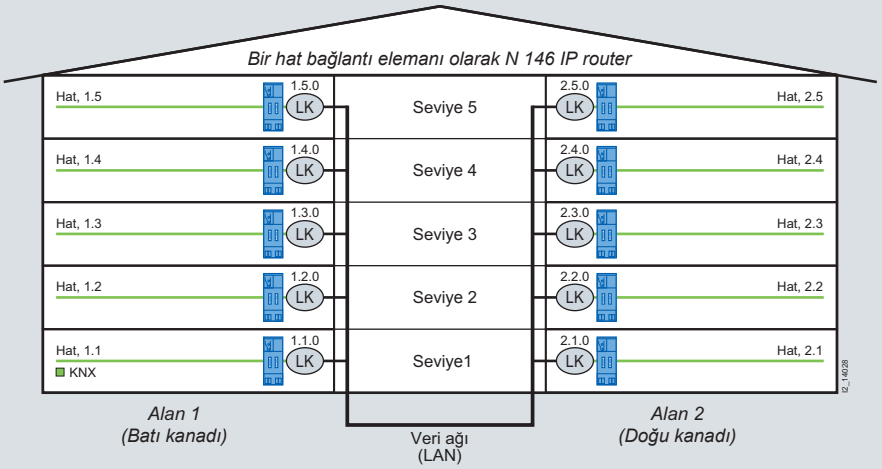

Bu yeni topolojide, tüm hat bağlantı elemanlarının yerini N 146 IP yönlendiriciler alır.

Omurga bağlantı elemanlarına gerek yoktur. Bu yapılandırma her bir bina seviyesinin Ethernet (LAN) aracılığıyla ve mevcut LAN ağlarını kullanarak bağlanmasını sağlar.

Ayrıca, N 146 IP yönlendiricinin doğru şekilde yapılandırılması hem büyük projelerin hem de daha küçük projelerin daha hızlı ve kolay şekilde yönetilmesini sağlar.

Projeler ayrı ayrı projelere bölünse bile grup adresi mesajlarının alınıp verilmesi mümkün olacaktır, "Uygulama Örnekleri" bölümüne bakınız.

Teknik özellikler

	Tip	Açıklama
	N 140/03 **N 140/13**	**N 140/03, N 140/13 hat/omurga bağlantı elemanları**[1)] • 64 bayta kadar mesajlarla iki KNX bara hattı arasında veri alışverişi için • Bir hattı ana hatta bağlamak için bir hat bağlantı elemanı, bir ana hattı bir omurga hattına bağlamak için bir omurga bağlantı elemanı veya iki bara hattının elektriksel olarak yalıtılmasıyla, aynı hattın iki kısmını bağlamak için bir tekrarlayıcı olarak kullanılmak için • ıki bara hattı arasında veri alışverişi için kumanda edilmesi için yüklenebilir filtre tablosu • LTE adreslemeli mesajlar için ek yüklenebilir filtre tablosu • Alt seviye hatta bir iletişim hatasının tespiti ve üst seviye hatta sinyallenmesi • Hat başına bir mesajın mevcudiyeti ve alınmasının görüntülenmesi için 3 LED • Ana hattan güç beslemesi • TH35 EN 60715 montaj rayı üzerinde montaj için modüler takma cihazları N 140/03 hat/omurga bağlantı elemanları • Veri rayı için kontak sistemi aracılığıyla hatta ve bara terminali aracılığıyla ana hatta bara bağlantısıyla • Genişlik: 2 MW (1 MW = 18 mm). N 140/13 hat/omurga bağlantı elemanları • Bara terminali aracılığıyla hatta ve ana hatta bara bağlantısı • Genişlik: 2 MW (1 MW = 18 mm).
	N 146/02	**N 146/02 IP yönlendiricileri**[2)3)] • 64 bayta kadar mesajlarla iki KNX bara hattı arasında veri alışverişi için • ınternet Protokolüne (IP) sahip hızlı çoklu yayın desteği bulunan veri ağı (Ethernet 10BaseT) aracılığıyla bara hatlarıyla veya bara alanlarıyla karşılıklı bağlantı için • Hat, alan veya ağ geçidi (dünya ağ geçidi) olarak kullanılabilir • ıki bara hattı arasında veri alışverişi için kumanda edilmesi için yüklenebilir filtre tablosu • LTE adreslemeli mesajlar için ek yüklenebilir filtre tablosu • Alt seviye hatta bir iletişim hatasının tespiti ve üst seviye hatta sinyallenmesi • Bir KNX tesisatına uzaktan erişim için bir LAN modemle birlikte KNX cihazları ve PC'ler arasında iletişim için • KNXnet/IP protokolünü kullanır • Tesisat mühendisi tarafından ETS kullanarak veya ağdaki bir DHCP servisi aracılığıyla otomatik olarak ağ parametrelerinin atanması • Cihazın çalışmaya hazır olduğunun gösterimi, KNX iletişiminin, IP iletişiminin gösterimi için LED'ler • Harici bir 12… 30 V AC/DC güç beslemesi birimi aracılığıyla güç sağlanan elektronik birimler • Harici bir güç beslemesi biriminin bağlanması için takılabilir terminal bloğu • Tümleşik bus bağlayıcılar • Bus klemensi aracılığıyla bara bağlantısı • RJ45 soketi ile Ethernet bağlantısı • TH35 EN 60715 montaj rayı üzerinde montaj için modüler takma cihazları • Genişlik: 2 MW (1 MW = 18 mm).

1) Donanım olarak ele alındığında, hat bağlantı elemanı, omurga bağlantı elemanı veya tekrarlayıcı arasında fark yoktur. Bu nedenle aynı sipariş numarasına sahiptirler. Cihazın işlevi ETS ile hizmete alma sırasında belirlenir.

2) IP arabiriminin yapılandırılması sırasında, tesisat mühendisi gerekli tüm ayarları yapmalıdır; ağ parametreleri tesisat mühendisi tarafından ETS kullanarak veya ağdaki bir DHCP servisi aracılığıyla otomatik olarak atanabilir.

3) N 146/02 IP yönlendirici, sadece IP çoklu yayınını destekleyen ağ parçasına sahipse bir hat bağlantı elemanı (KNXnet/IP yönlendirme) düzgün şekilde çalışabilir. Özellikle, ağ/LAN yönlendiriciler IP çoklu yayın veri paketlerini desteklemelidir veya bu paketleri iletebilecek şekilde yapılandırılmalıdır. IP çoklu yayın adresi 224.0.23.12 uluslararası alanda KNXnet/IP yönlendirmesi için ayrılmıştır.

Seçim ve sipariş verileri için, bkz. sayfa 14/13.

Seçim ve Sipariş Bilgileri

	Tip	Versiyon	LK	Sipariş No.	Fiyat PU	PE (BIRIM, SET, M)	PKG*/ VPE	PG	Beher PU ağırlık yaklaşık kg
5WG1 140-1AB03	**N 140/03**	**N 140/03 hat/omurga bağlantı elemanları**	A	**5WG1 140-1AB03**		1	1 birim	030	0.088
5WG1 140-1AB13	**N 140/13**	**N 140/13 hat/omurga bağlantı elemanları**	A	**5WG1 140-1AB13**		1	1 birim	030	0.107
5WG1 146-1AB02	**N 146/02**	**N 146/02 IP yönlendiricileri**	A	**5WG1 146-1AB02**		1	1 birim	030	0.120

* Bu miktarda veya bu miktarın katlarında sipariş edebilirsiniz.

Ağ Geçitleri

Teknik Özellikler

Tip	N 148/22	N 146/02	N 350E	N 151
Mahfaza verileri				
Tasarım	N	N	N	N
TH35 EN 60715 montaj rayı üzerinde montaj için modüler takma cihazları	✔	✔	✔	✔
Genişlik (1 MW = 18 mm)	2 MW	2 MW	4 MW	4 MW
Görüntüleme/kumanda elemanları				
* Cihazın çalışmaya hazır olduğunun gösterimi, KNX iletişiminin, IP iletişiminin gösterimi için 5 LED	✔	✔	✔	✔
LCD	--	--	✔	--
Güç beslemesi				
Harici bir AC/DC güç beslemesi birimi aracılığıyla V güç sağlanan elektronik birimler	24	24	24	24
IEEE 802.3af'a uygun şekilde "Ethernet Üzerinden Güç" aracılığıyla elektronik sistemler için güç beslemesi	✔	✔	--	--
Bara bağlantısı				
Tümleşik bus bağlayıcılar	✔	✔	✔	✔
Bus klemensi aracılığıyla bara bağlantısı	✔	✔	✔	✔
şebeke bağlantısı				
RJ45 soketi ile Ethernet bağlantısı	✔	✔	✔	✔
Harici bir güç beslemesi biriminin bağlanması için takılabilir terminal bloğu	✔	✔	✔	--
Ağ geçidi				
KNXnet/IP'yi destekler	✔	✔	✔	✔
hat bağlantısı işlevi (Yönlendirme)	--	✔	--	--
Arabirim işlevleri (Tünelleme)	✔	✔	1	1
Arabirim işlevleri (nesne sunucusu)	1	1	1	1
100 adet programlanmış giriş için tümleşik gerçek zamanlı saatle haftalık programlama programı/Astro işlevi	--	--	✔	--
Yıllık saat anahtarlama işlevleri	--	--	✔	--
Olay girişleri	--	--	200	--
Mantık kapıları	--	--	30	--
Web sunucuları	--	--	--	✔

Seçim ve Sipariş Bilgileri

	Tip	Versiyon	LK	Sipariş No.	Fiyat PU	PE (BIRIM, SET, M)	PKG*/ VPE	PG	Beher PU ağırlık yaklaşık kg
5WG1 148-1AB22	**N 148/22**	**N 148/22 IP arabirimi**	A	**5WG1 148-1AB22**		1	1 birim	030	0.120
5WG1 146-1AB02	**N 146/02**	**N 146/02 IP yönlendiricileri**	A	**5WG1 146-1AB02**		1	1 birim	030	0.120
5WG1 350-1EB01	**N 350E**	**N 350E IP kumanda birimleri**[1)] 30 mantık kapısı, 200 olay girişi, Haftalık programlama programı entegre IP arayüzü	A	**5WG1 350-1EB01**		1	1 birim	030	0.182
5WG1 151-1AB01	**N 151**	**N 151 IP görüntüleyiciler**	A	**5WG1 151-1AB01**		1	1 birim	030	0.150

[1)] Ethernet arabirimi aracılığıyla parametre ataması için gereken yazılım CD-ROM'da bulunur ve teslimata dahildir.

* Bu miktarda veya bu miktarın katlarında sipariş edebilirsiniz.

Notlar

Sistem Aksesuarları

15

15/2 Giriş

15/3 Kapak Şeritleri

15/3 Bara Terminalleri

15/4 Birleştiriciler

15/5 Veri Rayları

15/6 Ağ Gerilim Koruması

Sistem Aksesuarları

Giriş

Genel Bakış

	Cihazlar	Uygulama	Sayfa
	Kapak şeritleri	Daha fazla güvenlik için boştaki veri rayı kısımlarının üzerine yerleştirmek için	15/3
	Bara terminalleri	Bara terminali bara cihazlarını bara kablosuna bağlar ve kablolar arasında devre oluşturmayı sağlar.	15/3
	Birleştiriciler	Veri rayının ve basınç hattı kablosunun bağlanması için.	15/4
	Veri rayları	Modüler tesisat cihazlarının kontak sistemleri aracılığıyla bağlanması için.	15/5
	Aşırı gerilim koruması	Bara cihazlarının aşırı gerilimden hassas şekilde korunması için.	15/6

Veri Rayları

Teknik özellikler

	Tip	Açıklama
	192	**192 kapak şeritleri** Standart montaj rayları için • Boş veri rayı kısımlarının kapatılması (güvenlik çok düşük gerilimleri için SELV düzenlemelerine uygun şekilde) • Standart montaj raylarına geçirilmesi için, ayrılabilir, RAL 7035 • Uzunluk: 2 MW (1 MW = 18 mm).

Seçim ve Sipariş Bilgileri

	Tip	Versiyon	LK	Sipariş No.	Fiyat PU	PE (BİRİM, SET, M)	PKG*/ VPE	PG	Beher PU ağırlık yaklaşık kg
 5WG1 192-8AA01	**192**	**192 kapak şeritleri** Standart montaj rayları için, uzunluk 242 mm	X	**5WG1 192-8AA01**		1	5 birim	030	0.001

Bus klemensleri

Teknik özellikler

	Tip	Açıklama
	193	**193 bara terminalleri** • Bara cihazlarının bara kablosuna bağlanması için • 4 adete kadar bara kablosunun bağlanması için • 0.6 mm ... çapındaki katı iletkenler için, hHer biri kelepçe parçası başına 4 vidasız geçme terminale sahip, + (kırmızı) ve (-) koyu gri iki kelepçe parçasından oluşur. 0.8 mm • Boyutlar (Y x G x D) 12,4 x 10 x 10 mm.

Seçim ve Sipariş Bilgileri

	Tip	Versiyon	LK	Sipariş No.	Fiyat PU	PE (BİRİM, SET, M)	PKG*/ VPE	PG	Beher PU ağırlık yaklaşık kg
 5WG1 193-8AB01	**193**	**193 bara terminalleri** 2 kutuplu, 4 geçmeli bağlantı, kırmızı/koyu gri	A	**5WG1 193-8AB01**		1	25 birim	030	0.002

15

* Bu miktarda veya bu miktarın katlarında sipariş edebilirsiniz.

Aşırı Gerilim Koruması

Teknik özellikler

	Tip	Açıklama
	REG 191/01	**REG 191/01 birleştiriciler** Çift • Dağıtım kartı kapaklarının altına takılmak için düz birleştiriciler. Veri rayının ve basınç hattı kablosunun bağlanması için. ıki 193 bara terminali (ayrı sipariş edilmelidir) aracılığıyla sekiz adete kadar bara kablosu bağlanabilir. • Genişlik: 2 MW (1 MW = 18 mm).
	REG 191/11	**REG 191/11 birleştiriciler** 2 × çift • REG 191/01 birleştirici ile aynıdır, ama iki alçak gerilim terminali (ayrı sipariş edilmelidir) için iki ek bağlantıya sahiptir. Bu kısıtlanmamış gerilimin veri rayından alınmasını sağlar. • Genişlik: 2 MW (1 MW = 18 mm).

Seçim ve Sipariş Bilgileri

	Tip	Versiyon	LK	Sipariş No.	Fiyat PU	PE (BİRİM, SET, M)	PKG*/ VPE	PG	Beher PU ağırlık yaklaşık kg
5WG1 191-5AB01	**REG 191/01**	**REG 191/01 birleştiriciler** (UL) (üretimden kaldırılacaktır) Çift	A	**5WG1 191-5AB01**		1	1 birim	030	0.055
	REG 191/11	**REG 191/11 birleştiriciler** (UL) (üretimden kaldırılacaktır) 2 × çift	A	**5WG1 191-5AB11**		1	1 birim	030	0.057

* Bu miktarda veya bu miktarın katlarında sipariş edebilirsiniz.

Teknik özellikler

	Tip	Açıklama	
	190/_1	**190/_1 veri rayları** TH 35-7.5 standart montaj rayı birleştiricisi ile, düz • EN 60715'e uygun şekilde bir TH35-7.5 düz standart montaj rayına yapıştırmak için (kendinden yapışkanlı)	• Modüler tesisat cihazlarının kontak sistemleri aracılığıyla birbirine bağlanması için.
	190/_2	**190/_2 veri rayları** TH 35-7.5 standart montaj rayı birleştiricisi ile, düz • EN 60715'e uygun şekilde bir TH35-7.5 düz standart montaj rayına yapıştırmak için (kendinden yapışkanlı) • Bara gerilimi için 2 bara terminali (kırmızı/koyu gri) • Kısıtlanmamış gerilim için 2 alçak gerilim terminali (beyaz/sarı)	• Modüler tesisat cihazlarının kontak sistemleri aracılığıyla birbirine bağlanması için. • Veri raylarının birbirine ve bir bara kablosuna bağlanması için
	190/_3	**190/_3 veri rayları** TH 35-15 standart montaj rayı birleştiricisi ile, derin • EN 60715'e uygun şekilde bir TH35-15 düz standart montaj rayına yapıştırmak için (kendinden yapışkanlı), derin montaj rayı boyutu 24 mm	• Modüler tesisat cihazlarının kontak sistemleri aracılığıyla birbirine bağlanması için.
	190/_4	**190/_4 veri rayları** TH 35-15 standart montaj rayı birleştiricisi ile, derin • EN 60715'e uygun şekilde bir TH35-15 düz standart montaj rayına yapıştırmak için (kendinden yapışkanlı), derin montaj rayı boyutu 24 mm • Bara gerilimi için 2 bara terminali (kırmızı/koyu gri) • Kısıtlanmamış gerilim için 2 alçak gerilim terminali (beyaz/sarı)	• Modüler tesisat cihazlarının kontak sistemleri aracılığıyla birbirine bağlanması için. • Veri raylarının birbirine ve bir bara kablosuna bağlanması için

Seçim ve Sipariş Bilgileri

	Tip	Versiyon	LK	Sipariş No.	Fiyat PU	PE (BİRİM, SET, M)	PKG*/ VPE	PG	Beher PU ağırlık yaklaşık kg
TH35-7.5 standart montaj rayları için veri rayarıs									
 5WG1 190-8AB01	190/_1	**190/_1 veri rayları** TH 35-7.5 standart montaj rayı birleştiricisi ile, düz							
		Versiyonlar							
		• Uzunluk: 214 mm (maks. 12 MW için)	A	**5WG1 190-8AB01**		1	5 birim	030	0.017
		• Uzunluk: 243 mm (maks. 14 MW için)	B	**5WG1 190-8AB11**		1	5 birim	030	0.021
		• Uzunluk: 277 mm (maks. 16 MW için)	B	**5WG1 190-8AB21**		1	5 birim	030	0.024
		• Uzunluk: 324 mm (maks. 18 MW için)	B	**5WG1 190-8AB31**		1	5 birim	030	0.033
		• Uzunluk: 428 mm (maks. 24 MW için)	B	**5WG1 190-8AB41**		1	5 birim	030	0.039
		• Uzunluk: 464 mm (maks. 26 MW için)	B	**5WG1 190-8AB51**		1	5 birim	030	0.038
 5WG1 190-8AB02	190/_2	**190/_2 veri rayları** TH 35-7.5 standart montaj rayı birleştiricisi ile, düz							
		Versiyonlar							
		• Uzunluk: 214 mm (maks. 12 MW için)	A	**5WG1 190-8AB02**		1	5 birim	030	0.040
		• Uzunluk: 243 mm (maks. 14 MW için)	B	**5WG1 190-8AB12**		1	5 birim	030	0.040
		• Uzunluk: 277 mm (maks. 16 MW için)	B	**5WG1 190-8AB22**		1	5 birim	030	0.049
		• Uzunluk: 324 mm (maks. 18 MW için)	B	**5WG1 190-8AB32**		1	5 birim	030	0.043
		• Uzunluk: 428 mm (maks. 24 MW için)	B	**5WG1 190-8AB42**		1	5 birim	030	0.047
		• Uzunluk: 464 mm (maks. 26 MW için)	B	**5WG1 190-8AB52**		1	5 birim	030	0.049
TH35-15 standart montaj rayları için veri rayları, montaj rayı boyutu 24 mm									
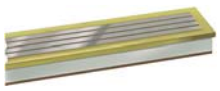 5WG1 190-8AB03	190/_3	**190/_3 veri rayları** TH 35-15 standart montaj rayı birleştiricisi olmadan, derin							
		Versiyonlar							
		• Uzunluk: 214 mm (maks. 12 MW için)	A	**5WG1 190-8AB03**		1	5 birim	030	0.044
		• Uzunluk: 243 mm (maks. 14 MW için)	B	**5WG1 190-8AB11**		1	5 birim	030	0.054
		• Uzunluk: 277 mm (maks. 16 MW için)	B	**5WG1 190-8AB23**		1	5 birim	030	0.064
		• Uzunluk: 324 mm (maks. 18 MW için)	B	**5WG1 190-8AB33**		1	5 birim	030	0.075
		• Uzunluk: 428 mm (maks. 24 MW için)	B	**5WG1 190-8AB43**		1	5 birim	030	0.095
		• Uzunluk: 464 mm (maks. 26 MW için)	B	**5WG1 190-8AB53**		1	5 birim	030	0.110
 5WG1 190-8AB04	190/_4	**190/_4 veri rayları** TH 35-15 standart montaj rayı birleştiricisi ile, derin							
		Versiyonlar							
		• Uzunluk: 214 mm (maks. 12 MW için)	A	**5WG1 190-8AB04**		1	5 birim	030	0.067
		• Uzunluk: 243 mm (maks. 14 MW için)	B	**5WG1 190-8AB14**		1	5 birim	030	0.061
		• Uzunluk: 277 mm (maks. 16 MW için)	B	**5WG1 190-8AB24**		1	5 birim	030	0.070
		• Uzunluk: 324 mm (maks. 18 MW için)	B	**5WG1 190-8AB34**		1	5 birim	030	0.098
		• Uzunluk: 428 mm (maks. 24 MW için)	B	**5WG1 190-8AB44**		1	5 birim	030	0.117
		• Uzunluk: 464 mm (maks. 26 MW için)	B	**5WG1 190-8AB54**		1	5 birim	030	0.107

* Bu miktarda veya bu miktarın katlarında sipariş edebilirsiniz.

Aşırı Gerilim Koruması

Teknik özellikler

	Tip	Açıklama
	190	**190 aşırı gerilim koruma, bara cihazları için hassas koruma** • Bara cihazlarının aşırı gerilimden hassas şekilde korunması için. • Bir 193 bara terminalinin yerine bir bara cihazı yerleştirmek için veya bir bara terminaline doğrudan bağlantı için • Sarı/yeşil topraklama iletkeninin bir sonraki topraklama noktasına bağlantısı aracılığıyla aşırı gerilim artışı koruması • Bus cihazlarına yerleştirmek için 2 birleştirici kontağı (1 mm) • Bara terminaline bağlantı için 2 katı kablo (0.8 mm) • aşırı gerilim artışı koruması için bir katı kablo (0.75 mm ^{2}) • Nominal gerilim 24 V DC • Nominal akım 6 A • Nominal deşarj artışı akımı 5 kA • Koruma seviyesi 350 V • Boyutlar (Y x G x D) 10,5 x 11,6 x 11,1 mm.

Seçim ve Sipariş Bilgileri

	Tip	Versiyon	LK	Sipariş No.	Fiyat PU	PE (BİRİM, TAKIM, M)	PKG*/ VPE	PG	Beher PU ağırlık yaklaşık kg
 5WG1 190-8AD01	**190**	**190 yüksek gerilim koruması** Bara cihazları için hassas koruma	B	**5WG1 190-8AD01**		1	1 birim	030	0.010

Sayaçlar

16

16/2 Giriş

16/3 Çalışma Saati/Atım Sayaçları

16/4 Elektrik Enerjisi Sayaçları

Giriş

Genel Bakış

	Cihazlar	Uygulama	Sayfa
	Çalışma saati/atım sayaçları	Bu sayaç ikili anahtarlama bilgilerini ölçmek ve sınır değerlerini izlemek için kullanılabilir.	16/3
	Elektrik enerjisi sayaçları	Enerji tüketiminin bir bakışta gözden geçirilmesi.	16/4

Teknik Özellikler

	Tip	Açıklama
	N 343	**N 343 çalışma saati ve anahtarlama işlemi sayaçları** • 1 bit anahtarlama nesneleri ile 36 adete kadar sensör/aktör kanalı için çalışma saatlerinin kaydedilmesi ve anahtarlama çevrimlerinin sayılması • Tüm sayım değerleri için sınır değerleri • Geçerli değer bu sınırların altında kaldığında veya üzerine çıktığında çıkışın bara aracılığıyla gösterimi, yapılandırılan tüm kanallar için anahtarlama mesajlarının izlenmesi ve durumların çevrimsel olarak sorgulanması seçeneği ile • AÇIK kalma süresinin değerlendirilmesi aracılığıyla bir kanalın çalışma saatlerinin saniye hassasiyetinde kaydedilmesi • KAPALI konumdan AÇIK konuma geçerken anahtarlama işlemleri sayacının arttırılması • Çalışma süresinde tüm sayımların ve sınır değerlerinin sorgulanması ve her birini yeni bir kullanıcı tarafından tanımlanabilen değere ayarlama seçeneği • Çalışma saatlerinin yaklaşık 136 yıl maksimum çalışma süresiyle kaydedilmesi • Kanal başına maksimum 4,3 milyar anahtarlama işlemi sayısı • Baradan güç alan elektronik sistemler • Tümleşik bus bağlayıcılar • Veri rayına kontak sistemi aracılığıyla bara bağlantısı • EN 60715'e uygun şekilde TH35 montaj rayı üzerinde montaj için modüler takma cihazları • Genişlik: 2 MW (1 MW = 18 mm).

Seçim ve Sipariş Bilgileri

	Tip	Versiyon	LK	Sipariş No.	Fiyat PU	PE (BİRİM, SET, M)	PKG*/ VPE	PG	Beher PU ağırlık yaklaşık kg
 5WG1 343-1AB01	**N 343**	**N 343 çalışma saati ve anahtarlama işlemi sayaçları** 36 kanal u	B	**5WG1 343-1AB01**		1	1 birim	030	0.092

* Bu miktarda veya bu miktarın katlarında sipariş edebilirsiniz.

Elektrik Enerjisi Sayaçları

Teknik özellikler

	Tip	Açıklama
	N 162 **N 165**	**N 162, N 165 E-sayaçlar** • Tek ve üç fazlı sistemlerde elektrik enerjisi alımının kWh cinsinden ölçülmesi için • PTB kalibrasyonu mümkündür • Hassasiyet sınıfı 2 • Kısa devreye dirençli S0 atım çıkışı • 3-/4 iletken bağlantısı • Etkin enerjinin, kWh başına fiyatın, toplam maliyetlerin, reaktif enerjinin, geçerli etkin gücün (faz başına toplam), cihaz sayısının görüntülenmesi için LCD • Dahili LCD aracılığıyla manüel okuma • Kızılötesi veri arabirimi aracılığıyla verilerin okunması • Bara aracılığıyla verilerin okunması/aktarılması • L1, L2, L3, N ve S0 atım çıkışının bağlanması için vida terminalleri • 230 V AC tümleşik bir güç beslemesi biriminden güç alan elektronik sistemler • Tümleşik bus bağlayıcılar • Bus klemensi aracılığıyla bara bağlantısı • EN 60715'e uygun şekilde TH35 montaj rayı üzerinde montaj için modüler takma cihazları • Genişlik: 2 MW (1 MW = 18 mm).

Seçim ve Sipariş Bilgileri

	Tip	Versiyon	LK	Sipariş No.	Fiyat PU	PE (BİRİM, SET, M)	PKG*/ VPE	PG	Beher PU ağırlık yaklaşık kg
7KT1 162	**N 162**	**N 162 E-sayaçlar** (üretimden kaldırılacaktır) 63 A'ya kadar 230 V AC'nin doğrudan bağlanmasıyla 0.314	B	**7KT1 162**		1	1 birim	027	0.314
	N 165	**N 165 E-sayaçlar** (üretimden kaldırılacaktır) Transformatör bağlantısıyla 5(6) A	B	**7KT1 165**		1	1 birim	027	0.387

16

* Bu miktarda veya bu miktarın katlarında sipariş edebilirsiniz.

Radyo Sistemi – GAMMA dalgası – KNX-RF

17

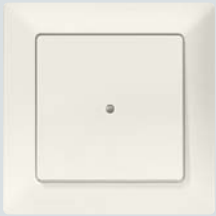

17/2 **Giriş**

Görüntüleme ve Çalıştırma Birimleri
17/6 Giriş
17/7 Butonlar
17/9 Düğme aksesuarlar
17/10 Uzaktan kumandalar

Cihazlar
17/11 Giriş
17/12 İkili çıkış cihazlar
17/14 Priz anahtarlar

Giriş Aygtlar
17/15 İkili giriş cihazlar

Özel Uygulamalara Yönelik Cihazlar
17/16 Giriş
17/17 Aydnlatma
17/18 Güneşten koruma, parlamadan koruma, güneşten kullanlması
17/20 Güvenlik

Ağ geçitleri, arabirim dönütürücüler
17/22 Giriş
17/23 KNX/KNX-RF
17/24 EnOcean/KNX-RF

Sistem Ürünleri
17/25 Giriş
17/26 Vericiler, alıcılar
17/28 Tekrarlayıcılar

Giriş

Genel Bakış

Cihazlar		Uygulama	Sayfa
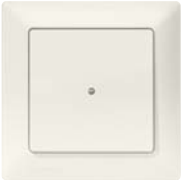	**Görüntüleme ve çalıştırma birimleri**	Burada GAMMA wave'in görüntülenmesi ve operatör cihazları hakkında öğrenmek istediğiniz tüm bilgileri bulabilirsiniz.	17/6
	Çıkış cihazları	ıster ikili çıkış cihazları ister soket çıkış cihazları ile ilgili olsun, bu bölüm çıkış cihazlarını her yönüyle ele alır.	17/11
	Giriş cihazları	Elektrik çalışma durumları kaydedilir ve herhangi bir değişiklik bara aracılığıyla iletilir.	17/15
	Özel uygulamalara yönelik cihazlar	ıster aydınlatma, ister güvenlik veya güneş/parlama koruması ile ilgili olsun, ihtiyacınız olan tüm bilgileri burada bulabilirsiniz.	17/16
	Ağ geçitleri, arabirim dönüştürücüler	Ağ geçitleri sistem içinde ve diğer sistemlerle iletişimi sağlar.	17/22
	Sistem ürünleri	GAMMA wave sistemi vericiler, alıcılar ve tekrarlayıcılardan oluşur.	17/25

GAMMA wave ve Synco living bir arada

1 **Merkezi apartman birimi**
Sistemin kalbini ve zihnini oluşturur. Bu birim 12 odaya kadar tüm işlevlerin bir ekran üzerinde basit şekilde kumanda edilmesini ve izlenmesini sağlar.

2 **Oda birimi/oda sıcaklığı sensörü**
Oda birimi oda sıcaklığını tespit eder ve merkezi apartman birimine girilen sıcaklık ve çalıştırma modları gibi ayarların her bir oda için ayarlanmasını sağlar. Sadece bir düğmeye basarak konfor modu uzatılabilir.

Oda sıcaklığı sensörü oda sıcaklığını ölçer ve kablosuz olarak merkezi apartman birimine iletir.

3 **Radyatör kumanda aktörü**
Oda sıcaklığını tespit eder, oda için tercih edilen sıcaklığı merkezi apartman biriminden kablosuz olarak alır ve radyatör valf ayarlarını ayarlayarak oda sıcaklığını kumanda eder. Oda başına beş adete kadar ek aktörü kumanda edebilir, dolayısıyla radyatörler arasında ısının dağıtımını düzenleyebilir.

4 **Isıtma devresi kumanda birimi / çoklu kumanda birimi / tüketim verileri arabirimi**
Isıtma devresi kumanda birimi her bir oda için merkezi apartman birimi tarafından kablosuz olarak aktarılan gerçek ve ayarlanan değerleri karşılaştırır ve radyatör valf ayarlarını ayarlayarak istenen oda sıcaklığını düzenler.

Çoklu kumanda birimi iki adete kadar bağımsız hidrolik oda grubunu (örneğin radyatörler, alttan ısıtma) ön ayarlamak için veya üç kademeye kadar bir havalandırma sistemini kumanda etmek için kullanılabilir.

Tüketim verileri arabirimi ısıtma/soğutma, elektrik, su ve gaz için tüketim verilerini toplar.

5 **Web sunucu**
Ev otomasyon sistemini İnternete bağlar, uzaktan kumanda ve çalıştırma ve tüketim verilerinin web aracılığıyla uzaktan okunmasını sağlar.

6 **Radyo frekansı adaptörü fişleri, anahtar/kısma**
Prizlere bağlı elektrik cihazlarının uzaktan kumandası ve lambaların kısılması için kullanılır.
Tümü KNX radyo sistemi aracılığıyla olacak şekilde merkezi apartman birimi, taşınabilir bir verici veya bir harici düğme kullanılarak çalıştırılabilir. Adaptörler dört farklı, ülkeye özgü fiş versiyonuyla bulunabilir.

Synco living hakkında daha fazla bilgiyi aşağıdaki adreste bulabilirsiniz:
www.siemens.com/syncoliving

7 **Hava durumu sensörü**
Dış ortam sıcaklığını ve hava basıncını ölçer ve bu bilgileri kablosuz olarak merkezi apartman birimine iletir.

8 **Duman detektörü**
Yangınların neden olduğu dumanı tespit eder ve bir alarmı çalıştırır.
Alarmı kablosuz olarak Synco™ living merkezi apartman birimine iletir. Bundan sonra merkezi apartman birimi alarmı SMS, çağrı cihazı veya e-posta aracılığıyla bir veya daha fazla alıcıya iletebilir.

9 **Lambalar ve kapayıcılar/panjurlar için radyo entegrasyon sistemleri**
Lambaların ve kapayıcı/panjurların merkezi olarak, ayrı odalarda yerel olarak veya önceden belirlenen bir şekilde kablosuz olarak kolayca kumanda edilmesini sağlar. Parçaların, örneğin anahtarlama programları veya mevcudiyet simülasyonu kullanılarak otomatikleştirilebileceğini söylemeye gerek yoktur.

10 **Kapı/pencere kontağı**
Kapıların, pencerelerin durumunu izler ve bu bilgileri merkezi apartman birimine iletir.
Ön ayarlı değerlerden sapma durumunda, sistemi çeşitli şekillerde uyarı vermesi için programlayabilirsiniz. Enerji tasarrufu sağlar, ama asla konfordan ödün vermez.

Radyo Sistemi - GAMMA dalgası - KNX-RF

Giriş

GAMMA wave – çok işlevli sistem

Ek kablo tesisatına gerek kalmadan modern bir bina yönetim sisteminin getirdiği tüm avantajları yaşayın,
yeni GAMMA wave radyo sistemi bunu mümkün kılar.

Sensörler, aktörler v.s. ek kablo tesisatı gerektirmez. Bu, bu tip bir radyo iletiminin özellikle yenileme çalışmaları, mevcut sistemlerin genişletilmesi ve her türden yeni tesisat için uygun olduğu anlamına gelir. Ayrıca, tüm işlemler tamamen hatasız ve sorunsuz iletimle tamamlanır.

Dahası:
GAMMA wave benzersiz bir çift yönlü radyo sistemidir, yani ürünler ve parçalar hem verici hem de alıcı olabilirler.

Ayrıca:
GAMMA wave 868 MHz yeni, tekbiçimli KNX bina yönetimi sistemleri standardını temel almaktadır.

Hizmetler
Hizmetler üçüncü taraflar tarafından sunulur.

Tüketim verilerini alma ve acil durumda çağrı sistemleri
Diğer Siemens yelpazelerindeki veya diğer üreticilere ait ürünler KNX standartlarını temel alır.

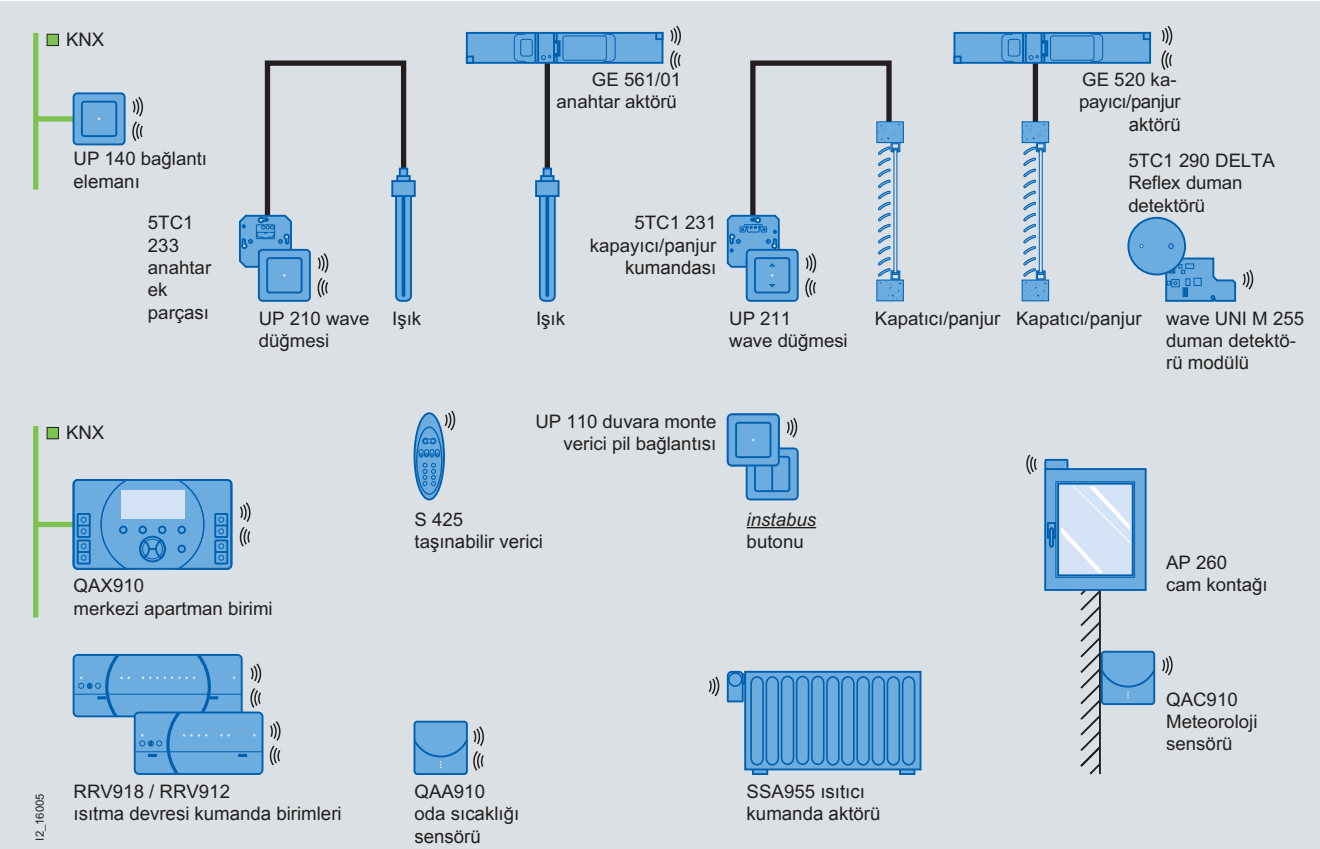

En yeni teknolojinin kullanılması sayesinde, “wave” cihaz yelpazesi mevcut binalardaki oda kumanda işlevlerine ek yapılmasına ve işlevlerin değiştirilmesine ideal olarak uygundur.

Bu ürünler basit kurulum ve hizmete alma işlemleri sunar, böylece anahtarlama, kısa ve kapayıcı/panjur/senaryo işlevleri mümkün kılınır.

Sistem 868 MHz güvenlik ve sistem uygulamaları için ayrılmış olan arıza güvenlikli frekans bandında çalışır. Bir sensör yelpazesi içindeki sınırsız sayıda aktörü kumanda edebilir (örneğin kapalı bir konut biriminde).

Aydınlatma kumandası için wave düğmeleri ve kapayıcı/panjur kumandası için wave kapayıcı/panjur düğmeleri için de, bu yelpaze çok sayıda duvara monte edilen verici, taşınabilir verici, kapı/cam kontakları ve duman detektörlerinden oluşur.

Wave düğmeleri ve wave kapayıcı/panjur düğmeleri çok amaçlı kısıcı sys ek parçaları, anahtar sys ek parçaları veya kapayıcı/panjur sys ara parçaları ile birlikte kullanılmalıdır. Bu, bu ürün yelpazesindeki ek parçaların yerel olarak çalıştırılmasını ve uzaktan kumanda edilmesini ve bunun yanında ek KNX-RF çok amaçlı kısıcıların veya anahtarlama ve sys kapayıcı/panjur kumanda ek parçalarının uzaktan kumanda edilmesini sağlar.

instabus düğmeleri (tekli veya çiftli) bir operatör arabirimi olarak wave duvara monte vericilerine takılmalıdır. Amaçlarına uygun olarak, basmalı anahtarlar wave düğmelerine veya wave kapayıcı/panjur düğmelerine sahip çok amaçlı kısıcı ek parçalarının, anahtar sys ek parçalarının veya kapayıcı/panjur kumanda sys ek parçalarının uzaktan kumandasını sağlar.

Cihaz kontak birimlerinde tespit tırnakları bulunur ve maksimum 32 mm derinliğe sahiptirler.

GAMMA wave sıva altına monte kombinasyonlar

Operatör arabirimleri	sys düğme[1)]	UP 210 wave düğmeler	sys kapatıcı/panjur düğmeler[1)]	UP 211 wave Kapatıcı/panjur düğmeler	*instabus* Butonlar tek, çift
Cihaz Ek Parçaları					
Çok amaçlı kısıcı sys ek parçaları	✔	✔	--	--	--
sys anahtarlama ek parçaları	--	✔	--	--	--
Kapatıcı/panjur kumandası sys ek parçaları	--	--	✔	✔	--
UP 110 duvara monte vericiler "Batterie" wave	--	--	--	--	✔
UP 110 duvara monte vericiler 230 V wave	--	--	--	--	✔
UP 560 duvara monte vericiler "Aktor" 230 V wave	--	--	--	--	✔

1) Bkz. Katalog ET D1.

Önceden

Klasik bir tesisatta aydınlatma ve kapayıcı/panjur kumandası

Aydınlatma ve elektrikle çalıştırılan kapayıcı/panjurlardan oluşan klasik bir tesisat örneği.

- Lamba (C) sadece anahtarla (A) açılıp kapatılabilir
- Lamba (D) sadece anahtarla (B) açılıp kapatılabilir
- Kapayıcı/panjur (E) sadece anahtarla (G) hareket ettirilebilir
- Kapayıcı/panjur (F) sadece anahtarla (H) hareket ettirilebilir

Dezavantajları

- Esnek değil
- Kolaylık sağlamaz (her bir lamba ayrı ayrı açılıp kapatılmalıdır)

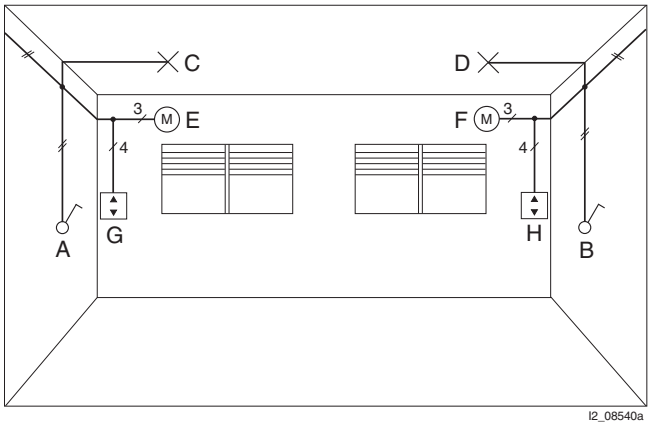

I2_08540a

şimdi

GAMMA wave ("çift yönlü" radyo sistemi) ile aydınlatma ve kapayıcı/panjur kumandası

Aydınlatma ve kapayıcı/panjurların çeşitli çalıştırma noktalarından paylaşılan şekilde çalıştırılması için tesisat üzerinde değişiklik yapılmıştır.

Klasik anahtar ek parçaları (A, B) aşağıdakilerle değiştirilmiştir:

- Çok amaçlı kısıcı sys ek parçaları
- DELTA UP 210 wave düğmeleri

Klasik kapayıcı/panjur anahtarları (G, H) aşağıdakilerle değiştirilmiştir:

- Kapatıcı/panjur kumandası sys ek parçaları
- DELTA UP 211 wave kapayıcı/panjur düğmeleri

Bu anahtarla aşağıdakileri yapabilirsiniz:

- C ve D lambalarını A ve/veya B ile kısabilirsiniz
- E ve F kapayıcı/panjurlarını G ve/veya H ile çalıştırabilirsiniz

Lambalar ve kapayıcı/panjurların ek işlemleri için:

- Üzerine bir çift *instabus* düğme takılmış olan bir UP 110 duvara monte verici "Batterie" wave (I) takılmalıdır

Avantajlar

- Esnek
- Çok daha kolay çalıştırma
- Grup oluşturmayı destekler
- Daha az cihaz gerekir/maliyetler düşüktür
- Daha sonra eklenecek değişiklikler kolay ve temiz şekilde yapılır, yapısal değişimler yapılması gerekmez

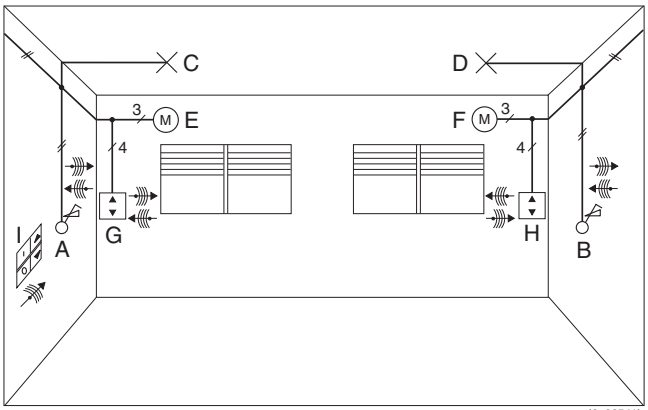

I2_08541b

Giriş

Genel Bakış

	Cihazlar	Uygulama	Sayfa
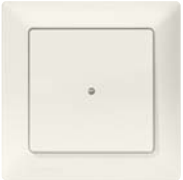	**Butonlar**	DELTA ürün yelpazelerinde yer alan radyo düğmelerini kullanarak aydınlatma ve kapayıcı/panjurların radyo ile kumandası.	17/7
	Buton aksesuarları	Yüzeye monte mahfaza veya kapak plakası, istediğinizi seçebilirsiniz.	17/9
	Uzaktan kumandalar	Wave taşınabilir verici, 17 adete kadar farklı oda işlevinin kablosuz olarak çalıştırılmasını destekler.	17/10

Teknik özellikler

	Tip	Açıklama
	UP 210	**UP 210 wave düğmeler** • Bir sys anahtarlama ek parçasının veya çok amaçlı bir kısıcı sys ek parçasının KNX-RF aracılığıyla yerel olarak ve uzaktan çalıştırılması • Basmalı anahtar, ara konumlu tekli • Dikey çalışma • Geçiş, geçiş ve kısma, kısma sırasında geçiş ve PARLAK/KOYU seçimi için düğmeye kısa veya uzun süre basma, 1 ... 60 dakika zamanaşımı süresiyle ayarlanabilir zamanlayıcı işlevi 60 özellikleriyle • Farklı çalıştırma durumlarının gösterimi için 1 LED • 868 MHz için KNX-RF vericisi/alıcısı • Düğme yüzeyine basarak hizmete alma • Bir sys anahtarlama ek parçasına veya çok amaçlı bir kısıcı sys ek parçasına klipsle tutturmak için 10 kutuplu fiş
	UP 211	**UP 211 wave kapayıcı/panjur düğmeleri** • Bir kapayıcı/panjur kumandası sys ek parçasının KNX-RF aracılığıyla yerel olarak ve uzaktan çalıştırılması • Basmalı anahtar, ara konumlu tekli • Dikey çalışma • YUKARI/AşAğI kapayıcı/panjur kumandası işlevleri ve çıtaların ayarı için düğmeye uzun veya kısa süreli basma • Kapayıcıların/panjurların kaldırılması ve indirilmesi için 24 saat otomatik çalışma • Farklı çalıştırma durumlarının gösterimi için 1 LED • 868 MHz için KNX-RF vericisi/alıcısı • Düğme yüzeyine basarak hizmete alma • Bir kapayıcı/panjur kumanda sys ek parçasına klipsle tutturmak için 10 kutuplu fiş

		i-system	DELTA profil	DELTA style
Boyutlar				
• Yükseklik	mm	55	65	68
• Genişlik	mm	55	65	68
• Derinlik	mm	13	14	16.5

GAMMA wave sıva altına monte kombinasyonlar

Operatör arabirimleri	sys düğme[1)]	UP 210 wave düğmeler	sys kapatıcı/panjur düğmeler[1)]	UP 211 wave Kapatıcı/panjur düğmeler	*instabus* butonlar, tek, çift
Cihaz Ek Parçaları					
Çok amaçlı kısıcı sys ek parçaları	✔	✔	--	--	--
sys anahtarlama ek parçaları	--	✔	--	--	--
Kapatıcı/panjur kumandası sys ek parçaları	--	--	✔	✔	--
UP 110 duvara monte vericiler "Batterie" wave	--	--	--	--	✔
UP 110 duvara monte vericiler 230 V wave	--	--	--	--	✔
UP 560 duvara monte vericiler "Aktor" 230 V wave	--	--	--	--	✔

1) Bkz. Katalog ET D1.

Seçim ve Sipariş Bilgileri

	Tip	Versiyon	LK	Sipariş No.	Fiyat PU	PE (BİRİM, SET, M)	PKG*/ VPE	PG	Beher PUağırlık yaklaşık kg
i-system									
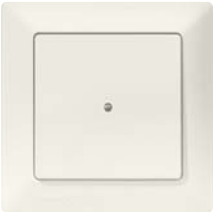 5WG3 210-2HB11	**UP 210**	**UP 210 wave düğme**[1)3)]							
		Versiyonlar							
		• Titanyum beyazı	A	**5WG3 210-2HB11**		1	1 birim	022	0.056
		• Karbon metalik	C	**5WG3 210-2HB11**		1	1 birim	022	0.057
		• Alüminyum metalik	B	**5WG3 210-2HB11**		1	1 birim	022	0.058
5WG3 211-2HB11	**UP 211**	**UP 211 wave kapayıcı/panjur düğme**[2)3)]							
		Versiyonlar							
		• Titanyum beyazı	A	**5WG3 211-2HB11**		1	1 birim	022	0.055
		• Karbon metalik	C	**5WG3 211-2HB11**		1	1 birim	022	0.060
		• Alüminyum metalik	B	**5WG3 211-2HB11**		1	1 birim	022	0.058
DELTA profil									
5WG3 210-2AB11	**UP 210**	**UP 210 wave düğme**[1)3)]							
		Versiyonlar							
		• Titanyum beyazı	A	**5WG3 210-2AB11**		1	1 birim	022	0.058
		• Antrasit	C	**5WG3 210-2AB21**		1	1 birim	022	0.061
		• Gümüş	B	**5WG3 210-2AB01**		1	1 birim	022	0.062
5WG3 211-2AB11	**UP 211**	**UP 211 wave kapayıcı/panjur düğme**[2)3)]							
		Versiyonlar							
		• Titanyum beyazı	A	**5WG3 211-2AB11**		1	1 birim	022	0.062
		• Antrasit	C	**5WG3 211-2AB21**		1	1 birim	022	0.065
		• Gümüş	B	**5WG3 211-2AB01**		1	1 birim	022	0.060
DELTA style									
5WG3 210-2GB11	**UP 210**	**UP 210 wave düğme**[1)3)]							
		Versiyonlar							
		• Titanyum beyazı	A	**5WG3 210-2GB11**		1	1 birim	022	0.063
		• Bazalt siyahı	C	**5WG3 210-2GB11**		1	1 birim	022	0.042
		• Platin metalik	B	**5WG3 210-2GB41**		1	1 birim	022	0.035
5WG3 211-2GB11	**UP 211**	**UP 211 wave kapayıcı/panjur düğme**[2)3)]							
		Versiyonlar							
		• Titanyum beyazı	A	**5WG3 211-2GB11**		1	1 birim	022	0.061
		• Bazalt siyahı	C	**5WG3 211-2GB11**		1	1 birim	022	0.059
		• Platin metalik	B	**5WG3 211-2GB41**		1	1 birim	022	0.035

1) Sys anahtarlama ek parçası veya çok amaçlı kısıcı sys ek parçası ayrı sipariş edilmelidir.
2) Kapayıcı/panjur kumandası sys ek parçaları ayrı sipariş edilmelidir.
3) ıstenen tasarımda çerçeve ayrı sipariş edilmelidir.

* Bu miktarda veya bu miktarın katlarında sipariş edebilirsiniz.

Teknik Özellikler

		Kapak plakaları			Yüzeye monte mahfazalar
		i-system	DELTA profil	DELTA style	DELTA profil
Boyutlar					
• Yükseklik	mm	55	65	68	80
• Genişlik	mm	55	65	68	80
• Derinlik	mm	--	--	--	30

Seçim ve Sipariş Bilgileri

	Tip	Versiyon	LK	Sipariş No.	Fiyat PU	PE (BİRİM, SET, M)	PKG*/ VPE	PG	Beher PU ağırlık yaklaşık kg
i-system									
5TG2 558		**Kapak plakaları**							
		Versiyonlar							
		• Titanyum beyazı	A	**5TG2 558**		1	1/10 birim	021	0.057
		• Karbon metalik	A	**5TG1 220**		1	1/10 birim	021	0.055
		• Alüminyum metalik	A	**5TG1 250**		1	1/10 birim	021	0.053
DELTA profil									
5WG3 110-8AB11	**M 110**	**M110 Yüzeye monte mahfazalar**[1] Tekli, UP 110 duvara monte "Batterie" wave vericilerinin yüzeye montajı için							
		Versiyonlar							
		• ınci grisi	D	**5WG3 110-8AB01**		1	1 birim	022	0.051
		• Titanyum beyazı	A	**5WG3 110-8AB11**		1	1 birim	022	0.048
		• Antrasit	D	**5WG3 110-8AB21**		1	1 birim	022	0.049
		• Gümüş	D	**5WG3 110-8AB71**		1	1 birim	022	0.049
5TG1 810		**Kapak plakaları**							
		Versiyonlar							
		• Titanyum beyazı	A	**5TG1 810**		1	1/10 birim	021	0.058
		• Antrasit	A	**5TG1 840**		1	1/10 birim	021	0.047
		• Gümüş	A	**5TG1 770**		1	1/10 birim	021	0.057
DELTA style									
5TG1 330		**Kapak plakaları**							
		Versiyonlar							
		• Titanyum beyazı	A	**5TG1 330**		1	1/10 birim	021	0.060
		• Bazalt siyahı	A	**5TG1 370**		1	1/10 birim	021	0.059

[1] Uygun şekilde kesilmiş çerçeve ayrı sipariş edilmelidir.

Uzaktan kumandalar

Teknik özellikler

	Tip	Açıklama
	S 425	**S 425 taşınabilir radyo vericileri** • 16 farklı oda işlevinin kablosuz olarak çalıştırılması için 4 ön seçim düğmesi ve 4 düğme çifti • Merkezi bir işlev (örneğin merkezi AÇMA/KAPAMA) için ayrı düğme çifti • Düğme çifti başına yapılandırılabilir işlevler: anahtarlama, anahtarlama ve kısma, kapatıcı/panjur kumandası, senaryoların kaydedilmesi ve çağrılması • Radyo vericisi: 868 MHz • Boyutlar (Y x G x D) 154 x 55 x 24 mm.

Seçim ve Sipariş Bilgileri

	Tip	Versiyon	LK	Sipariş No.	Fiyat PU	PE (BİRİM, SET, M)	PKG*/ VPE	PG	Beher PU ağırlık yaklaşık kg
	S 425	**S 425 taşınabilir radyo vericileri**[1)] 17 kanal							
		Versiyonlar							
		• Siyah	B	**5WG3 425-7AB21**		1	1 birim	030	0.131
		• Gümüş	B	**5WG3 425-7AB71**		1	1 birim	030	0.132

5WG3 425-7AB21

1) Çalıştırma için gereken iki adet tip LR03/AAA (1.5 V) pil teslimata dahildir.

* Bu miktarda veya bu miktarın katlarında sipariş edebilirsiniz.

Genel Bakış

	Cihazlar	Uygulama	Sayfa
	İkili çıkış cihazları	Aktörlerin GAMMA wave aracılığıyla açılması/kapatılması için.	17/12
	Priz anahtarları	Bir prize takılan cihazların kablosuz olarak anahtarlanması için.	17/14

İkili çıkış cihazları

Teknik Özellikler

	Tip	Açıklama
		sys anahtarlama ek parçaları Sıva altı montaj • Ampullerin, elektronik ve klasik transformatörlü HV ve LV halojen lambaların anahtarlanması için, nominal çalışma gerilimi 230 V AC • 2 kablolu bağlantı yöntemi • Yedek sigortalı minyatür sigorta ile kısa devre koruması • Klasik düğmeleri kullanarak ek işlemler için ikincil giriş • KNX-RF aracılığıyla yerel ve uzaktan kumanda için bir UP 210 wave düğmesine bağlamak için 10 kutuplu bir soket • ida veya tırnakla tespit edilen bir tesisat kutusuna (60 mm, derinlik: 40 mm) montaj için • Boyutlar (Y x G x D) 71 x 71 x 32 mm.
	UP 560	**UP 560 duvara monte vericiler "Aktor" 230 V wave** Sıva altı montaj • 2 adete kadar farklı oda işlevinin kablosuz olarak çalıştırılması ve aktörlerin KNX-RF aracılığıyla kumanda edilmesi için • Bir operatör arabirimi olarak, tekli veya çiftli bir *instabus* düğmesine bağlamak için 10 kutuplu soket • Ayarlanabilir işlevler: anahtarlama, anahtarlama ve kısma, kapayıcı/panjur kumandası ve senaryo kumandası • AÇMA/KAPAMA, PARLAK/KOYU kısma veya kapayıcı/panjur kumandası için YUKARI/AşAğI ve çıtaların ayarı için düğmeye uzun veya kısa süreli basma • Dört adete kadar senaryonun kaydedilmesi ve çağrılması • 230 V AC, 6 A (direnç yükü) nominal değere sahip röle kontaklı, tümleşik anahtar aktörü özelliğiyle, yükün kalıcı olarak mı açılıp kapatılacağını (normal mod), yoksa aktörün 1,5 veya 15 dakika olarak ayarlanabilen bir AÇMA süresi ile mi çalışması gerektiğinin ayarlanması seçeneği ile • 868 MHz için KNX-RF vericisi/alıcısı • 230 V AC aracılığıyla güç beslemesi sağlanan elektronik sistemler • Ön panelde bulunan altı DIL anahtarla hizmete alma, ek yardımcı donanıma ihtiyaç yoktur • ida veya tırnakla tespit edilen bir tesisat kutusuna (60 mm, derinlik: 40 mm) montaj için • Boyutlar (Y x G x D) 71 x 71 x 32 mm.
	GE 561/01	**GE 561/11 wave anahtar aktörleri** 2 x 230 V AC, 16 A, • 868 MHz için KNX-RF vericisi/alıcısı • Çıkış başına bir röle kontağı • Kontak nominal çalışma gerilimi, 230 V AC • p.f. = 1'de nominal akım 16 A • yükün kalıcı olarak mı açılıp kapatılacağını (normal mod), yoksa aktörün 1… 60 dakika olarak ayarlanabilen bir AÇMA süresi ile mi çalışması gerektiğinin ayarlanması seçeneği ile • 230 V AC aracılığıyla güç beslemesi sağlanan elektronik sistemler • Üstte bulunan bir düğmeyle hizmete alma, ek yardımcı donanıma ihtiyaç yoktur • Modüler montajlı cihaz • Boyutlar (G x Y x U): 42 x 32 x 274,5 mm.
	GE 561/11	**GE 561/11 wave anahtar aktörleri** 2 x 230 V AC, 16 A, EnOcean alıcısıyla • 868 MHz için KNX-RF vericisi/alıcısı • 868 MHz için EnOcean Radyo alıcısı • KNX radyo aktörlerinin EnOcean radyo düğmeleri üzerinden kumanda edilmesi için EnOcean radyoyu KNX-RF'ye dönüştürücü • KNX ve/veya EnOcean radyo düğmeleri aracılığıyla dahili aktör kanallarının kumanda edilmesi • Çıkış başına bir röle kontağı • Kontak nominal çalışma gerilimi, 230 V AC • p.f. = 1'de nominal akım 16 A • yükün kalıcı olarak mı açılıp kapatılacağını (normal mod), yoksa aktörün 1… 60 dakika olarak ayarlanabilen bir AÇMA süresi ile mi çalışması gerektiğinin ayarlanması seçeneği ile • 230 V AC aracılığıyla güç beslemesi sağlanan elektronik sistemler • Üstte bulunan bir düğmeyle hizmete alma, ek yardımcı donanıma ihtiyaç yoktur • Modüler montajlı cihaz • Boyutlar (G x Y x U): 42 x 32 x 274,5 mm.

GAMMA wave sıva altına monte kombinasyonlar

Operatör arabirimleri	sys düğme[1)]	UP 210 wave düğmeler	sys kapatıcı/panjur düğmeler[1)]	UP 211 wave Kapatıcı/panjur düğmeler	*instabus* butonlar, tek, çift
Cihaz Ek Parçaları					
Çok amaçlı kısıcı sys ek parçaları	✔	✔	--	--	--
sys anahtarlama ek parçaları	--	✔	--	--	--
Kapatıcı/panjur kumandası sys ek parçaları	--	--	✔	✔	--
UP 110 duvara monte vericiler "Batterie" wave	--	--	--	--	✔
UP 110 duvara monte vericiler 230 V wave	--	--	--	--	✔
UP 560 duvara monte vericiler "Aktor" 230 V wave	--	--	--	--	✔

1) Bkz. Katalog ET D1.

Seçim ve Sipariş Bilgileri

	Tip	Versiyon	LK	Sipariş No.	Fiyat PU	PE (BİRİM, SET, M)	PKG*/ VPE	PG	Beher PU ağırlık yaklaşık kg
5TC1 232		**sys anahtarlama ek parçaları**[1)2)] Sıva altı montaj							
		Versiyonlar							
		• Nominal çalışma gerilimi 25 ... 250 VA	A	**5TC1 232**		1	1 birim	024	0.100
		• Nominal çalışma gerilimi 15 ... 500 VA (toroid çekirdekli transformatörler için 15 ... 250 VA)	A	**5TC1 233**		1	1 birim	024	0.101
5WG3 560-2AB01	**UP 560**	**UP 560 duvara monte vericiler "Aktor" 230 V wave** [1)3)] Sıva altı montaj	A	**5WG3 560-2AB01**		1	1 birim	030	0.106
5WG3 561-4AB01	**GE 561/01**	**GE 561/11 wave anahtar aktörleri** 2 x 230 V AC, 16 A,	A	**5WG3 561-4AB01**		1	1 birim	030	0.229
5WG3 561-4AB11	**GE 561/11**	**GE 561/11 wave anahtar aktörleri**[4)] 2 x 230 V AC, 16 A, EnOcean alıcısıyla	A	**5WG3 561-4AB11**		1	1 birim	030	0.249

1) ıstenen tasarımda çerçeve ayrı sipariş edilmelidir.
2) KNX-RF iletişimli UP 210 wave düğme ayrı sipariş edilmelidir.
3) *instabus* düğmeleri ayrı sipariş edilmelidir.
4) Daha fazla ürün için, "Telsiz sistemi EnOcean" bölümüne bakınız.

* Bu miktarda veya bu miktarın katlarında sipariş edebilirsiniz.

Priz anahtarlarý

Teknik özellikler

	Tip	Açıklama
	S 564	**S 564 wave priz anahtarları** • Topraklama kontaklı prize takmak için ara soket • Ara sokete tümleşik anahtarlanabilir SCHUKO priz • SCHUKO prizin açılması/kapatılması için tümleşik aktör, rölen kontağı nominal değeri 230 V AC, 16 A (direnç yükü) • 10 adete kadar KNX sensörüyle kumanda edilebilir ve 16 adete kadar KNX senaryosuna entegre edilebilir • Yerel çalıştırma ve hizmete alma için düğme, ek yardımcı donanım gerekmez • Çalışma/anahtarlama durumunu gösteren LED • 868 MHz için KNX-RF vericisi/alıcısı • Priz aracılığıyla güç beslemesi sağlanır • Titanyum beyazı • Boyutlar (Y x G x D) 128 x 72 x 74 mm.

Seçim ve Sipariş Bilgileri

	Tip	Versiyon	LK	Sipariş No.	Fiyat PU	PE (BİRİM, SET, M)	PKG*/ VPE	PG	Beher PU ağırlık yaklaşık kg
 5WG3 564-7AB11	**S 564**	**S 564 wave priz anahtarları** Ara soketler	A	**5WG3 564-7AB11**		1	1 birim	030	0.239

* Bu miktarda veya bu miktarın katlarında sipariş edebilirsiniz.

Teknik özellikler

	Tip	Açıklama
	AP 261	**AP 261 wave ikili girişler** Pilli, yüzeye montaj • Sensöre bağlı harici kontağın durumunu tespit etmek için ve durumu bir AÇIK/KAPALI bilgisi olarak KNX radyo iletişimli bir aktöre aktarmak için • Cihaza tümleşik ek dilli kontak, teslimata dahil mıknatıslarla etkinleştirilir ve harici kontağa seri olarak bağlanır • Harici kontağın bağlanması ve izleme işleminin sadece dahili kontağı mı, harici kontağı, yoksa her iki kontağı mı kapsayacağını ayarlamak için bir atlatma kabloşunun kullanılmasına izin verilmesi için 0.14 ... 0.5 mm^2 (katı veya ince örgülü) kesitlere sahip 4 takılabilir terminal • 868 MHz KNX-RF vericisi • Lityum (1/2 AA 3.6 V) pilli elektronik sistemler, pil ömrü yaklaşık 5 yıl, pil durumu her 24 saatte bir sinyalle iletilir ve pilin değiştirilmesi gerektiğini göstermek için bir LED her 10 saniyede bir yanıp söner • Sensörün önünde bulunan bir düğmeyle hizmete alma, ek yardımcı donanıma ihtiyaç yoktur • Vida veya yapışkanla tespit edilmesi için bir montaj plakası, tümleşik dilli kontaklı ve tetikleme solenoidli geçmeli radyo sensöründen oluşur • Titanyum beyazı • Boyutlar (Y x G x D) Sensör 87 x 36 x 27 mm, mıknatıs 40 x 10 x 10 mm.

Seçim ve Sipariş Bilgileri

	Tip	Versiyon	LK	Sipariş No.	Fiyat PU	PE (BİRİM, SET, M)	PKG*/ VPE	PG	Beher PU ağırlık yaklaşık kg
 5WG3 261-3AB11	**AP 261**	**AP 261 wave ikili girişler**[1)] Pilli	A	**5WG3 261-3AB11**		1	1 birim	030	0.100

[1)] Pil teslimata dahildir.

17

* Bu miktarda veya bu miktarın katlarında sipariş edebilirsiniz.

Giriş

Genel Bakış

	Cihazlar	Uygulama	Sayfa
	Aydınlatma	Çok amaçlı kısıcı sys ek parçası anahtarlama ve kısma işlemleri için bir sıva altı monte cihazdır.	17/17
	Güneşten koruma, parlamadan koruma, günışığının kullanılması	Güneş ve parlamadan koruma işlevi uygun aktör ve sensörler tarafından sağlanır.	17/18
	Güvenlik	GAMMA wave'e ait bu parçalar yangın ve izinsiz girişlere karşı koruma sağlar.	17/20

Teknik özellikler

	Tip	Açıklama
		Çok amaçlı kısıcı sys ek parçaları Sıva altı montaj • Ampullerin, elektronik ve klasik transformatörlü HV ve LV halojen lambaların anahtarlanması için, nominal çalışma gerilimi 230 V AC, nominal çalışma gücü ampul yükü ve klasik transformatörlü LV halojen lambalar için 50 ... 420 VA ve katı durum transformatörlü LV halojen lambalar için 70 ... 420 VA LV • 2 kablolu bağlantı yöntemi • Otomatik yük tespiti • Lambayı yormayan yumuşak başlatma • Bir aydınlık değerinin kaydedilmesi ve açılması • Elektronik kısa devre ve aşırı sıcaklık koruması • KNX-RF aracılığıyla yerel ve uzaktan kumanda için bir UP 210 wave düğmesine bağlamak için 10 kutuplu bir soket • Klasik düğmeleri kullanarak ek işlemler için ikincil giriş • ida veya tırnakla tespit edilen bir tesisat kutusuna (60 mm, derinlik: 40 mm) montaj için • Boyutlar (Y x G x D) 71 x 71 x 32 mm.

GAMMA wave sıva altına monte kombinasyonlar

Operatör arabirimleri	sys düğme[1)]	UP 210 wave düğmeler	sys kapatıcı/panjur düğmeler[1)]	UP 211 wave Kapatıcı/panjur düğmeler	*instabus* butonlar, tek, çift
Cihaz Ek Parçaları					
Çok amaçlı kısıcı sys ek parçaları	4	4	--	--	--
sys anahtarlama ek parçaları	--	4	--	--	--
Kapatıcı/panjur kumandası sys ek parçaları	--	--	4	4	--
UP 110 duvara monte vericiler "Batterie" wave	--	--	--	--	4
UP 110 duvara monte vericiler 230 V wave	--	--	--	--	4
UP 560 duvara monte vericiler "Aktor" 230 V wave	--	--	--	--	4

1) Bkz. Katalog ET D1.

Seçim ve Sipariş Bilgileri

	Versiyon	LK	Sipariş No.	Fiyat PU	PE (BİRİM, SET, M)	PKG*/ VPE	PG	Beher PU ağırlık yaklaşık kg
5TC1 230	**Çok amaçlı kısıcı sys ek parçaları**[1)] Sıva altı montaj	A	**5TC1 230**		1	1 birim	024	0.099

1) UP 210 wave düğme ve uygun çerçeve ayrı sipariş edilmelidir. Pil teslimata dahildir.

17

* Bu miktarda veya bu miktarın katlarında sipariş edebilirsiniz.

Teknik Özellikler

	Tip	Açıklama
	GE 520	**GE 520 wave kapayıcı/panjur aktörleri** 1 x 230 V AC, 6 A, • 868 MHz için KNX-RF vericisi/alıcısı • 230 V AC için AC motorlu güneşten koruma tahrikinin ve elektromanyetik sınır anahtarlarının kumanda edilmesi için • Dönme yönünün ters çevrilmesi için elektrikli olarak kilitlenmiş röleler • Nominal 230 V AC, 6 A gerilim için tasarlanmış röle kontakları • 230 V AC aracılığıyla güç beslemesi sağlanan elektronik sistemler • Üstte bulunan bir düğmeyle hizmete alma, ek yardımcı donanıma ihtiyaç yoktur • Boyutlar (Y x G x U): 42 x 32 x 274,5 mm.
		Kapatıcı/panjur kumandası sys ek parçaları Sıva altı montaj • 230 V AC güneş/parlama önleme koruması tahrikinin mekanik veya elektronik sınır anahtarları ile kumanda edilmesi için, nominal çalışma gerilimi 230 V AC, nominal çalışma kapasitesi maksimum 1000 VA ile 1 motor, minimum 1 s geçiş süresiyle birbirlerine kilitlenmiş 2 röle ile • Klasik YUKARI/AşAğI düğmeleri ile ek işlemler için ikinci giriş, ikincil "YUKARI" girişi uygulanabilen "rüzgar alarmı" güvenlik işlevi ile • KNX radyo aracılığıyla yerel ve uzaktan kumanda için bir UP 211 wave kapayıcı/panjur düğmesine bağlamak için 10 kutuplu bir soket • ida veya tırnakla tespit edilen bir tesisat kutusuna (60 mm, derinlik: 40 mm) montaj için • Boyutlar (Y x G x D) 71 x 71 x 32 mm.
	AP 260	**AP 260 wave kapı/pencere kontakları** Pilli, yüzeye montaj • Cihaza tümleşik dilli kontak aracılığıyla, kapının veya pencerenin hareketli parçasına yerleştirilen, cihazla birlikte verilen mıknatısla dilli kontağın etkinleştirilmesi yoluyla bir kapının veya pencerenin durumunun (kapalı/açık) tespit edilmesi için • Harici bir değişken kontak bağlanması için • Anahtarlama durumunun klipsle bağlanan kapayıcı/panjur düğmesi ile bir kapayıcı/panjur sys ek parçasına iletilmesi • Harici kontağın bağlanması ve izleme işleminin sadece dahili kontağı mı, harici kontağı, yoksa her iki kontağı mı kapsayacağını ayarlamak için bir atlatma kabloşunun kullanılmasına izin verilmesi için 0.14 ... 0.5 mm^2 (katı veya ince örgülü) kesitlere sahip 4 takılabilir terminal • 868 MHz KNX-RF vericisi • Lityum (1/2 AA 3.6 V) pilli elektronik sistemler, pil ömrü yaklaşık 5 yıl, pil durumu her 24 saatte bir sinyalle iletilir ve pilin değiştirilmesi gerektiğini göstermek için bir LED her 10 saniyede bir yanıp söner • Sensörün önünde bulunan bir düğmeyle hizmete alma, ek yardımcı donanıma ihtiyaç yoktur • Yüzeye monte • Vida veya yapışkanla tespit edilmesi için bir montaj plakası, tümleşik dilli kontaklı ve tetikleme solenoidli geçmeli radyo sensöründen oluşur • Boyutlar (Y x G x D) Sensör 87 x 36 x 27 mm, mıknatıs 40 x 10 x 10 mm.

GAMMA wave sıva altına monte kombinasyonlar

Operatör arabirimleri	sys düğme[1)]	UP 210 wave düğmeler	sys kapatıcı/panjur düğmeler[1)]	UP 211 wave Kapatıcı/panjur düğmeler	*instabus* butonlar, tek, çift
Cihaz Ek Parçaları					
Çok amaçlı kısıcı sys ek parçaları	✔	✔	--	--	--
sys anahtarlama ek parçaları	--	✔	--	--	--
Kapatıcı/panjur kumandası sys ek parçaları	--	--	✔	✔	--
UP 110 duvara monte vericiler "Batterie" wave	--	--	--	--	✔
UP 110 duvara monte vericiler 230 V wave	--	--	--	--	✔
UP 560 duvara monte vericiler "Aktor" 230 V wave	--	--	--	--	✔

1) Bkz. Katalog ET D1.

Seçim ve Sipariş Bilgileri

	Tip	Versiyon	LK	Sipariş No.	Fiyat PU	PE (BİRİM, SET, M)	PKG*/ VPE	PG	Beher PU ağırlık yaklaşık kg
5WG3 520-4AB01	**GE 520**	**GE 520 wave kapayıcı/panjur aktörleri** 1 x 230 V AC, 6 A,	A	**5WG3 520-4AB01**		1	1 birim	030	0.220
5TC1 231		**Kapatıcı/panjur kumandası sys ek parçaları** [1)2)] Sıva altı montaj	A	**5TC1 231**		1	1 birim	024	0.111
5WG3 260-3AB11	**AP 260**	**AP 260 wave kapı/pencere kontakları** [3)] Pilli, yüzeye montaj							
		Versiyonlar							
		• Titanyum beyazı	A	**5WG3 260-3AB11**		1	1 birim	030	0.100
		• Kahverengi	B	**5WG3 260-3AB81**		1	1 birim	030	0.100

1) Uygun çerçeveler ayrı sipariş edilmelidir.
2) UP 211 wave kapayıcı/panjur düğmeleri ayrı sipariş edilmelidir.
3) Pil teslimata dahildir.

Teknik özellikler

	Tip	Açıklama	
		DELTA reflex duman detektörleri "Batterie" Yüzeye monte • Duman tespiti için optik ölçüm yöntemi ile, binalardaki yangınların erken tespiti için • VdS onayı • Tümleşik sesli alarm sinyali üreteci • Alarm/onay düğmesi ve normal mod, duman alarmı ve düşük pil durumunun görüntülenmesi için tümleşik LED • Yüzeye monte edilmek için taban ve vidalı sensör kafası	• Toplam uzunluğu 400 m'ye kadar olan 2 telli bir kablo aracılığıyla 40 adete kadar detektörün bir ağ üzerinde bağlanması için arabirim ve takılabilir terminaller • Bir "Relais" duman detektörü modülünün veya bir wave duman detektörü modülünün yerleştirilmesi için modül yuvası • 5 yıla kadar ömre sahip üç Mignon pilli (AA 1.5 V) elektronik sistemler • mm cinsinden ebatlar 120, yükseklik 44.
		Aksesuarlar	
		Duman detektörü modülleri "Relais" • DELTA reflex "Batterie" duman detektörlerine yerleştirilmek için • Korna, siren ve sinyal üreticiler gibi harici alarm sensörlerinin bağlanması için • Gerilimi 30 V DC/42 V AC'ye kadar, akımı DC 1 A/AC 0.5 A'ya kadar değiştiren değişken geçiş kontağı	• 0.4 ... 0.8 mm çapında kablolar için terminaller terminaller • Güç beslemesi duman detektörü aracılığıyla sağlanır • Boyutlar (Y x G): 43 x 38 mm
	M 255	**DELTA reflex UNI M 255 wave duman detektörü modülleri** • 868 MHz KNX-RF vericili radyo modülleri • DELTA reflex "Batterie" duman detektörlerine yerleştirilmek için • Duman detektöründe bir duman alarmı tetiklendiğinde KNX-RF aracılığıyla alarmın iletilmesi • Duman detektörünün pil durumunun KNX-RF aracılığıyla iletilmesi	• Bir düğmeyle hizmete alma, ek yardımcı donanıma ihtiyaç yoktur • Güç beslemesi duman detektörü aracılığıyla sağlanır • Boyutlar (Y x G x D) 63 x 38 x 15 mm.
	AP 260	**AP 260 wave kapı/pencere kontakları** Pilli, yüzeye montaj • Cihaza tümleşik dilli kontak aracılığıyla, kapının veya pencerenin hareketli parçasına yerleştirilen, cihazla birlikte verilen mıknatısla dilli kontağın etkinleştirilmesi yoluyla bir kapının veya pencerenin durumunun (kapalı/açık) tespit edilmesi için • Harici bir değişken kontak bağlanması için • Anahtarlama durumunun klipsle bağlanan kapayıcı/panjur düğmesi ile bir kapayıcı/panjur sys ek parçasına iletilmesi • Harici kontağın bağlanması ve izleme işleminin sadece dahili kontağı mı, harici kontağı, yoksa her iki kontağı mı kapsayacağını ayarlamak için bir atlatma kabloşunun kullanılmasına izin verilmesi için 0.14 ... 0.5 mm^2 (katı veya ince örgülü) kesitlere sahip 4 takılabilir terminal	• 868 MHz KNX-RF vericisi • Lityum (1/2 AA 3.6 V) pilli elektronik sistemler, pil ömrü yaklaşık 5 yıl, pil durumu her 24 saatte bir sinyalle iletilir ve pilin değiştirilmesi gerektiğini göstermek için bir LED her 10 saniyede bir yanıp söner • Sensörün önünde bulunan bir düğmeyle hizmete alma, ek yardımcı donanıma ihtiyaç yoktur • Vida veya yapışkanla tespit edilmesi için bir montaj plakası, tümleşik dilli kontaklı ve tetikleme solenoidli geçmeli radyo sensöründen oluşur • Boyutlar (Y x G x D) Sensör 87 x 36 x 27 mm, mıknatıs 40 x 10 x 10 mm.

Seçim ve Sipariş Bilgileri

	Tip	Versiyon	LK	Sipariş No.	Fiyat PU	PE (BİRİM, SET, M)	PKG*/ VPE	PG	Beher PU ağırlık yaklaşık kg
5TC1 290		**DELTA reflex duman detektörleri "Batterie"**[1] Yüzeye monte, titanyum beyazı	A	**5TC1 290**		1	1 birim	024	0.373
		Aksesuarlar							
5TC1 291		**Duman detektörü modülleri "Relais"**[2]	A	**5TC1 291**		1	1 birim	024	0.043
5WG3 255-8AB01	**M 255**	**DELTA reflex UNI M 255 wave duman detektörü modülleri**[2]	A	**5WG3 255-8AB01**		1	1 birim	030	0.044
5WG3 260-3AB11	**AP 260**	**AP 260 wave kapı/pencere kontakları**[1] Pilli, yüzeye montaj							
		Versiyonlar							
		• Titanyum beyazı	A	**5WG3 260-3AB11**		1	1 birim	030	0.100
		• Kahverengi	B	**5WG3 260-3AB81**		1	1 birim	030	0.100

[1] Pil teslimata dahildir.
[2] Titanyum beyazı DELTA Reflex duman detektörlerine (5TC1 290) yerleştirilmek için.

17

* Bu miktarda veya bu miktarın katlarında sipariş edebilirsiniz.

Giriş

Genel Bakış

	Cihazlar	Uygulama	Sayfa
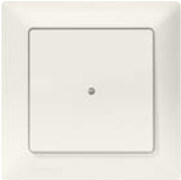	**KNX/KNX-RF**	wave/*instabus* bağlantı elemanları kablosuz çalışmayı kolaylaştırır.	17/23
	EnOcean/KNX-RF	EnOcean/KNX-RF ağ geçitleri pilsiz düğmelerin GAMMA wave sistemine entegre edilmesini sağlar.	17/24

Teknik özellikler

	Tip	Açıklama
	UP 140	**UP 140 dalga/instabus bağlantı elemanları** • GAMMA dalga ile GAMMA *instabus* bağlanması için • 50 adete kadar GAMMA dalga sensörü kanallarının GAMMA *instabus* aktör kanallarıyla veya GAMMA *instabus* sensör kanallarının GAMMA dalga aktörü kanallarıyla bağlanması • Basmalı anahtar, ara konumlu tekli • Dikey çalışma • ETS3 ve daha yüksek modeller aşağıdaki işlevlerin yapılandırılmasını destekler: Ayarlanabilir işlevler: anahtarlama, anahtarlama ve kısma, kapayıcı/panjur kumandası ve senaryo kumandası • AÇMA/KAPAMA, PARLAK/KOYU kısma veya kapayıcı/panjur kumandası için YUKARI/AşAğI ve çıtaların ayarı için düğmeye uzun veya kısa süreli basma • ıki adete kadar senaryonun kaydedilmesi ve çağrılması • Mesaj aktarımlarının gösterilmesi için 1 LED • 868 MHz için KNX-RF vericisi/alıcısı • Bir UP 114 bara bağlantı birimine bağlamak için 10 kutuplu fiş, versiyon BCU 2.1.

		i-system Tek	DELTA profil Tek	DELTA style Tek
Boyutlar				
• Uzunluk	mm	55	65	68
• Genişlik	mm	55	65	68
• Derinlik	mm	13	14	16.5

Seçim ve Sipariş Bilgileri

	Tip	Versiyon	LK	Sipariş No.	Fiyat PU	PE (BİRİM, SET, M)	PKG*/ VPE	PG	Beher PU ağırlık yaklaşık kg
i-system									
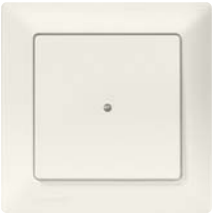 5WG3 140-2HB11	**UP 140**	**UP 140 wave bağlantı elemanı/*instabus*** [1)2)]							
		Versiyonlar							
		• Titanyum beyazı	A	**5WG3 140-2HB11**		1	1 birim	022	0.048
		• Karbon metalik	C	**5WG3 140-2HB11**		1	1 birim	022	0.048
		• Alüminyum metalik	B	**5WG3 140-2HB11**		1	1 birim	022	0.048
DELTA profil									
5WG3 140-2AB11	**UP 140**	**UP 140 wave bağlantı elemanı/*instabus*** [1)2)]							
		Versiyonlar							
		• ınci grisi	X	**5WG3 140-2AB01**		1	1 birim	022	0.052
		• Titanyum beyazı	A	**5WG3 140-2AB11**		1	1 birim	022	0.052
		• Antrasit	C	**5WG3 140-2AB21**		1	1 birim	022	0.052
		• Gümüş	B	**5WG3 140-2AB01**		1	1 birim	022	0.052
DELTA style									
5WG3 140-2GB11	**UP 140**	**UP 140 wave bağlantı elemanı/*instabus*** [1)2)]							
		Versiyonlar							
		• Titanyum beyazı	A	**5WG3 140-2GB11**		1	1 birim	022	0.055
		• Bazalt siyahı	C	**5WG3 140-2GB11**		1	1 birim	022	0.054
		• Platin metalik	B	**5WG3 140-2GB41**		1	1 birim	022	0.036

1) Bara bağlantı birimi ayrı sipariş edilmelidir.
2) ıstenen tasarımda çerçeve ayrı sipariş edilmelidir.

* Bu miktarda veya bu miktarın katlarında sipariş edebilirsiniz.

Teknik özellikler

	Tip	Açıklama
	GE 561/11	**GE 561/11 wave anahtar aktörleri** EnOcean/KNX-RF arabirim dönüştürücülerle • 868 MHz için KNX-RF vericisi/alıcısı • 868 MHz için EnOcean Radyo alıcısı • KNX radyo aktörlerinin EnOcean radyo düğmeleri üzerinden kumanda edilmesi için EnOcean radyoyu KNX-RF'ye dönüştürücü • KNX ve/veya EnOcean radyo düğmeleri aracılığıyla dahili aktör kanallarının kumanda edilmesi EnOcean radyo alıcısı • Çıkış başına bir röle kontağı • Kontak nominal çalışma gerilimi, 230 V AC • p.f. = 1'de nominal akım 16 A • yükün kalıcı olarak mı açılıp kapatılacağını (normal mod), yoksa aktörün 1 ... 60 dakika olarak ayarlanabilen bir AÇMA süresi ile mi çalışması gerektiğinin ayarlanması seçeneği ile • 230 V AC aracılığıyla güç beslemesi sağlanan elektronik sistemler • Üstte bulunan bir düğmeyle hizmete alma, ek yardımcı donanıma ihtiyaç yoktur • Modüler montajlı cihaz • Boyutlar (G x Y x U): 42 x 32 x 274,5 mm.

Seçim ve Sipariş Bilgileri

	Tip	Versiyon	LK	Sipariş No.	Fiyat PU	PE (BİRİM, SET, M)	PKG*/ VPE	PG	Beher PU ağırlık yaklaşık kg
 5WG3 561-4AB11	GE 561/11	**GE 561/11 wave anahtar aktörleri**[1)] 2 x 230 V AC, 16 A, EnOcean/KNX-RF arabirim dönüştürücüsüyle	A	**5WG3 561-4AB11**		1	1 birim	030	0.249

[1)] Daha fazla ürün için, "Telsiz sistemi EnOcean" bölümüne bakınız.

* Bu miktarda veya bu miktarın katlarında sipariş edebilirsiniz.

Genel Bakış

	Cihazlar	Uygulama	Sayfa
	Vericiler, alıcılar	Bunlar, kablosuz olarak çalışan bir dizi duvara monte vericiyi içerir.	17/26
	Tekrarlayıcılar	Daha uzun mesafelerde iletişim gerektiğinde KNX radyo iletişimini iyileştirir.	17/28

Vericiler, alıcılar

Teknik Özellikler

	Tip	Açıklama
	UP 110 **UP 110/11**	**UP 110 duvara monte vericiler** • 2 adete kadar farklı oda işlevinin kablosuz olarak çalıştırılması ve aktörlerin KNX-RF aracılığıyla kumanda edilmesi için • Bir operatör arabirimi olarak, tekli veya çiftli bir *instabus* düğmesine bağlamak için 10 kutuplu soket • Ayarlanabilir işlevler: anahtarlama, anahtarlama ve kısma, kapayıcı/panjur kumandası ve senaryo kumandası • AÇMA/KAPAMA, PARLAK/KOYU kısma veya kapayıcı/panjur kumandası için YUKARI/AşAğI ve çıtaların ayarı için düğmeye uzun veya kısa süreli basma • Dört adete kadar senaryonun kaydedilmesi ve çağrılması • 868 MHz için KNX-RF vericisi/alıcısı • Ön panelde bulunan dört DIL anahtarla hizmete alma, ek yardımcı donanıma ihtiyaç yoktur • ida veya tırnakla tespit edilen bir tesisat kutusuna (60 mm, derinlik: 40 mm) montaj için UP 110 duvara monte vericiler "Batterie" wave • Lityum pilli (½ AA 3.6 V) elektronik sistemler • Boyutlar (Y x G x D) 71 x 71 x 24 mm. UP 110/11 duvara monte vericiler 230 V wave • 230 V AC aracılığıyla güç beslemesi sağlanan elektronik sistemler • Boyutlar (Y x G x D) 71 x 71 x 32 mm.
	UP 560	**UP 560 duvara monte vericiler "Aktor" 230 V wave** • 2 adete kadar farklı oda işlevinin kablosuz olarak çalıştırılması ve aktörlerin KNX-RF aracılığıyla kumanda edilmesi için • Bir operatör arabirimi olarak, tekli veya çiftli bir *instabus* düğmesine bağlamak için 10 kutuplu soket • Ayarlanabilir işlevler: anahtarlama, anahtarlama ve kısma, kapayıcı/panjur kumandası ve senaryo kumandası • AÇMA/KAPAMA, PARLAK/KOYU kısma veya kapayıcı/panjur kumandası için YUKARI/AşAğI ve çıtaların ayarı için düğmeye uzun veya kısa süreli basma • Dört adete kadar senaryonun kaydedilmesi ve çağrılması • 230 V AC, 6 A (direnç yükü) nominal değere sahip röle kontaklı, tümleşik anahtar aktörü özelliğiyle, yükün kalıcı olarak mı açılıp kapatılacağını (normal mod), yoksa aktörün 1,5 veya 15 dakika olarak ayarlanabilen bir AÇMA süresi ile mi çalışması gerektiğinin ayarlanması seçeneği ile • 868 MHz için KNX-RF vericisi/alıcısı • 230 V AC aracılığıyla güç beslemesi sağlanan elektronik sistemler • Ön panelde bulunan altı DIL anahtarla hizmete alma, ek yardımcı donanıma ihtiyaç yoktur • ida veya tırnakla tespit edilen bir tesisat kutusuna (60 mm, derinlik: 40 mm) montaj için • Boyutlar (Y x G x D) 71 x 71 x 32 mm.

GAMMA wave sıva altına monte kombinasyonlar

Operatör arabirimleri	sys düğme[1)]	UP 210 wave düğmeler	sys kapatıcı/panjur düğmeler[1)]	UP 211 wave Kapatıcı/panjur düğmeler	*instabus* butonlar, tek, çift
Cihaz Ek Parçaları					
Çok amaçlı kısıcı sys ek parçaları	✔	✔	--	--	--
sys anahtarlama ek parçaları	--	✔	--	--	--
Kapatıcı/panjur kumandası sys ek parçaları	--	--	✔	✔	--
UP 110 duvara monte vericiler "Batterie" wave	--	--	--	--	✔
UP 110 duvara monte vericiler 230 V wave	--	--	--	--	✔
UP 560 duvara monte vericiler "Aktor" 230 V wave	--	--	--	--	✔

[1)] Bkz. Katalog ET D1.

Seçim ve Sipariş Bilgileri

	Tip	Versiyon	LK	Sipariş No.	Fiyat PU	PE (BİRİM, SET, M)	PKG*/ VPE	PG	Beher PU ağırlık yaklaşık kg
5WG3 110-2AB01	**UP 110**	**UP 110 duvara monte vericiler "Batterie" wave** 1)2)3)4)	A	**5WG3 110-2AB01**		1	1 birim	030	0.088
5WG3 110-2AB11	**UP 110/11**	**UP 110/11 duvara monte vericiler 230 V wave** 1)2)3)	B	**5WG3 110-2AB11**		1	1 birim	030	0.097
5WG3 560-2AB01	**UP 560**	**UP 560 duvara monte vericiler "Aktor" 230 V wave** 1)2)	A	**5WG3 560-2AB01**		1	1 birim	030	0.106

1) *instabus* düğmeleri ayrı sipariş edilmelidir.
2) Uygun çerçeveler ve yüzeye monte mahfazalar (uygulanabilir olduğunda) ayrı sipariş edilmelidir.
3) Yüzeye monte mahfazalar (uygulanabilir olduğunda) ayrı sipariş edilmelidir.
4) Pil teslimata dahildir.

* Bu miktarda veya bu miktarın katlarında sipariş edebilirsiniz.

Teknik Özellikler

	Tip	Açıklama
	UP 141	**UP 141 wave tekrarlayıcılar** • KNX-RF mesajları, duvarlar, tavanlar veya fikstürler nedeniyle atanan bir alıcının KNX radyo mesajlarını doğru şekilde alamayacağı biçimde engelleniyorsa, doğru olarak alınan her bir KNX-RF mesajının tek bir kez tekrarlanması ile KNX-RF iletişiminin iyileştirilmesi için • Diğer KNX-RF cihazlarına öğretilmesi gerekmez • 868 MHz için KNX-RF vericisi/alıcısı • 230 V AC aracılığıyla güç beslemesi sağlanan elektronik sistemler • ida veya tırnakla tespit edilen bir tesisat kutusuna (60 mm, derinlik: 40 mm) montaj için • Bir kapak plakası üzerine vidalamak için merkezi dişli delik • Boyutlar (Y x G x D) 71 x 71 x 32 mm.

Seçim ve Sipariş Bilgileri

	Tip	Versiyon	LK	Sipariş No.	Fiyat PU	PE (BİRİM, SET, M)	PKG*/ VPE	PG	Beher PU ağırlık yaklaşık kg
	UP 141	**UP 141 wave tekrarlayıcı**[1)2)]	A	**5WG3 141-2AB01**		1	1 birim	030	0.102

5WG3 141-2AB01

1) Kapak plakaları ayrı sipariş edilmelidir.

2) Uygun çerçeveler ayrı sipariş edilmelidir.

7

* Bu miktarda veya bu miktarın katlarında sipariş edebilirsiniz.

Telsiz Sistemi – EnOcean

18

18/2 **Giriş**

Görüntüleme ve Çalıştırma Birimleri
18/3 Butonlar

Ağ geçitleri, arabirim dönüştürücüler
18/5 KNX/EnOcean
18/6 KNX/KNX-RF

Telsiz Sistemi - EnOcean

Giriş

Genel Bakış

EnOcean

EnOcean bir arada kullanılabilen radyo standardı olarak neredeyse dünya çapında kabul görmüştür. Pil gerektirmeyen sensörler enerji kaynaklarından bağımsız çalışırlar, dolayısıyla kesinlikle bakım gerektirmezler ve son derece esnek şekilde kullanılabilirler. Bu nedenle, pilsiz sensörlerin kullanılması yeni olanaklar getirmektedir.

EnOcean teknolojili, bakım gerektirmeyen Siemens ve Osram ürünlerinin esnek bir şekilde kullanılmasının sonucunda, fazladan kablo gerektirmeden tek bir odadan tüm bir binaya kadar evrensel ve bireysel çözümler sunulabilir. Bir EnOcean ağ geçidiyle aydınlatma, güneş koruması ve klima uygulamaları için sensörlerin bina otomasyon sistemlerine entegrasyonu mümkün olur.

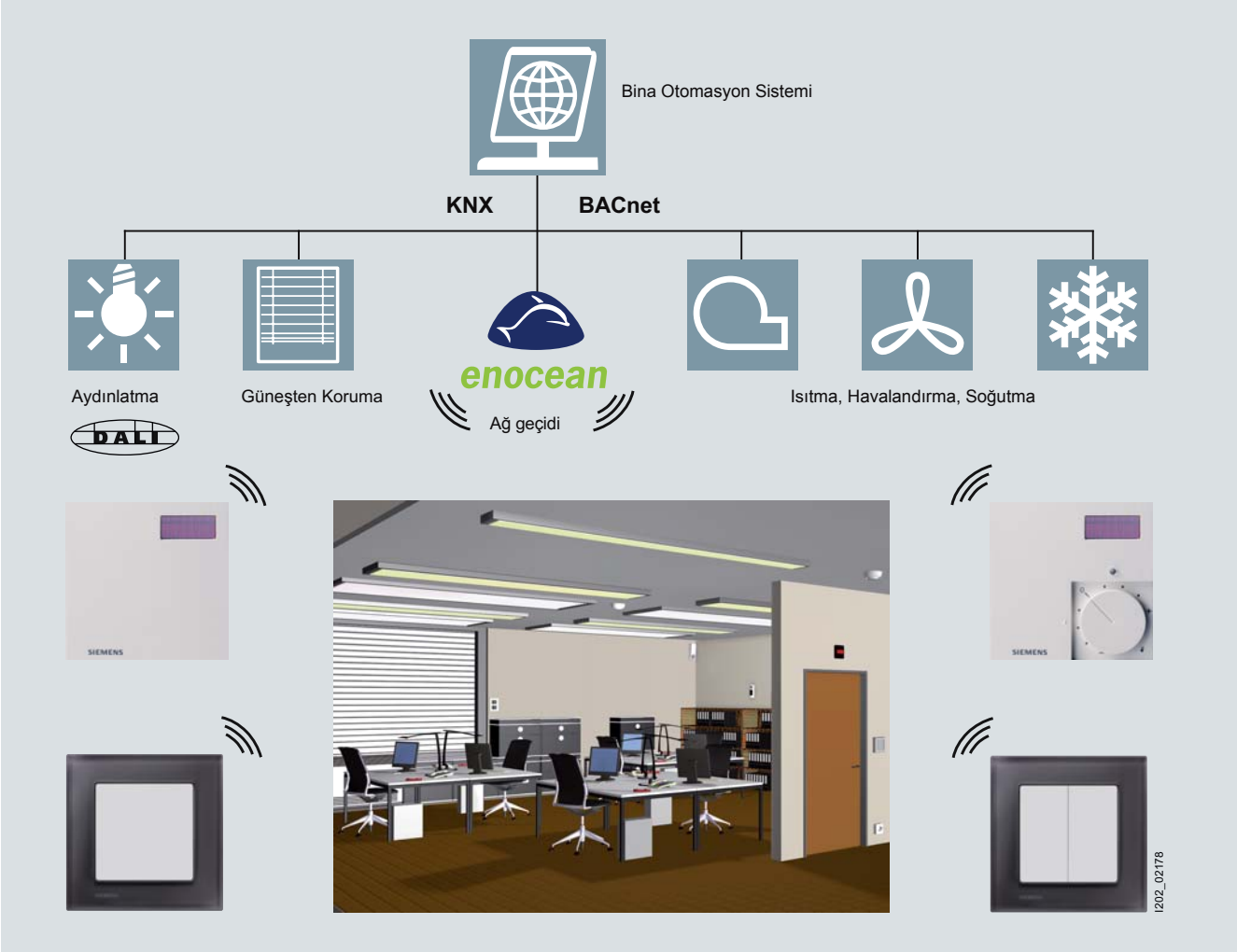

EnOcean teknolojisinin yararları nedir?

- Pillerin atılması gerekmediğinde ve daha az enerji yayıldığından (kablolu düğmelerle yayılana göre) ekolojiktir
- büyük enerji tasarrufları
- Bakım gerektirmez
- kısa kurulum süreleri
- Yangın yükünde azalma
- Esneklik uygulaması

EnOcean teknolojisi hakkında daha fazla bilgiyi internette aşağıdaki adresten alabilirsiniz: www.siemens.com/enocean

Genel Bakış

Duvara monte vericiler

EnOcean teknolojili, bakım gerektirmeyen, duvara monte vericinin esnek bir şekilde takılmasının sonucunda, anahtarlar fazladan kablo gerektirmeden istenen her yere takılabilir.

Bir EnOcean ağ geçidiyle aydınlatma, güneş koruması ve klima uygulamaları için sensörlerin bina otomasyon sistemlerine entegrasyonu mümkün olur.

Tamamen esnek

EnOcean duvara monte vericiler tüm yüzeylere kablo gerektirmeden monte edilebilir. Sadece vidalayın veya yapıştırın, iş tamamdır. EnOcean duvara monte vericiler tüm DELTA miro ve DELTA serisi çerçevelerle bir arada kullanılabilir.

Kesinlikle bakım gerektirmez

EnOcean duvara monte verici pilsizdir: Pillerin değiştirilmesi gerekmez. Bu nedenle duvara monte vericiler bakım gerektirmez ve çevre dostudurlar.

Teknik özellikler

	Tip	Açıklama	
	AP 221 **AP 222**	**EnOcean AP 221 / AP 222 duvara monte vericiler** • Bir veya iki adet ortalanmış basmalı anahtar • Dikey çalışma • Pil ve bakım gerektirmeden, endüksiyon aracılığıyla düğmeye basıldığında enerji üretimi • Basmalı anahtar başına 2 adete kadar düğme işlevi • Düğme başına seçilebilir işlev: Geçiş, Açma, Kapama, 8 bit değer, 1 düğmeyle kısma, 1 düğmeyle güneşten koruma kumandası	• Açma/Kapama, durdurma mesajıyla 2 düğmeli kısma, 2 düğmeli güneşten koruma kumandasından oluşan düğme çifti seçilebilir işlevi için • 868.3 MHz frekansında EnOcean standardına uygun radyo mesajı • Maksimum 10 mW iletim gücü • Vidalamak veya yapıştırmak için yüzeye monte birim olarak • Basmalı anahtar boyutları (Yx G x D): 55 x 55 x 7,3 mm
	AP 221HB **AP 222HB**	**EnOcean AP 221HB/AP 222HB duvara monte vericiler** • Ara konumlu ve dikey çalıştırma özellikli düz basmalı anahtar, tekli veya çiftli • EnOcean radyo aktörlerin doğrudan uzaktan kumanda edilmesi ve wave radyo aktörlerinin ve *instabus* aktörlerinin ağ geçitleri üzerinden uzaktan kumanda edilmesi için • AÇMA/KAPAMA ve geçiş, AÇMA/KAPAMA ve kısma sırasında PARLAK/KOYU seçenekleri için düğmeye kısa ve uzun süre basılması özelliğiyle	• YUKARI/AşAğI ve kapayıcı/panjur kumandası işlevleriyle çıtaların ayarı için düğmeye uzun veya kısa süreli basma • Düğme yüzeyine basarak hizmete alma • Pil gerektirmeyen EnOcean radyo teknolojili 868 MHz radyo vericisi, bakım gerektirmeyen elektrodinamik enerji üreteci aracılığıyla enerji üretimi ile • Yüzeylere kolayca yapıştırılması veya vidalanması için zemin plakası

Seçim ve Sipariş Bilgileri

	Tip	Versiyon	LK	Sipariş No.	Fiyat PU	PE (BİRİM, SET, M)	PKG*/ VPE	PG	Beher PU ağırlık yaklaşık kg
5WG4 221-3AB10	**AP 221**	**EnOcean AP 221 duvara monte vericiler, tekli**[1)] Pilsiz, titanyum beyazı	A	**5WG4 221-3AB10**		1	1 birim	022	0.090
5WG4 222-3AB10	**AP 222**	**EnOcean AP 222 duvara monte vericiler, tekli**[1)] Pilsiz, titanyum beyazı	A	**5WG4 222-3AB10**		1	1 birim	022	0.090
5WG3 221-3HB11	**AP 221**	**EnOcean AP 221 duvara monte vericiler, tekli** (üretimden kaldırılacaktır) Pilsiz, düz, beyaz	A	**5WG3 221-3HB11**		1	1 birim	030	0.112
5WG3 222-3HB11	**AP 222**	**EnOcean AP 222 duvara monte vericiler, çiftli** (üretimden kaldırılacaktır) Pilsiz, düz, beyaz	A	**5WG3 222-3HB11**		1	1 birim	030	0.113

[1)] DELTA serisi ve DELTA miro tasarımındaki uygun çerçeve ayrı sipariş edilmelidir.

Tüm teknik özellikler için aşağıdaki adrese bakınız: www.siemens.com/gamma-td.

* Bu miktarda veya bu miktarın katlarında sipariş edebilirsiniz.

Teknik özellikler

	Tip	Açıklama
	AP 631/62	**EnOcean/KNX gateway, AP 631/62 anahtar aktörleri, üç faz** • Geçmeli soket çıkışları, gesis GST 18i3 siyah • şebeke gerilimi bağlantısı, üç fazlı • Tümleşik bus bağlayıcılar • Bir fiş sistemi aracılığıyla bara bağlantısı • 4 kanal • Nominal çalışma gerilimi, 230/400 V AC • Nominal kontak akımı 16 A • EnOcean radyo alıcısı • Boyutlar (Y x G x D) 32 x 254 x 112 mm.

Seçim ve Sipariş Bilgileri

	Tip	Versiyon	LK	Sipariş No.	Fiyat PU	PE (BİRİM, SET, M)	PKG*/ VPE	PG	Beher PU ağırlık yaklaşık kg
 5WG1 631-3AL62	**AP 631/62**	**EnOcean/KNX gateway, AP 631/62 anahtar aktörleri,** Üç fazlı, gesis EIB V-56/4	B	**5WG1 631-3AL62**		1	1 birim	030	0.400

Tüm teknik özellikler için aşağıdaki adrese bakınız: www.siemens.com/gamma-td.

* Bu miktarda veya bu miktarın katlarında sipariş edebilirsiniz.

Teknik özellikler

	Tip	Açıklama
	GE 561/11	**GE 561/11 wave anahtar aktörleri** EnOcean/wave arabirim dönüştürücülerle • 868 MHz için KNX-RF vericisi/alıcısı • 868 MHz için EnOcean Radyo alıcısı • KNX radyo aktörlerinin EnOcean radyo düğmeleri üzerinden kumanda edilmesi için EnOcean radyoyu KNX-RF'ye dönüştürücü • KNX ve/veya EnOcean radyo düğmeleri aracılığıyla dahili aktör kanallarının kumanda edilmesi EnOcean radyo alıcısı • Çıkış başına bir röle kontağı • Kontak nominal çalışma gerilimi, 230 V AC • p.f. = 1'de nominal akım 16 A • yükün kalıcı olarak mı açılıp kapatılacağını (normal mod), yoksa aktörün 1… 60 dakika olarak ayarlanabilen bir AÇMA süresi ile mi çalışması gerektiğinin ayarlanması seçeneği ile • 230 V AC aracılığıyla güç beslemesi sağlanan elektronik sistemler • Üstte bulunan bir düğmeyle hizmete alma, ek yardımcı donanıma ihtiyaç yoktur • Modüler montajlı cihaz • Boyutlar (G x Y x U): 42 x 32 x 274,5 mm.

Seçim ve Sipariş Bilgileri

	Tip	Versiyon	LK	Sipariş No.	Fiyat PU	PE (BİRİM, SET, M)	PKG*/ VPE	PG	Beher PU ağırlık yaklaşık kg
 5WG3 561-4AB11	**GE 561/11**	**GE 561/11 wave anahtar aktörleri** 2 x 230 V AC, 16 A, EnOcean alıcısıyla	A	**5WG3 561-4AB11**		1	1 birim	030	0.249

Tüm teknik özellikler için aşağıdaki adrese bakınız: www.siemens.com/gamma-td.

* Bu miktarda veya bu miktarın katlarında sipariş edebilirsiniz.

Uygulama Örnekleri
Teknik Bilgiler

19

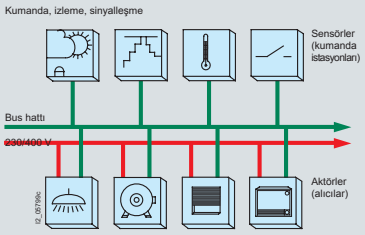

Uygulama Örnekleri

19/2 Ethernet (LAN) aracılığıyla hizmete alma
19/3 WLAN aracılığıyla hizmete alma
19/4 Ethernet aracılığıyla hatları bağlama
19/5 ınternet (DSL) aracılığıyla uzaktan erişim
19/6 Ethernet (LAN) aracılığıyla görselleştirme
19/7 Çeşitli konumlara uzaktan erişim
19/8 Ethernet (LAN) aracılığıyla konumları izleme
19/9 Ethernet (LAN) aracılığıyla arıza gösterimi
19/10 DALI aydınlatmasının kumanda edilmesi için anahtar/kısma aktörleri
19/11 Wireless kumanda kontrolü

Teknik Bilgiler

19/12 Sisteme Genel Bakış
19/16 UL standardı
19/20 Anahtar aktörleri
19/22 Anahtar/karartma aktörleri
19/23 Kapatıcı/panjur aktörleri

Ethernet (LAN) aracılığıyla hizmete alma

Genel Bakış

Daha hızlı indirme işlemleri zaman tasarrufu sağlar

Her bir GAMMA ***instabus*** projesinde, cihazlar takıldıkları anda hizmete alınırlar. Fiziksel adresleri atandığında, uygulama programları, parametreleri ve adresleri cihazlara yüklenir. Özellikle çok sayıda cihazın bulunduğu daha büyük projelerde bu zaman alan bir işlem olabilir. Ancak, Siemens LAN bağlantısıyla, bu işlem artık daha hızlı gerçekleştirilebilir. Bu zaman ve para tasarrufu sağlar.

Dizüstü bilgisayarınızı GAMMA ***instabus*** bağlamanız N 148/21 IP arabirimi üzerinden ve indirmeye başlamanız yeterlidir. Karşılaştırıldığında, LAN kullanarak indirme işlemi RS232 veya USB ile indirmenin yarısı kadar zaman gerektirmektedir.

Çözüm

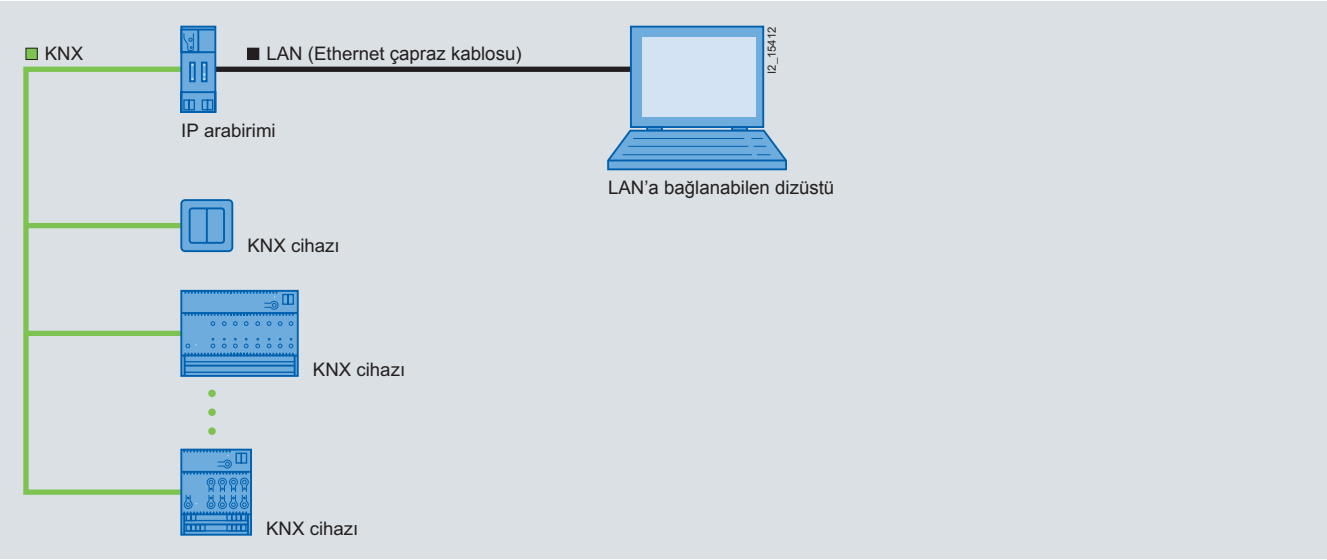

Avantajlar:

- ETS3 (KNX hizmete alma yazılımı) ile planlama, yapılandırma, hizmete alma ve teşhis
- Dizüstü bilgisayarınızı bağlamanız ve indirmeye başlamanız yeterlidir
- ıki hat hızlı indirme, böylece hizmete alma sırasında önemli miktarda zaman tasarrufu sağlar

Aşağıda belirtildiği şekilde ilerleyiniz:

- IP arabirimini KNX'e bağlayınız
- Dizüstü bilgisayarınızı Ethernet çapraz kablosuyla IP arabirimine bağlayınız ve indirmeye başlayınız.

Aşağıdakilere ihtiyaç duyulacaktır:

- N 148/22 IP arabirimi (5WG1 148-1AB22)
- N 148/22 IP arabirimi için 24 V güç beslemesi (örneğin 4AC2 402, Ethernet üzerinden güç, kısıtlanmamış bara gerilimi)
- Ethernet çapraz kablosu
- LAN'a bağlanabilen dizüstü
- ETS3 (geçerli sürüm için bkz www.knx.org

)

Not:

LAN Yerel Alan Ağı anlamına gelir. LAN'larda veri taşıma işlemleri, ınternetteki standart ağ protokolü olan IP (ınternet Protokolü) kullanılarak düzenlenir.

Genel Bakış

Hizmete alma – şimdi kendiniz yapabilirsiniz

Her bir GAMMA ***instabus*** projesinde, cihazlar takıldıkları anda hizmete alınırlar. Önce fiziksel adresi atamanız gerekir. Bunun için, dizüstünüzdeki ETS3'te (KNX hizmete alma yazılımı) cihazı seçiniz ve cihazın üzerindeki programlama düğmesine basınız. Sıva altına monte bara bağlantı birimleri gibi dağıtılmış cihazlar durumunda, bu epeyce koşuşturma demektir! Bu nedenle, bu hizmete alma işlemleri genellikle çiftler halinde yapılır.

Ama, artık bütün bu zahmete girmenize gerek yoktur. Dizüstü bilgisayarınızı W-LAN aracılığıyla KNX'e bağlamanız yeterlidir. Artık hizmete alma işlemi sırasında istediğiniz yere gidebilirsiniz, dizüstü bilgisayarınızı alarak, nerede gerek duyuluyorsa, oraya gidebilirsiniz. Bundan daha hızlı veya kolay olamazdı. Belirsizliklere bağlı olarak cihazların karıştırılması gibi hataların ortaya çıkması olasılığı da yoktur.

Çözüm

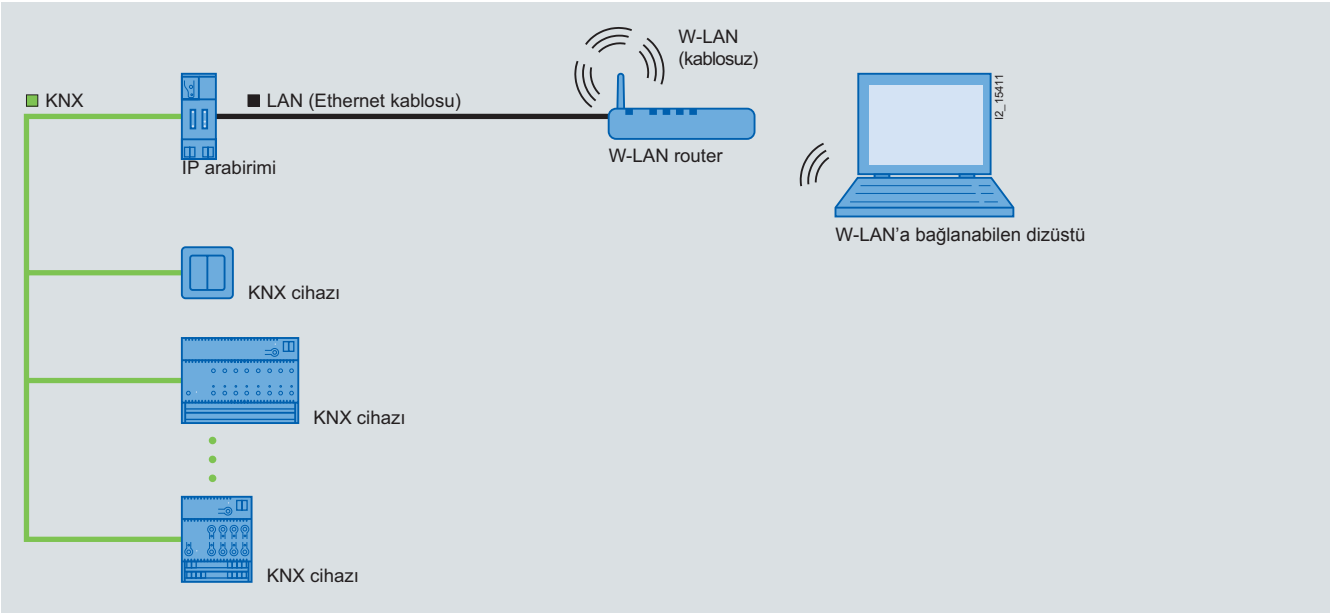

Avantajlar:

- WLAN aracılığıyla kablosuz GAMMA ***instabus*** hizmete alma işlemi
- Bina içinde hareket özgürlüğü
- Tek kişiyle hizmete alma

Aşağıda belirtildiği şekilde ilerleyiniz:

IP arabirimini KNX'e bağlayınız, W-LAN yönlendiricisini Ethernet kablosuyla IP arabirimine bağlayınız, bundan sonra dizüstü bilgisayarınız ve ETS ile bina içinde istediğiniz şekilde dolaşabilirsiniz.

Aşağıdakilere ihtiyaç duyulacaktır:

- N 148/22 IP arabirimi (5WG1 148-1AB22)
- N 148/22 IP arabirimi için 24 V güç beslemesi (örneğin 4AC2 402, Ethernet üzerinden güç, kısıtlanmamış bara gerilimi)
- Ethernet
- W-LAN yönlendirici
- W-LAN'a bağlanabilen dizüstü
- ETS3 (geçerli sürüm için bkz www.knx.org

)

Not:

W-LAN Kablosuz Yerel Alan Ağı anlamına gelir ve veri iletimi için "kablosuz" yerel radyo ağını belirtir. W-LAN'lar kolay ve hızlı bir şekilde kurulabilir, geniş alanları kapsar ve düşük maliyetle çalışır.

Ethernet aracılığıyla hatları bağlama

Genel Bakış

KNXnet/IP aracılığıyla ana hatları ve omurga hatlarını bağlama

Yeni KNXnet/IP standardıyla, KNX mesajları Ethernet (LAN) üzerinden iletilebilir. Bu yeni uygulamalar ve çözümlerin elde edilmesini sağlar. Mevcut ağ altyapıları ve teknolojileri KNX verilerini daha uzun mesafelerde aktarmak için kullanılabilir.

KNXnet/IP kullanarak binalar ve/veya bina seviyeleri arasındaki bağlantılar kolaylıkla ve açık şekilde uygulanabilir, "Uygulama Örnekleri" bölümüne bakınız.

Çözüm

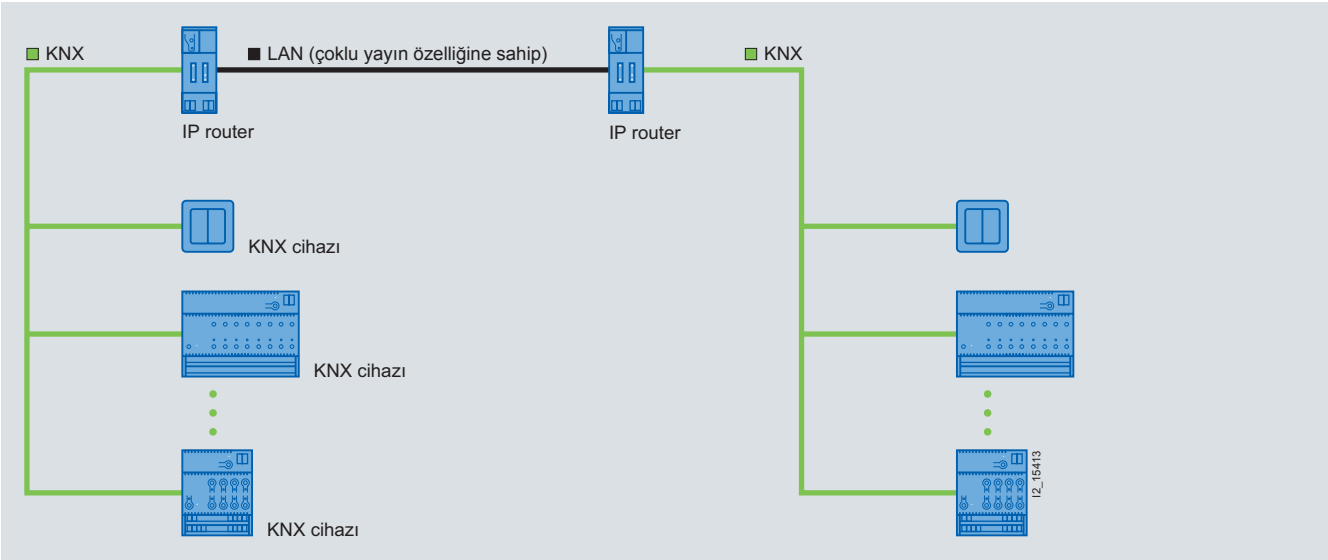

Avantajlar:

- Ana hat ve omurga hattı olarak LAN kullanılabilir
- Daha uzun mesafelerde veri iletimini destekler
- Mevcut veri ağlarının ve parçalarının (LAN) kullanılması

Aşağıda belirtildiği şekilde ilerleyiniz:

- Bir N 146/02 IP yönlendiriciyi KNX hattına bağlayınız (bir N 140/03 hat bağlantı elemanı yerine)
- N 146/02 IP yönlendiriciyi çoklu yayın özelliğine sahip LAN'a bağlayınız
- ETS kullanarak her bir N 146/02 IP yönlendiriciyi "klasik" bir hat/omurga bağlantı elemanında olduğu gibi hizmete alınız.

Aşağıdakilere ihtiyaç duyulacaktır:

- N 146/02 IP yönlendirici (5WG1 146-1AB02), hat başına 1 adet
- N 146/02 IP Yönlendirici için 24 V güç beslemesi (örneğin 4AC2 402, Ethernet üzerinden güç, kısıtlanmamış bara gerilimi)
- Ethernet bağlantı kablosu veya LAN, boyuta bağlı olarak
- ETS3 (geçerli sürüm için bkz www.knx.org

)

Not:

LAN Yerel Alan Ağı anlamına gelir. LAN'larda veri taşıma işlemleri, ınternetteki standart ağ protokolü olan IP (ınternet Protokolü) kullanılarak düzenlenir.

Çoklu yayın özelliğine sahip: çoklu yayın mesajları LAN'daki çeşitli IP cihazlarını aynı anda çalıştırabilir. Ağ parçaları (ağ anahtarları, yönlendiriciler) durumunda, bunun için uygun yapılandırma gerekir.

Genel Bakış

Uzaktan erişimle basit şekilde değiştirme

Neredeyse her projede, binanın tamamlanması sırasında veya binanın kullanılmaya başlamasından önce, değişiklik yapma ihtiyacı ile karşı karşıya kalınabilir, örneğin aydınlatma süreleri çok kısa veya çok uzun olabilir. Bugüne kadar bu genellikle müşteriden randevu alma, tesise ulaşma, parametreleri değiştirme, tekrar ofise dönme şeklinde gerçekleşiyordu. şimdi bu değişiklikleri ofisinizin konforu içinde yapabilirsiniz: LAN/ınternet aracılığıyla parametre belirleme görevlerini basit, pratik şekilde ve uzaktan gerçekleştirebilirsiniz. Bugünlerde, neredeyse tüm binalarda LAN ve ınternet bağlantıları bulunmaktadır, böylece daima dünya çapında erişime sahip olabilirsiniz. Binalarda her zaman personel bulunamayabileceği için VPN, DSL veya çevirmeli yönlendiriciler kullanarak veri güvenliğinin sağlanması çok önemlidir.

Bu zaman ve para tasarrufu yapmanızı ve müşterilerinize GAMMA ***instabus*** sistemini kullanarak sahip olabilecekleri esneklik derecesini göstermenizi sağlar.

Çözüm

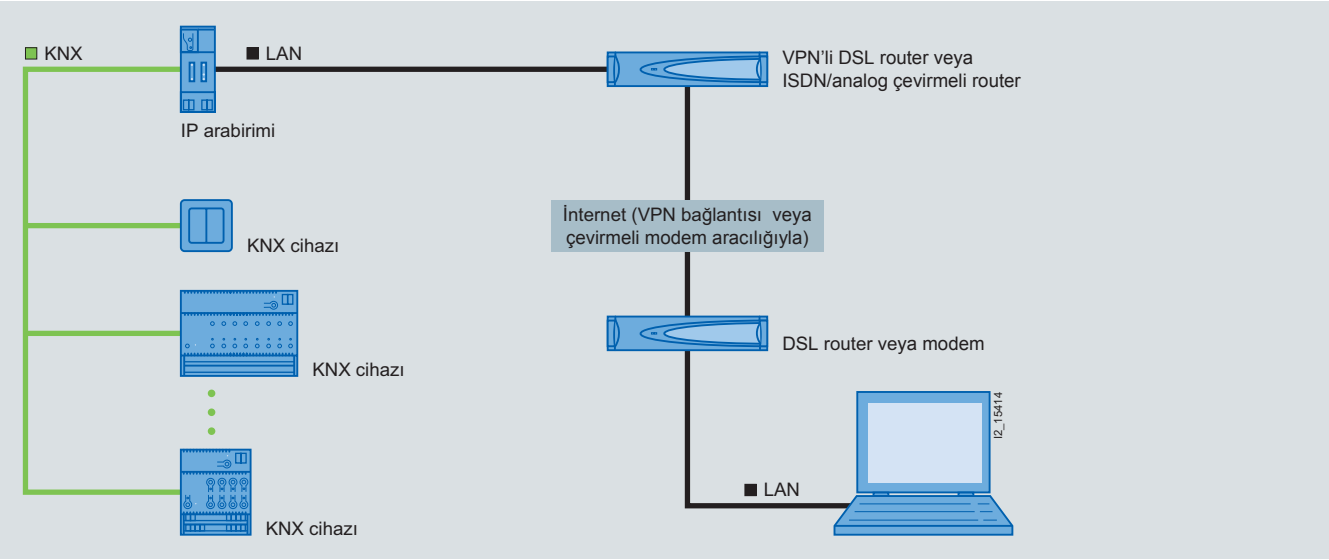

Avantajlar:

- Parametreler uzaktan erişim aracılığıyla hızlı ve kolay şekilde değiştirilebilir
- Uzaktan erişim yolculuk sürelerini ve masraflarını azaltır
- Veri güvenliği sağlanır

Aşağıda belirtildiği şekilde ilerleyiniz:

- N 148/22 IP arabirimini KNX'e bağlayınız
- N 148/22 IP arabirimini LAN'a bağlayınız
- VPN/DSL veya çevirmeli yönlendiriciyi yapılandırınız

Aşağıdakilere ihtiyaç duyulacaktır:

- N 148/22 IP arabirimi (5WG1 148-1AB22)
- N 148/22 IP arabirimi için 24 V güç beslemesi (örneğin 4AC2 402, Ethernet üzerinden güç, kısıtlanmamış bara gerilimi)
- ETS3 (geçerli sürüm için bkz www.knx.org)
- VPN/DSL veya ISDN/analog çevirmeli yönlendirici

Not:

LAN Yerel Alan Ağı anlamına gelir. LAN'larda veri taşıma işlemleri, ınternetteki standart ağ protokolü olan IP (ınternet Protokolü) kullanılarak düzenlenir.

VPN (Sanal Özel Ağ) açık, güvensiz bir ağ (ınternet, kablosuz ağ) aracılığıyla tüm iletişimi erişime veya yetkisiz kişilerce müdahaleye karşı koruyarak güvenli bir alt ağ kurmanızı sağlar. Bu veri trafiğinin bir VPN sunucusu tarafından "tünellenmesi" ile sağlanır, bu tüm bağlantıların doğrulanması ve tüm verilerin de şifrelenmesi anlamına gelir.

Ethernet (LAN) aracılığıyla görselleştirme

Genel Bakış

KNXnet/IP ile 200 katına kadar daha hızlı görselleştirme

Daha büyük projelerde görselleştirme için büyük miktarlarda veri noktalarının çevrimsel olarak sorgulanmasını gerektirdiğinde, bu sıklıkla değerler güncellenene kadar uzun bekleme sürelerine neden olabilir. LAN'ı ana hat ve omurga hattı olarak kullanın ve görselleştirme için kullandığınız PC'yi LAN'a bağlayın.

Böylece görselleştirme 200 katına kadar daha hızlı olacaktır ve daha yüksek miktarda veri noktasını izlemeniz mümkün olacaktır. Veri sıkıştırıcılarına gerek kalmayacaktır. Veri hacmi önemli değildir, LAN üzerindeki "bir miktar KNX" ile kolaylıkla başa çıkabilecektir.

Çözüm

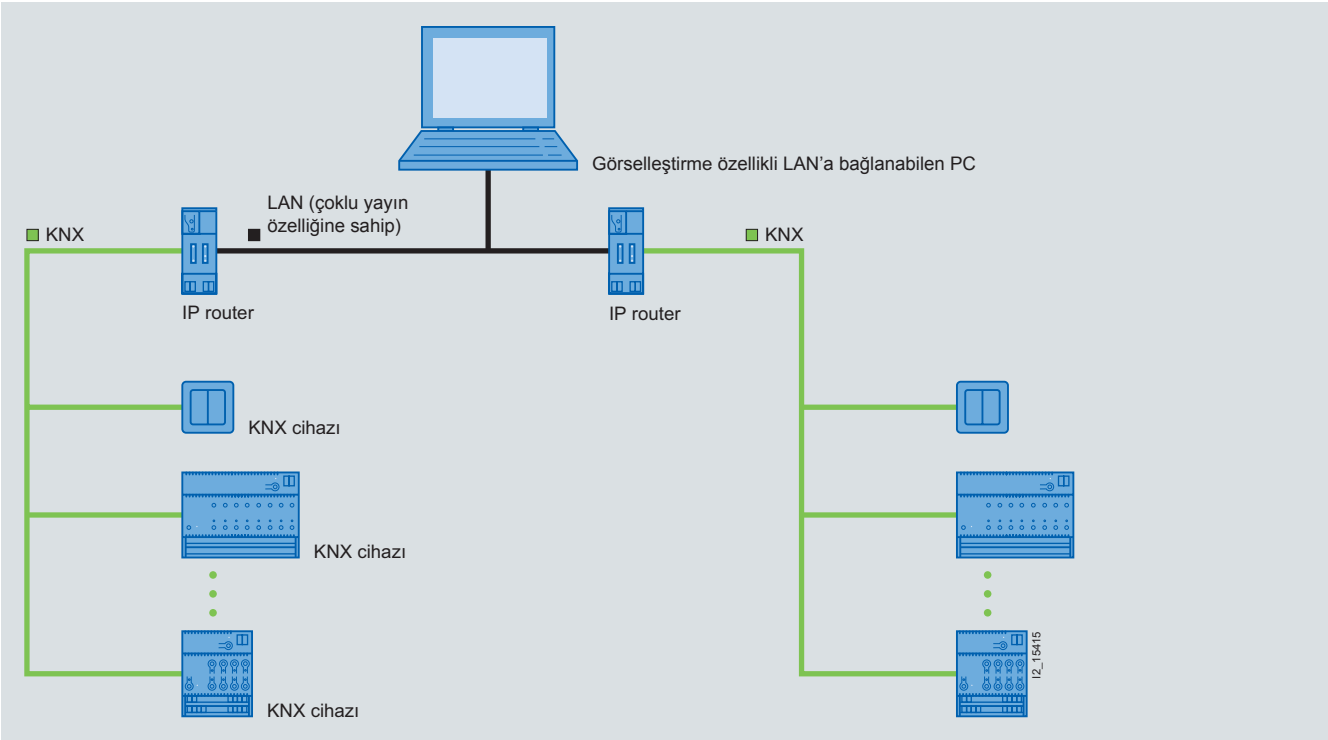

Avantajlar:

- Ana hat ve omurga hattı olarak LAN kullanılabilir
- Görselleştirme 200 katına kadar daha hızlıdır
- Yüksek veri hacimleri mümkündür
- Veri sıkıştırıcılara gerek yoktur

Aşağıda belirtildiği şekilde ilerleyiniz:

- N 146/02 IP yönlendirici dahil olmak üzere KNX cihazları hizmete alın
- Görselleştirme yazılımını kurun
- Görselleştirme yazılımı olarak N 146/02 IP yönlendiriciyi arayın ve bağlanın
- Görselleştirmeyi yapılandırın

Aşağıdakilere ihtiyaç duyulacaktır:

- N 146/02 IP yönlendirici (5WG1 146-1AB02), hat başına 1 adet
- N 146/02 IP Arabirimi için 24 V güç beslemesi (örneğin 4AC2 402, Ethernet üzerinden güç, kısıtlanmamış bara gerilimi)
- Ethernet ağı (LAN)
- LAN'a bağlanabilen PC
- IPAS ComBridge Studio görselleştirme yazılımı ("Görüntüleme ve Çalıştırma Birimleri" bölümüne bakınız)
- ETS3 (geçerli sürüm için bkz www.knx.org)

Not:

LAN Yerel Alan Ağı anlamına gelir. LAN'larda veri taşıma işlemleri, ınternetteki standart ağ protokolü olan IP (ınternet Protokolü) kullanılarak düzenlenir.

Çoklu yayın özelliğine sahip: çoklu yayın mesajları LAN'daki çeşitli IP cihazlarını aynı anda çalıştırabilir. Ağ parçaları (ağ anahtarları, yönlendiriciler) durumunda, bunun için uygun yapılandırma gerekir.

Genel Bakış

Uzak çalıştırma ve uzaktan görselleştirme

Çoğu durumda, birkaç konumun aynı anda yönetilmesi gerekir. Bunun pek çok örneği vardır:

- Süpermarketlerde veya depolarda soğutma sıcaklıklarının izlenmesi
- Fanların arızalanıp arızalanmadıklarının izlenmesi
- Seralarda sıcaklık ve nemin izlenmesi

şimdi bu izleme görevlerini ınternet/ıntranet aracılığıyla neredeyse her yerden merkezi olarak izlemek mümkündür. Bu insan kaynağı, zaman ve para tasarrufu sağlar. ınternet/ıntranete neredeyse her yerden erişilebilir. Dağılmış konumlar özdeş şekilde yapılandırılabileceğinden hizmete alma işlemi de kolaylaşır.

Çözüm

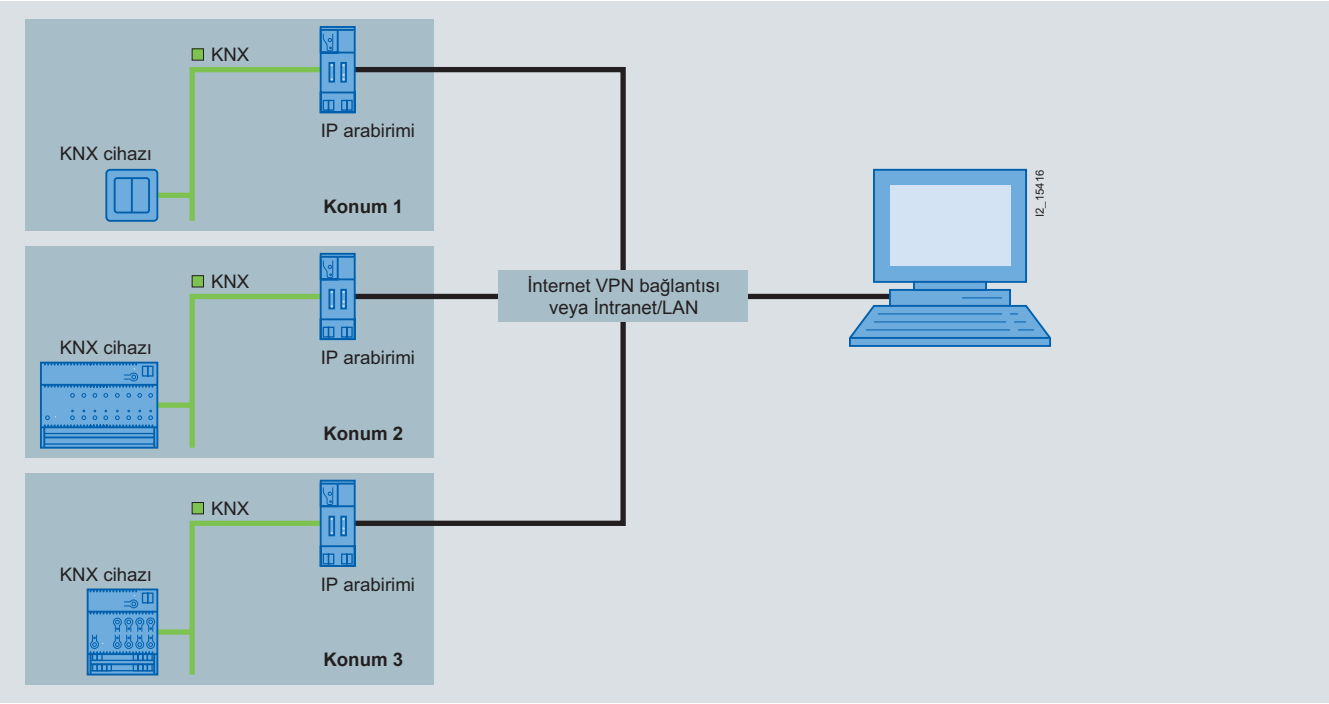

Avantajlar:

- Tesisler ve konumlar mevcut ağlar aracılığıyla uzaktan görselleştirilebilir, kumanda edilebilir ve izlenebilir
- Farklı konumların özdeş olarak yapılandırılması seçenekleri sayesinde hizmete alma işlemlerini basitleştirilmesi

Aşağıda belirtildiği şekilde ilerleyiniz:

- Konum başına bir N 148/22 IP arabirimini KNX'e bağlayınız
- N 148/22 IP arabirimini LAN'a bağlayınız
- N 148/22 IP arabirimini KNX'e ıntranet/ınternet aracılığıyla yapılandırınız
- N 148/22 IP arabirimini görselleştirme yazılımınızda/ETS3'te tanımlayınız

Aşağıdakilere ihtiyaç duyulacaktır:

- N 148/22 IP arabirimi (5WG1 148-1AB22), konum başına 1 adet
- N 148/22 IP arabirimi için 24 V güç beslemesi (örneğin 4AC2 402, Ethernet üzerinden güç, kısıtlanmamış bara gerilimi)
- IPAS ComBridge Studio görselleştirme yazılımı ("Görüntüleme ve Çalıştırma Birimleri" bölümüne bakınız)
- ETS3 (geçerli sürüm için bkz www.knx.org)

Not:

LAN Yerel Alan Ağı anlamına gelir. LAN'larda veri taşıma işlemleri, ınternetteki standart ağ protokolü olan IP (ınternet Protokolü) kullanılarak düzenlenir.

VPN (Sanal Özel Ağ) açık, güvensiz bir ağ (ınternet, kablosuz ağ) aracılığıyla tüm iletişimi erişime veya yetkisiz kişilerce müdahaleye karşı koruyarak güvenli bir alt ağ kurmanızı sağlar. Bu veri trafiğinin bir VPN sunucusu tarafından "tünellenmesi" ile sağlanır, bu tüm bağlantıların doğrulanması ve tüm verilerin de şifrelenmesi anlamına gelir.

Ethernet (LAN) aracılığıyla konumları izleme

Genel Bakış

Uzaktan sinyalleşme aracılığıyla talebe yönelik bakım

Bazı dağıtılmış konumların belirli durumlarının düzenli olarak kontrol edilmesi ve buna göre bakım uygulanması gerekir. Örneğin, dağıtılmış konumlardaki apartmanlardaki yakıt depolarının durumlarının veya tüketicilerin çalışma saatlerinin izlenmesi gibi. Bu durumlarda, artık seçtiğiniz herhangi konuma merkezi olarak sinyalle bildirilebilir.

Bu özellik, düzenli aralıklarla inceleme ve bakım gereksinimini ortadan kaldırır. Örneğin, dağıtılmış konumlardaki apartmanlardaki yakıt depolarının sadece gerektiğinde doldurulması yeterlidir. Bu çalışma yönteminin, tüketicilerin yakıt fiyatlarının uygun hale gelmesini beklemelerini sağlaması da ayrı bir avantajdır.

Çözüm

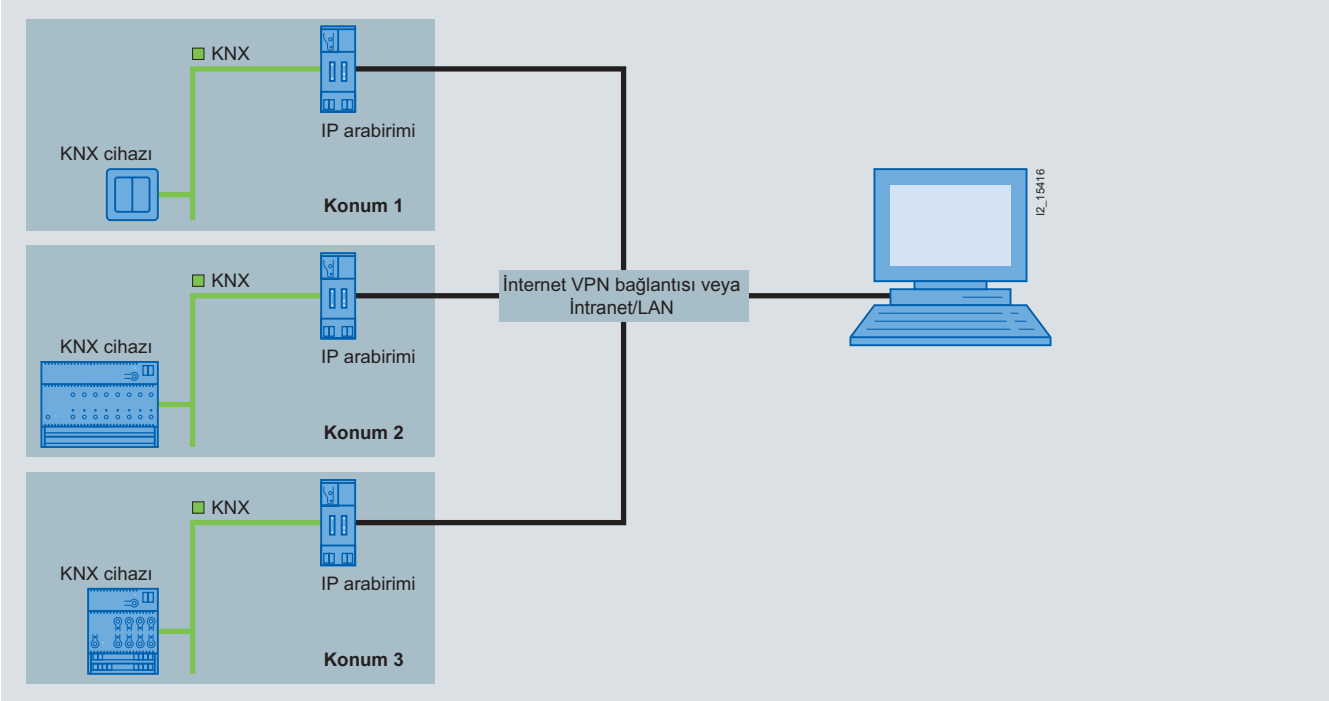

Avantajlar:

- Dağıtılmış konumların durumlarının merkezi olarak sinyalle bildirilmesi
- Daha düşük bakım maliyetleri
- Bakım maliyetlerinin optimize edilmesi

Aşağıda belirtildiği şekilde ilerleyiniz:

- Konum başına bir N 148/22 IP arabirimini KNX'e bağlayınız
- N 148/22 IP arabirimini LAN'a bağlayınız
- N 148/22 IP arabirimini KNX'e ıntranet/ınternet aracılığıyla yapılandırınız
- N 148/22 IP arabirimini görselleştirme yazılımınızda/ETS3'te tanımlayınız

Aşağıdakilere ihtiyaç duyulacaktır:

- N 148/22 IP arabirimi (5WG1 148-1AB22), konum başına 1 adet
- N 148/22 IP arabirimi için 24 V güç beslemesi (örneğin 4AC2 402, Ethernet üzerinden güç, kısıtlanmamış bara gerilimi)
- IPAS ComBridge Studio görselleştirme yazılımı ("Görüntüleme ve Çalıştırma Birimleri" bölümüne bakınız)
- ETS3 (geçerli sürüm için bkz www.knx.org

)

Not:

LAN Yerel Alan Ağı anlamına gelir. LAN'larda veri taşıma işlemleri, ınternetteki standart ağ protokolü olan IP (ınternet Protokolü) kullanılarak düzenlenir.

VPN (Sanal Özel Ağ) açık, güvensiz bir ağ (ınternet, kablosuz ağ) aracılığıyla tüm iletişimi erişime veya yetkisiz kişilerce müdahaleye karşı koruyarak güvenli bir alt ağ kurmanızı sağlar. Bu veri trafiğinin bir VPN sunucusu tarafından "tünellenmesi" ile sağlanır, bu tüm bağlantıların doğrulanması ve tüm verilerin de şifrelenmesi anlamına gelir.

Genel Bakış

Arızaların erken tespit edilmesi sayesinde tesislerin daha uzun süre çalışır durumda kalması

ıster depolarda veya ofislerde bir lamba arızası, ister filtrelerde bir basınç düşüşü veya pompa arızası ile uğraşıyor olun, dağıtılmış konumlardaki otomatikleştirilmiş tesislerde çeşitli arızalar/hatalar sürekli olarak görülebilir. Bu tür arızalar ne kadar erken tespit edilirse, çözülmeleri o kadar az masraflı olur. Bu tesisler GAMMA ***instabus*** ile kumanda ediliyorsa ve LAN/IP üzerinden bağlanmışsa, bu tip arıza gösterimleri ınternet üzerinden iletilebilir. Hızlı şekilde tepki verilmesi, tesisin hızla yeniden çalışır duruma getirilmesini ve maliyetlerin minimumda tutulmasını sağlar.

Çözüm

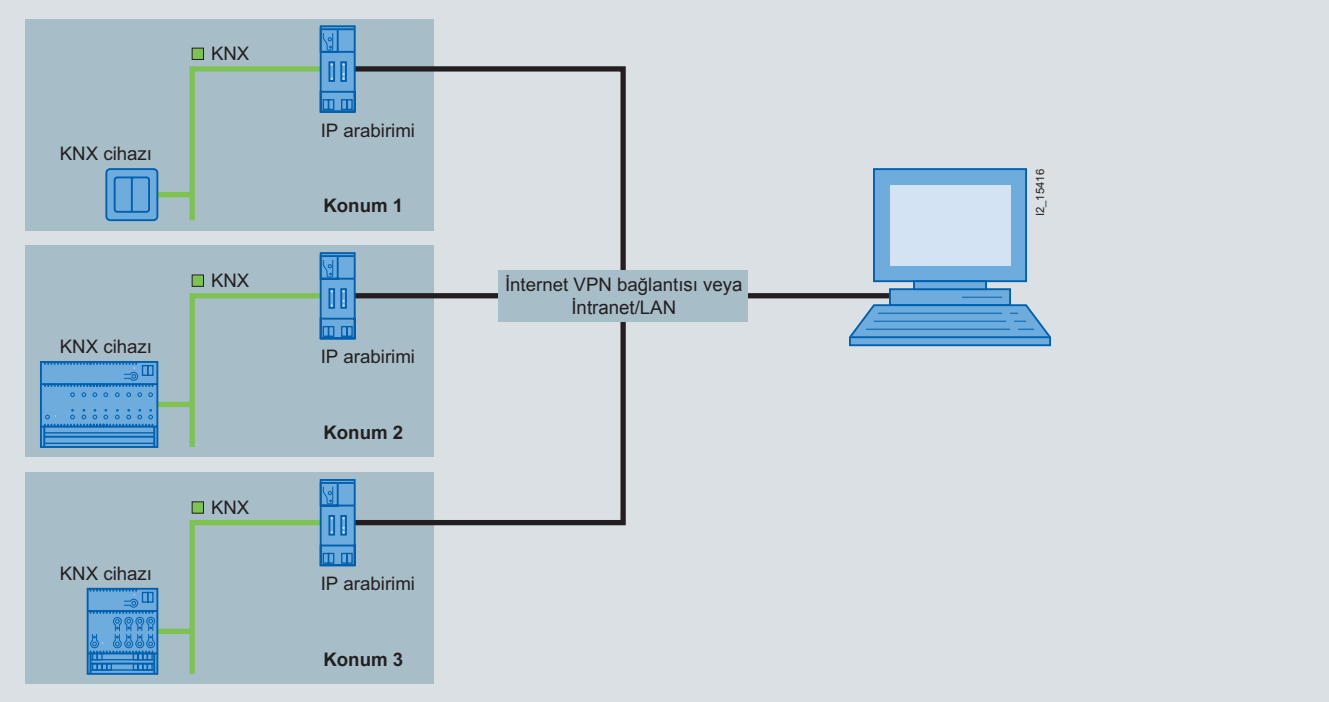

Avantajlar:

- Dağıtılmış konumlar için merkezi çözüm
- Arıza gösterimlerinin hızla iletilmesi
- Hızlı tepki verilmesi daha az hasar ortaya çıkmasını sağlar

Aşağıda belirtildiği şekilde ilerleyiniz:

- Konum başına bir N 148/22 IP arabirimini KNX'e bağlayınız
- N 148/22 IP arabirimini LAN'a bağlayınız
- N 148/22 IP arabirimini KNX'e ıntranet/ınternet aracılığıyla yapılandırınız
- N 148/22 IP arabirimini görselleştirme yazılımınızda/ETS3'te tanımlayınız

Aşağıdakilere ihtiyaç duyulacaktır:

- N 148/22 IP arabirimi (5WG1 148-1AB22), konum başına 1 adet
- N 148/22 IP arabirimi için 24 V güç beslemesi (örneğin 4AC2 402, Ethernet üzerinden güç, kısıtlanmamış bara gerilimi)
- IPAS ComBridge Studio görselleştirme yazılımı (“Görüntüleme ve Çalıştırma Birimleri” bölümüne bakınız)
- ETS3 (geçerli sürüm için bkz www.knx.org

)

Not:

LAN Yerel Alan Ağı anlamına gelir. LAN'larda veri taşıma işlemleri, ınternetteki standart ağ protokolü olan IP (ınternet Protokolü) kullanılarak düzenlenir.

VPN (Sanal Özel Ağ) açık, güvensiz bir ağ (ınternet, kablosuz ağ) aracılığıyla tüm iletişimi erişime veya yetkisiz kişilerce müdahaleye karşı koruyarak güvenli bir alt ağ kurmanızı sağlar. Bu veri trafiğinin bir VPN sunucusu tarafından "tünellenmesi" ile sağlanır, bu tüm bağlantıların doğrulanması ve tüm verilerin de şifrelenmesi anlamına gelir.

DALI aydınlatmasının kumanda edilmesi için anahtar/karartma aktörleri

Genel Bakış

Karmaşık DALI hizmete alma işlemleri olmadan DALI aydınlatmasının kullanılması

Aydınlatma kumanda sistemi, örneğin lamba arızalarını sinyalle bildirmek için DALI arabirimli ECG'leri kullanır.

N 525E anahtar/kısma aktörlerini kullanarak, artık GAMMA ***instabus*** yer alan DALI cihazlarını DALI sistemi ve DALI hizmete alma işlemi hakkında önceden bilgi sahibi olmadan kullanmak mümkündür.

N 525E anahtar/kısa aktörü DALI arabirimine sahip kısılabilir ECG'li sekiz birbirinden bağımsız flüoresan lamba grubunu açıp kapatabilir ve kısabilir. Up to eight DALI ECGs can be connected to each of the eight channels.

Çözüm

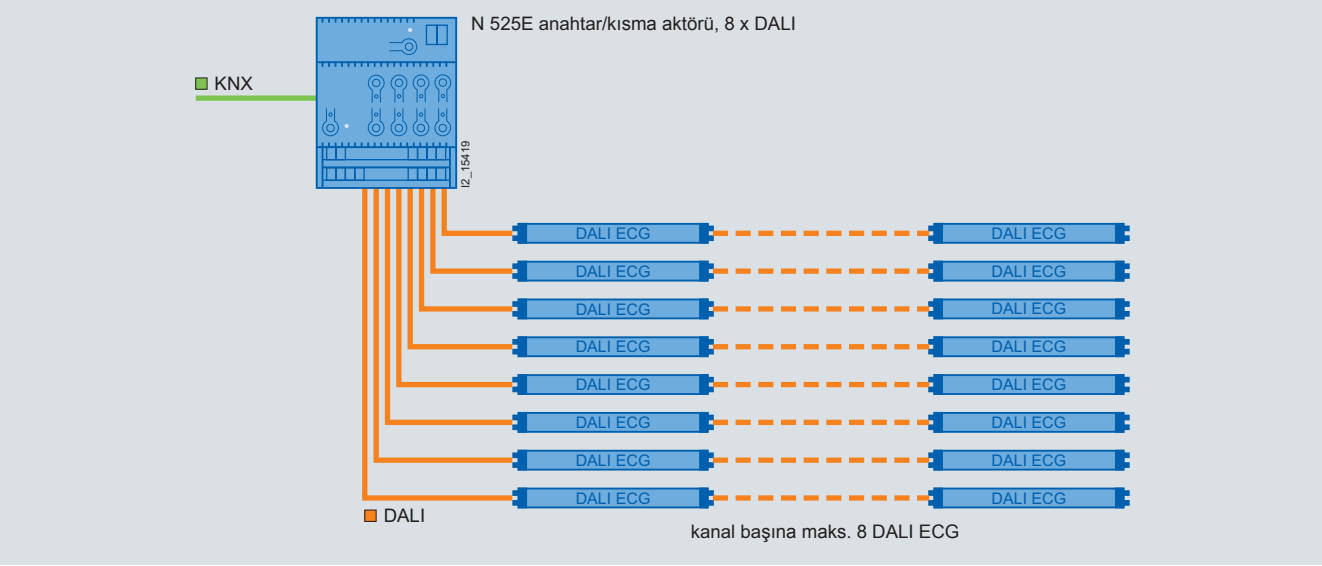

Avantajlar:

- Gerçek %0 - 100 aydınlık kumandası
- Bir arıza durumunda seçilebilir ayırma özelliği sayesinde yüksek çalışma güvenliği
- Lamab grupları için arıza gösterimi
- Ayrı ayrı oda aydınlatma kumandası

Aşağıda belirtildiği şekilde ilerleyiniz:

- N 525E anahtar/kısma aktörünü KNX'e bağlayınız
- Birlikte kumanda edilecek her bir DALI ECG grubunu N 525E anahtar/kısma aktörünün bir çıkışına bağlayınız
- Her bir kanalı ETS'de klasik bir aktör olarak yapılandırınız ve cihazı programlayınız

Aşağıdakilere ihtiyaç duyulacaktır:

- N 525E anahtar/kısma aktörleri (5WG1 525-1EB01)
- DALI arabirimli kısılabilir ECG'ler
- ETS3 (geçerli sürüm için bkz www.knx.org

)

Not:

DALI, Dijital Adreslenebilir Aydınlatma Arabirimi demektir. DALI lambaların kumanda donanımına tümleşik bir dijital arabirimdir ve tesisatın döşenmesi ve hizmete alma işlemlerini esnek hale getirir. Anahtarlama ve kısma işlevlerinin yanında, aydınlatma arızalarını tespit edebilir ve sinyalle bildirebilirler.

Genel Bakış

GAMMA wave – yaşamı kolaylaştırır

Bazı durumlarda, pencere kontağı için pencerelere bağlanan kablolarda olduğu gibi, binalardaki bazı uygulamalar için kablo kullanmak istenmez veya kablo döşenmesi pahalıdır. Veya uzaktan kumanda uygulamalarında olduğu gibi, kablo kullanılmaması da mümkündür. Created on: 08.03.201

Bu tür durumlarda, GAMMA wave kablosuz sistemi ideal çözümdür. GAMMA wave'i bir GAMMA ***instabus*** sistemine entegre etmek için en basit yöntem UP 140 wave bağlantı elemanı/***instabus*** kullanmaktır.

Çözüm

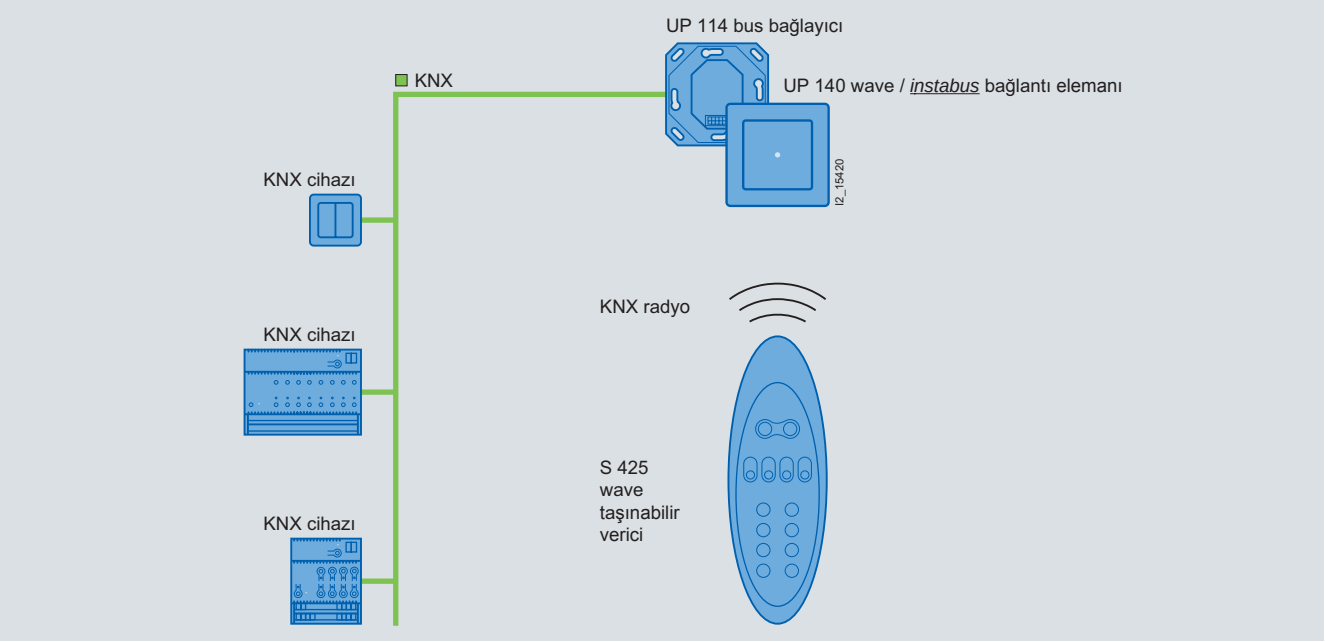

Avantajlar:

- GAMMA ***instabus*** projelerinde kablosuz uygulamaların tüm avantajlarının elde edilebilmesi, örneğin wave taşınabilir vericiler, pille çalışan wave kapı/pencere kontakları, düğmeler (pilli)
- GAMMA ***instabus***GAMMA wave'e ve tersi yönde grup mesajları
- Ekleme işlemlerinde yeni kablolara gerek kalmaz
- Ağ geçidi olarak ayrı bir cihaz gerekmez

Aşağıda belirtildiği şekilde ilerleyiniz:

- UP 114 bara bağlantı birimini KNX'e bağlayınız
- UP 140 wave / ***instabus*** bağlantı elemanını takınız
- UP 140 wave kuplör / ***instabus*** bağlantı elemanını takınız (KNX hizmete alma yazılımı)
- UP 140 wave /***instabus***bağlantı elemanını programlayınız
- GAMMA wave cihazlarını (örneğin wave taşınabilir vericiler) öğretiniz

Aşağıdakilere ihtiyaç duyulacaktır:

- UP 140 wave bağlantı elemanı/***instabus*** (örneğin DELTA stil tasarımında, titanyum beyazı: 5WG3 140-2AB11)
- UP 114 bara bağlantı birimi (5WG1 114-2AB02)
- Uygulamaya bağlı olarak ek wave cihazları, örneğin S 425 wave taşınabilir vericiler (5WG3 425-7AB71)
- ETS3 (geçerli sürüm için bkz www.knx.org)

Sisteme genel bakış

Genel Bakış

Genel bilgiler

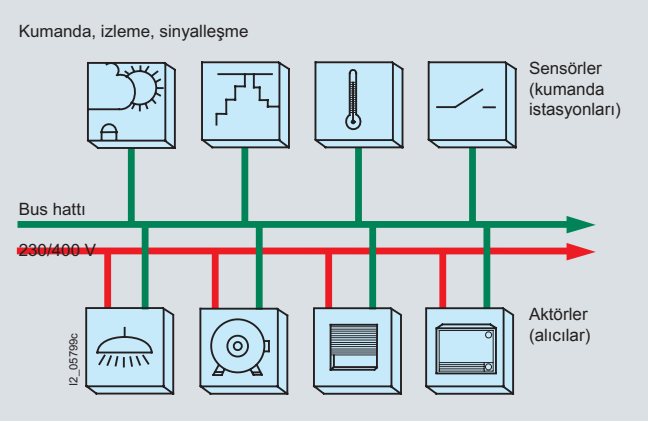

Enerji gereksinimlerinin en aza indirilmesi gereksinimi ile birlikte elektrik tesisatlarında giderek artan esneklik ve kolaylık talepleri bina yönetimi sistemlerinin geliştirilmesine yol açmıştır. Bu sistemlerde kullanılan veriyolu teknolojisi üreticiden bağımsız ve uluslararası standartlara sahip bir teknolojiyi temel alır: KNX. 100'den fazla üretici bu standardı desteklemektedir ve KNX Derneğinde bir araya gelmişlerdir.

Üye şirketler veriyoluna uygun ürünlerin piyasada bulunmasını sağlarlar. Bu, çeşitli üreticilere ait cihazların tek bir KNX sisteminde kullanılmasını sağlamıştır.

Daha fazla kolaylık talebi ve teknik olarak giderek daha fazlasının mümkün olduğu gerçeği elektrik tesisatları için harcanan çaba ve zamanın artmasına neden olmaktadır. Klasik elektrik tesisatı teknolojisi sınırlarına ulaşmış olsa da, Siemens'in KNX temelli akıllı bina yönetim sistemi olan GAMMA ***instabus***, bu kapsamlı talepleri hem kolay yönetilebilen hem de uygun bir fiyata sahip olan çözümlerle karşılamayı mümkün kılmıştır.

Sistem avantajları

Klasik elektrik tesisatlarında, her bir işlevin kendi kablosu ve her bir kumanda sisteminin ayrı bir ağı olması gerekir. Buna karşın, GAMMA in***instabus***stabus tüm çalıştırma işlevlerinin ve süreçlerinin tek bir ortak kablo aracılığıyla kumanda edilmesini, izlenmesini ve sinyalle bildirilmesini sağlar. Bunun anlamı, enerji besleme hatlarının herhangi bir şekilde dolaştırılmadan doğrudan tüketicilere bağlanabilmesidir.

Bu sadece gereken kablo miktarını azaltmakla kalmaz, başka büyük avantajları da vardır: binalardaki elektrik tesisatlarının kurulması çok daha kolaydır ve daha sonra uzatmalar eklemek ve değişiklikler yapmak da çok kolaydır. Binanın amacı veya yapılandırması değiştiğinde, yeni kablolar döşemeye gerek kalmadan, sadece çeşitli veriyolu cihazlarını yeniden atayarak (parametrelerini değiştirerek) GAMMA ***instabus*** sistemi kolaylıkla uyarlanabilir. These parameters can be reassigned using a PC connected to GAMMA ***instabus*** and the configuration and commissioning software ETS (***E***ngineering ***T***ool ***S***oftware).

Doğru arabirimlerle, GAMMA ***instabus*** diğer bina yönetimi ve otomasyon sistemlerine (örneğin SICLIMAT X) veya genel bir telefon ağına (örneğin ISDN) ve bir LAN/ınternet bağlantısına bağlanabilir. Bu nedenle, GAMMA ***instabus*** sistemini evlerde olduğu gibi otellerde, okullarda, bankalarda, ofis binalarında veya karmaşık konut dışı binalarda kullanmak da maliyetleri düşürecektir.

Aktarım teknolojisi

KNX temelli GAMMA ***instabus*** çalıştırma işlevlerinin kumanda edilmesi, izlenmesi ve sinyalle bildirilmesi için seri veri aktarımı özelliğine sahip, dağıtılmış, olaya bağlı olarak kumanda edilen bir veriyolu sistemidir.Wireless kumanda kontrolüVeriler seri modda ve kesinlikle belirlenmiş kurallara uygun olarak (veriyolu protokolü) aktarılır. Aktarılacak veriler bir mesaj halinde paketlenir ve veriyolu üzerinden bir sensörden (komut çıkışı) bir veya daha fazla sayıda aktöre (komut alıcısı) gönderilir.

Aktarım başarılı olduğunda, her bir alıcı mesajın alındığını doğrular. Onay verilmezse, aktarım üç kez tekrarlanır. Mesaj yine de onaylanmazsa, gönderme işlemi durdurulur ve hata vericinin belleğinde kaydedilir.

Aynı anda veriyolu cihazlarının güç beslemesi (24 V DC) iletildiğinde, KNX kullanarak veri aktarımı elektriksel olarak yalıtılmamıştır. Mesajlar, mantıksal sıfır değerinin bir atım olarak aktarıldığı bu doğru gerilim üzerinde modüle edilir. Atım eksikliği mantıksal Bir olarak kabul edilir.

Mesajların verileri asenkron modda aktarılır. Ancak, aktarım başlangıç ve sonlandırma bitleri ile senkronize edilir.

Asenkron aktarım için paylaşılan fiziksel iletişim ortamı olarak veriyoluna erişim açık şekilde kumanda edilmelidir. KNX örneğinde, bu amaçla CSMA/CA prosedürü kullanılır. CSMA/CA prosedürü veriyolu veri çıkış miktarında azalma olmadan veriyoluna kesintisiz erişimi sağlar.

Tüm istasyonlar dinler, ama sadece gerçekten hedeflenen aktörler yanıt verir. Bir kanal aktarım yapmak isterse, önce dinlemeli ve başka bir kanal aktarım yapmayana kadar bekle-melidir (***T***aşıyıcı ***A***lgılama). Veriyolu boş olduğunda, herhangi bir kanal aktarım işlemine başlayabilir (Çoklu Erişim).

ıki kanal aynı anda aktarıma başlarsa, yüksek öncelikli olan kendini veriyoluna tanıtır (***Ç***atışma ***Ö***nleme), diğer istasyon ise geri çekilir ve aktarım işlemine daha sonra yeniden başlar.

ıki kanal aynı öncelik seviyesine sahipse, daha küçük fiziksel adrese sahip olan kendini tanıtır.

Adresleme

Posta hizmetinde doğru şekilde dağıtılabilmesi için her mektubun bir adrese ihtiyacı vardır. Veriyolu cihazlarını adreslenmesi de benzerdir, ancak posta amaçlı biçim bu örnekte uygun değildir.

ETS ile yapılandırma sırasında, tıpkı bir mektubun alıcısının benzersiz kimliği gibi, her bir veriyolu cihazına benzersiz şekilde tanımlanmasını sağlayan fiziksel bir adres atanır. Ancak, fiziksel adres veriyolunun dilinde ifade edilmelidir ve KNX sisteminin topolojik yapısını temel alır.

Fiziksel adresleme ETS tarafından sadece her bir veriyolu cihazının hizmete alınması veya servis uygulamak ve etkinlikleri teşhis etmek için kullanılır. Bu durumda, adresleme posta dağıtımı servisiyle aynı şekilde gerçekleştirilir.

Buna karşın, KNX sistemi mesaj trafiği için farklı bir adres kullanır: mantıksal adres veya diğer adıyla grup adresi. Bu adres veriyolu topolojisini değil, binanın çalışma işlevlerini (uygulamaları) temel alır.

Sisteme genel bakış

Alıcının adresine bir mektubu teslim eden posta hizmetinden farklı olarak, yapılandırılan grup adresi verici tarafından gönderilen her bir mesaja yazılır. Her bir veriyolu cihazı bu mesajı dinler, içindeki grup adresini okur ve mesajın kendisine gönderilip gönderilmediğini kontrol eder.

Bir veriyolu cihazının yanıt vermesi gereken grup adresleri KNX sisteminin ETS kullanılarak yapılandırılması sırasında atanır. Posta hizmetinden farklı olarak, bir veriyolu cihazına birden çok grup adresi atanabilir.

Bir cihaz veriyolu üzerindeki bir mesajı dinlerken, mesajda girilen grup adresine yanıt verdiğinde daima mesajı alır. Vermezse, mesaj kendisine gönderilmediğinden, mesajı atar.

Topoloji

KNX sisteminin en küçük biriminde, yani tek bir hat üzerinde, 64 adete kadar veriyolu uyumlu cihaz (istasyon) bağlanabilir ve çalıştırılabilir. Ana hatta bağlı hat bağlantı elemanlarını kullanarak, bir alanda 15 adete kadar hattı bir arada toplamak mümkündür.

15 alan, daha büyük bir birim oluşturmak üzere, omurga hatlarına bağlı omurga bağlantı elamanları aracılığıyla birbirine bağlanır.

Üçüncü taraflara ait sistemlere (SICLIMAT X, LAN v.s.) bağlanan arabirimler (ağ geçitleri) veya ek KNX sistemleri omurga hattına bağlanır.

Tek bir birimde 14000'den fazla cihaz birbirine bağlanabilse de, sistemin açık mantığı korunmuş olur. Mesajlar, sadece diğer alanlara geçmeleri gerektiğinde diğer hatlara ve işlev alanlarına bağlanan arabirimlerden geçerler. Bu, ana hat üzerindeki mesaj yükünü en aza indirir. Hat/omurga bağlantı elemanları gerekli filtre işlevini gerçekleştirir.

Fiziksel adres bu topolojik yapıyı temel alır: her bir cihaz, alanı, hattı ve cihaz numarasının özelliklerine bağlı olarak benzersiz şekilde tanımlanabilir. Cihazların çalıştırma işlevlerine atanması için, grup adresleri ana gruplara ve alt gruplara ayrılmıştır.

Yapılandırma sırasında, farklı yönetim işlevleri için grup adreslerinin örneğin aşağıdakiler gibi 14 ana gruba ayrılması mümkündür:

- Aydınlatma kumandası
- Kapatıcı/panjur kumandası
- Isıtma, soğutma, havalandırma, klima için oda kumanası.

Her bir ana grup, kullanıcının gereksinimlerini karşılamak için 2048 adete kadar alt gruba sahip olabilir. Bu, her bir cihazın diğer cihazlarla iletişim kurabileceği anlamına gelir.

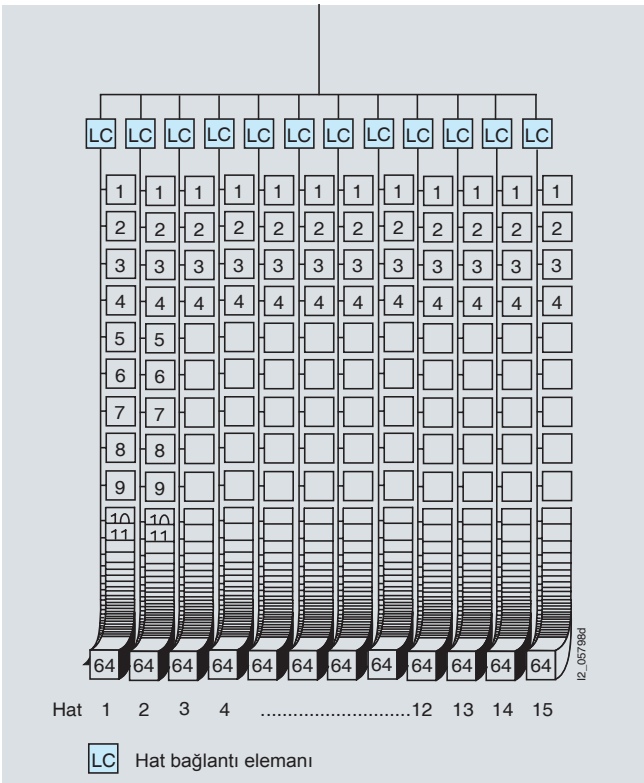

Teknoloji

Her bir hatta cihazlar için kendi güç beslemesi birimi bulunur, bu nedenle kendi kendine yeterlidir.

Siemens güç beslemesi birimi her bir cihaza 24 V DC'lik SELV (güvenli son derece alçak gerilim) sağlar ve versiyona bağlı olarak 160 mA, 320 mA veya 640 mA ile yüklenebilir. Hem gerilim hem de akım sınırlaması özelliklerine sahiptir, dolayısıyla kısa devreye karşı dirençlidir. Kısa sistem kesilmeleri 200 ms tampon süresi ile atlatılabilir.

Veriyolu yükü bağlı cihazların tipine bağlıdır. Tek bir noktada çok sayıda veriyolu cihazı varsa, güç beslemesi birimi yakında bulunmalıdır.

Bir hat üzerinde maksimum iki güç beslemesi birimine izin verilir. ıki güç besleme birimi arasında en az 200 m kablo uzunluğu bulunmalıdır.

Kablo artı tüm bağlantıların uzunluğu 1000 m'yi aşmamalıdır. Mesaj karışması olmaması için, iki cihaz arasındaki mesafe maksimum 700 m ile sınırlanmalıdır.

Veriyolu kablosu şebeke kablosuna paralel döşenebilir. Devre veya dal oluşturulabilir. Bir kablo sonlandırma direncine gerek yoktur. Cihazlar veriyoluna basınç kontakları veya veriyolu terminalleri aracılığıyla bağlanır. Basınç kontağı ile bağlantı sadece cihazları (dağıtım panolarına takılmak üzere tasarlanmış cihazlar) tümleşik veri rayına sahip TH 35 EN 60715 standart montaj rayına yerleştirerek sağlanabilir. Veri rayından veriyolu kablosuna geçiş bir soketle sağlanır. Veriyolu kablosu, veriyolu terminaline takılarak yüzeye monte edilen, sıva altına monte edilen, duvara monte edilen, tavana monte edilen ve tümleşik cihazlara bağlanır.

Sisteme genel bakış

Cihazlar

Her bir cihaz genel olarak bir çok amaçlı ***V***eriyolu ***Ba?lantı Birimi***(BCU) ve göreve özel bir ***V***eriyolu ***T***erminalinden (BT, örneğin düğme veya ekran) oluşur, bu terminal ***K***ullanıcı ***A***rabirimi aracılığıyla BCU ile bilgi alışverişi yapar. Bunun tersi şekilde, BT bilgileri BCU'ya gönderir, BCU bu mesajları şifreler ve veriyoluna bir mesaj olarak gönderir.

ETS ile yapılandırma ve hizmete alma sırasında, BCU gerçekleştirilecek işlev için parametre oluşturma verilerini alır. Bu amaçla, BCU kalıcı ROM'lu (***S***alt***O***kunur***B***ellek) bir ***M***ikro***ı?lemci***(MP), bir geçici RAM (***R***astgele ***E***rişim***B***elleği) ve bir kalıcı EEPROM (***E***lektrikli ***o***larak***S***ilinebilir***Programlanabilir ROM***)içerir.

ROM, kullanıcı tarafından değiştirilemeyen, sisteme özel yazılımı içerir. BCU tarafından gerçekleştirilecek işlevin parametre verileri ETS tarafından EEPROM'a kaydedilir. Geçerli veriler MP tarafından RAM'e kaydedilir.

Çeşitli BT'lerde kullanıcı arabirimi pimlerinin ataması farklıdır. Bu, kullanıcı arabirimi aracılığıyla bağlanan bir BT'nin, ilgili uygulama programı ETS tarafından BCU'nun EEPROM'una yüklendiğinde BCU ile hatasız şekilde iletişim kurmasını sağlar.

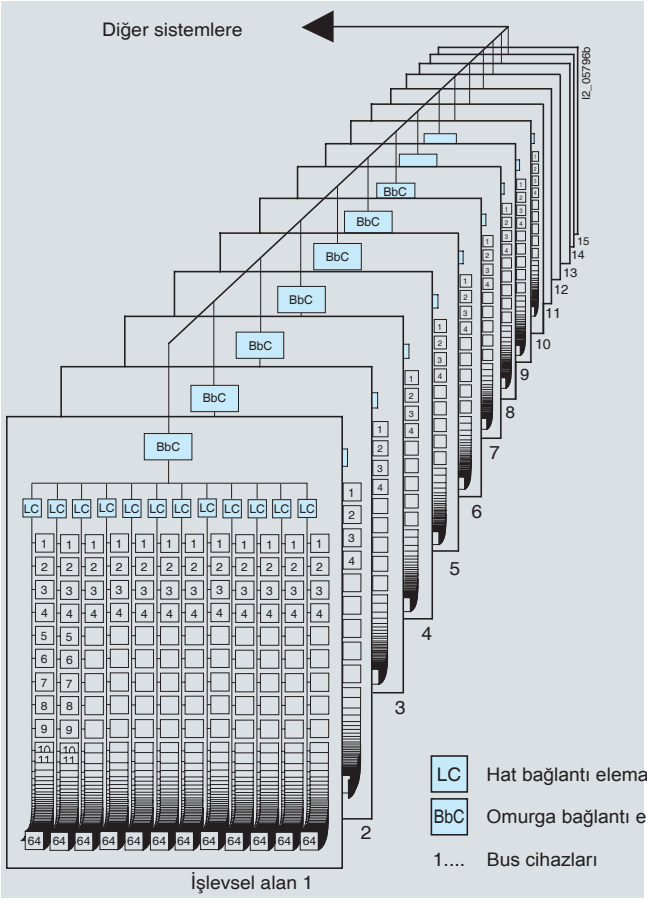

Sistem verileri		
Veri yolu kablosu		
• Kablo tipi	mm^2	YCYM 2 x 2 x 0.8 Sinyal aktarımı ve güç beslemesi için bir damar çifti (kırmızı, siyah) ek uygulamalar için (SELV veya ses) bir damar çifti (sarı, beyaz)
Kablo uzunluğu		
• Bir hattaki toplam kablo uzunlukları (damar çapı: 0,8 mm)	m	maks. 1 000 (tüm bağlantılar dahil)
• ıki bara cihazı arasındaki uzunluk	m	Maksimum 700
• Bara cihazı ile güç beslemesi birimi (320 mA)/reaktör arasındaki uzaklık	m	Maksimum 350
• Güç beslemesi birimi (320 mA) ile reaktör arasındaki uzaklık		Gerekirse yan yana montaj (tümleşik veri rayına sahip standart montaj rayında)
Bara cihazları		
• Alan sayısı		Maksimum 15
• Alan başına hat sayısı		Maksimum 15
• Hat başına bara cihazı sayısı		Maksimum 64
Topoloji		Hat, yıldız veya ağaç yapısı
Güç beslemesi		
• Güç beslemesi	V DC...	24 (SELV emniyeti ekstra düşük gerilim)
• Hat başına güç besleme birimleri		Bir güç beslemesi birimi (160, 320 veya 640 mA)
• Yüksek akım talebi için hat başına güç besleme birimleri		En az 200 m mesafede maksimum iki güç beslemesi birimi
Aktarım		
• Aktarım teknolojisi		Dağıtılmış, olay kumandalı, seri, simetrik
• Baud oranı	bit/s	9600

Cihaz özellikleri (aksi belirtilmedikçe)		
EN 60529 direktifi uyarınca koruma derecesi		IP20
Koruyucu önlemler		Bara: Ekstra düşük güvenlik gerilimi SELV DC 24 V
Aşırı gerilim kategorisi		III
Nominal yalıtım gerilimi U_i	V	250
Kirlilik derecesi		2
EMC gereksinimleri		EN 50081-1, EN 50082-2 ve EN 3 ile uygunluk içindedir- prEN 50090-2-2, KNX/***EIB*** elkitabı
ıklim direnci		prEN 50090-2-2, KNX/***EIB*** elkitabı
Çalışma koşulları		
• Uygulama		Bina içinde sabit şekilde takılmak için, kuru odalar ve ağır hizmet dağıtım panolarına takılmak için
• Çalışma ortamı sıcaklığı	°C	-5 - 25
• Çalışma sırasındaki nem seviyesi	%	Maksimum 93
• Depolama sıcaklığı	°C	-40 - 25
• Saklama sırasındaki nem seviyesi	%	Maksimum 93
Sertifikasyon		KNX/***EIB*** sertifikalı
CE işareti		EMC Yönergesi (konutlar ve konut dışı binalar) ve Alçak Gerilim Yönergesine uygundur

UL standardı

Genel Bakış

GAMMA instabus cihazları UL standardına uygundur

Geniş spektrum

UL standartları Kuzey Amerika'da ve başka bazı ülkelerde kullanılır. Bu özellikle ABD'ye ihracat yapan Avrupalı, makineler için elektrikli anahtar donanımı üreticileri için önemlidir, çünkü ürünleri ancak ilgili UL standartlarına uygun olduğunda kabul edilecektir. UL 508A diğer ilgili UL standartlarına bağlı olarak kumanda kabinlerinin tasarımını ve dahili parçaların uygulanmasını açıklamaktadır. Dolayısıyla, Kuzey Amerika'da kullanılan tüm elektrik sistemleri için temel standarttır. GAMMA ***instabus*** cihazlarının geniş bir yelpazesi UL standartlarına uygundur, dolayısıyla belirtilen kullanım alanları içinde dünya çapında hem IEC/EN hem de UL uygulamalarında kullanılmaya uygundurlar.

ılgili bağlantılar:

www.ul.comgenel UL bilgileri için

www.ul.com/database UL listesinde yer alan cihazlar için

www.ul-europe.com Avrupa'yla ilgili UL bilgileri için

www.siemens.com/gamma a GAMMA ürünleri hakkında bilgi için

IEC – UL standartlarına genel bakış

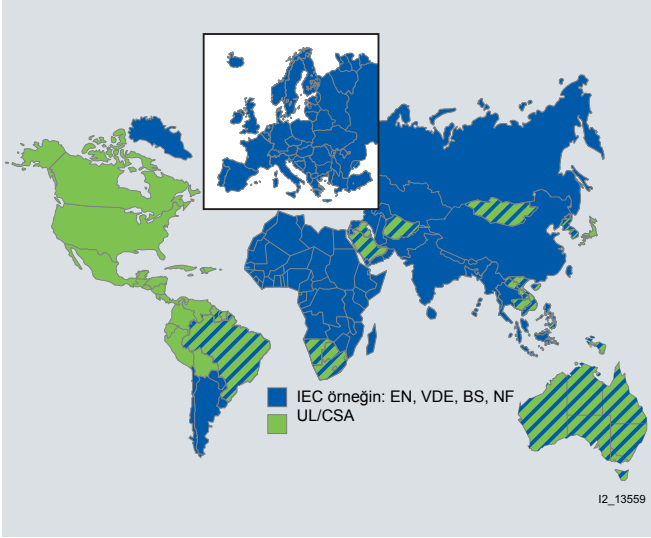

EN/IEC veya UL standartlarının dünya çapında uygulamaları

ABD'deki alçak gerilim sistemleri

ABD'de çeşitli sistemler kullanılmakta olsa da,
240 V ve 480 V ve 3 ve 4 kablolu sistemler en sık kullanılanlardır,
208 V ve 600 V epeyce küçük bir role sahiptir Konutlara temel olarak 120 - 240 V tek fazlı sistemler takılmaktadır. Kuzey Amerika'da 60 Hz frekans standardı kullanılmaktadır.

Endüstri tesisleri ve ticari tesisler		**Konutlar**
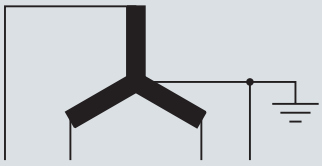	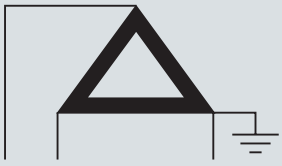	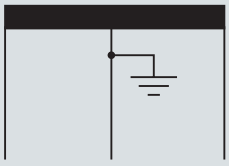
Üç fazlı, 4 kablolu	Üç fazlı, 3 kablolu	Tek fazlı, 3 kablolu
Üç fazlı Y, 4 kablolu	Üç fazlı delta, 3 kablolu, topraklamalı köşe	Tek fazlı, 120 V/240 V, topraklamalı orta nokta
Uyarı: PE elektrik için kullanılmamalıdır. PEN iletkeni yoktur => N = "Topraklamalı ıletken" (beyaz veya gri), PE ve N için ayrı kablolar kullanılmalıdır.		
480 V Y/277 V[1)]	240 V aralığında 8 giriş	240 V, faz iletkeni
600 V Y/347 V[1)]	480 V aralığında 8 giriş	120 V topraklamaya
240 V Y/131 V[1)]	600 V aralığında 8 giriş	
208 V Y/120 V[1)]		

[1)] Y "topraklamalı devreyi" gösterir. "Y" değeri fazlar arasındaki gerilimi (örneğin 480 V) gösterir, bölme işaretinden sonraki değer fazla topraklama arasındaki gerilimi gösterir (örneğin fazlar arasında 480 V gerilimde 277 V).

UL Sembollerinin Açıklamaları

Tüm semboller ve UL sembollerinin açıklamaları ınternette aşağıdaki adreste bulunabilir:
Internet: www.ul.com/mark/art.htm

UL hakkında genel bilgiler aşağıdaki adreste bulunabilir:
www.ul.com

Sembol	Uygulama
	UL sembolü Bu en çok kullanılan UL sembolüdür. Bir ürün bu işarete sahipse, bu UL tarafından test edilen cihaz örneklerinin UL güvenlik gereksinimlerine uyduğunu gösterir. Bu gereksinimler genel olarak UL tarafından yayınlanan UL standartlarını temel alır. Bu işaret, beyaz eşyalar, bilgisayarlar, sigortalar, elektrik anahtarları, yangın söndürücüler, emniyet kemerleri ve benzeri binlerce cihazdan oluşan her tür cihaz üzerinde bulunabilir.
	c-UL sembolü Bu işaret Kanada pazarında geçerlidir. Bu işarete sahip ürünler, bazı noktalarda ABD yönergelerinden farklı olan Kanada güvenlik yönergelerine göre UL tarafından incelenmiştir.
	c-UL US sembolü c UR US sembolü 1998'de kullanılmaya başlanmıştır ve işaretli parçaların hem UL hem de CSA yönetmeliklerine uygun olduğunu gösterir.
	UR, c-UR ve c-UR US sembolü Tanınan parça işareti ve Kanada tanınan parça işareti Bu semboller, daha büyük bir sistemin veya ürünün parçası olan özel parçalar yapıştırıldıklarından tüketiciler tarafından nadiren görülür. Bu parçalarda teknik veya tasarım kısıtlamaları bulunabilir.
	Parça Tanıma sembolü anahtarlar, güç kaynakları, baskılı kartlar, anahtarlama cihazları ve başka pek çok ürün gibi çok sayıda ürün üzerinde bulunabilir. Kanada'ya yönelik ürünler ek bir "c" harfi taşır.
	c UR US sembolü 1998'de kullanılmaya başlanmıştır ve işaretli parçaların hem UL hem de CSA yönetmeliklerine uygun olduğunu gösterir.

"UL listesinde bulunan ürün" sembolü u örneğin UL 508'e göre kontaktörler, UL 489'a göre minyatür devre kesiciler, UL 916'ya göre enerji yönetimi cihazları gibi evrensel olarak ve uygulanabilirlikleri konusunda başka herhangi bir talimat veya kısıtlama gerektirmeden takılabilen cihazlar için geçerlidir.

"UL Tarafından Tanınan Ürünler" sembolü U UL 1077'ye göre minyatür devre kesiciler, UL 917'ye göre zamanlama anahtarları, SITOR sigortaları gibi sadece uzmanlar tarafından parça olarak takılabilecek cihazları gösterir.

UL standardı

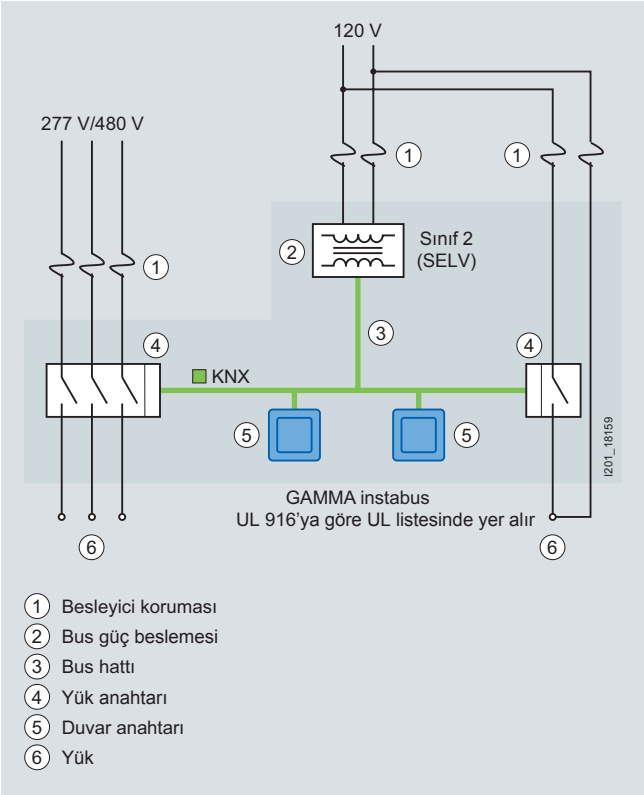

UL 498'e göre dağıtım panousuna monte edilmeye uygun 5TE6 804 prizler

DIN 43880'e göre dağıtım panolarına ve DIN 50022'ye göre standart montaj raylarına monte edilen prizler modern anahtar/dağıtım panolarında standart hale gelmiştir. Bakım amaçlarıyla iletişim dağıtım panolarında,
anahtar donanımı gruplarında takılabilir iletişim cihazlarının bağlanması veya özel tesislerde ağır çalışma özelliklerine ve ayrı sigortalara sahip cihazların kullanılması gibi görevler için kullanılırlar.

Montajı kolaylaştırmak için, dokunma korumalı L, N ve PE terminalleri prizin yanında bulunur.

5TE6 804 priz UL 498'e göre "fişler ve bağlantı fişleri için priz - parça" olarak onaylıdır

5SJ4 . . .-.HG. . minyatür devre kesiciler UL 489'e göre

ANSI (Amerikan Ulusal Standartları Enstitüsü) etki alanında, minyatür devre kesiciler UL 508A'ya göre "dal koruyucu" olarak dağıtım panolarında, kumanda kabinlerinde ve kumanda sistemlerinde koruma görevlerinde genel bir çözüm olarak kullanılabilir. Ayrıca, ısıtma, havalandırma ve soğutma sistemlerindeki (HVAC) elektrik devrelerinin korunması için de onaylıdırlar.

Terminaller "alan tesisatı" için uygundur. Bu, cihazların sadece fabrikada tamamlanan dağıtım panoları ve kumanda kabinlerinde değil, aynı zamanda tesiste müşteri sistemine de takılabileceği anlamına gelir.

Nominal gerilim 240 V AC ve 60 veya 125 V DC'dir; 5SJ4 . . .-. HG40 serisi 240/120 V AC, "aynı kutup" bağlantısına (giriş terminallerinde aynı potansiyel) sistemler sahip tek kutuplu sistemler için tasarlanmışken, 5SJ4 . . .-. HG41 serisi aynı zamanda 240 V AC, "karşıt kutup" bağlantısına (giriş terminallerinde farklı potansiyel) sistemler sahip üç kutuplu sistemler için de tasarlanmıştır.

5SJ4. . .-. HG42 aralığı 480Y/277 V AC sistemlerinde kullanılmaya uygundur ve 1, 2 ve 3 kutuplu versiyonları bulunabilir. Tüm cihaz serileri için 6, 12 veya 18 pimli, 3 farklı uzunlukta tek, çift veya üç fazlı baralar aksesuar olarak mevcuttur. Besleme, biri barada ve diğeri minyatür devre kesicilerde doğrudan beslemeden oluşan iki versiyona sahip olan bağlantı terminalleri üzerinden yapılır. Gerek duyulmayan pimler dokunmayı önleyen kapaklarla kapatılabilir.
UL'ya bir kol kilitleme cihazı da aksesuar olarak bulunabilir.

Bu, NEC'e (Ulusal Elektrik Yasası) hem konutlarda hem de konut dışı binalarda hem de sanayi alanındaki elektrik devrelerinde geçerli koruma görevlerinden oluşan geniş bir yelpazeyi kapsar.

EN/IEC 60898'e göre B, C ve D atma karakteristikleri UL 489'a uygun şekilde izin verilen atma aralığına ve 25 °C ile 40 °C arasındaki uygulamalara uyacak şekilde uyarlanmıştır. Cihazların mahfaza boyutları DIN formatındadır.

Bu, her iki cihaz serisinin IEC veya UL standartlarına göre dünya çapında kullanılmaya uygun olduğu anlamına gelir.

5WG1 . . . UL 916'ya göre 5WG1 . . . enerji yönetimi cihazları

UL 916 gereksinimleri Ulusal Elektrik Yasası NFPA 70'e uygun montaj için tasarlanmış 600 V veya daha düşük nominal değere sahip enerji yönetimi donanımlarını kapsar. Bu tür donanımlar sensörlere ve aktörlere yanıt vererek elektrik yüklerini kumanda eder.

Bara gerilimi veya < 30 V DC'den veya < 1.5 A'dan daha düşük bir güç beslemesi ile güç sağlanan veya 30 V AC/DC'den büyük gerilimlere bağlı olmayan tüm cihazlar Sınıf 2 donanım koşullarını yerine getirir. Bu cihazlar UL 916'ya (enerji yönetimi donanımı aksesuarları) göre enerji yönetimi donanımı olarak kullanılabilir.

Bir UL işareti taşıması gereken mevcut ürünlerin listesi

	Tip	Versiyon	LK	Sipariş No.	Fiyat PU	PE (BIRIM, SET, M)	PKG*/ VPE	PG	Beher PU ağırlık yaklaşık kg
5WG1 125-1AB01	**N 125**	**N 125 güç besleme birimleri** U Tümleşik reaktörler, 160 mA	A	**5WG1 125-1AB01**		1	1 birim	030	0.290
	N 125/11	**N 125/11 güç besleme birimleri** U Tümleşik reaktörler, 320 mA	A	**5WG1 125-1AB11**		1	1 birim	030	0.292
	N 125/21	**N 125/21 güç besleme birimleri** U Tümleşik reaktörler, 640 mA ek kısıtlanmamış çıkış, 29 V DC	A	**5WG1 125-1AB21**		1	1 birim	030	0.298
5WG1 141-1AB02	**N 141/02**	**N 141/02 KNX/DALI ağ geçitleri** U	A	**5WG1 141-1AB02**		1	1 birim	030	0.200
5WG1 261-1CB01	**N 261**	**N 261 ikili giriş** U 24 V AC/DC için 4 giriş	D	**5WG1 261-1CB01**		1	1 birim	030	0.136
5WG1 512-1CB01	**N 512**	**N 512 yük anahtarları** U 8 x 120 V/277 V AC, 20 A; 347 V AC, 15 A	B	**5WG1 512-1CB01**		1	1 birim	030	0.619
5WG1 526-1EB02	**N 526E02**	**N 526E02 anahtar/kısma aktörleri** U 8 x 120 V/277 V AC, 20 A; 347 V AC, 15 A	A	**5WG1 526-1EB02**		1	1 birim	030	0.527
5WG1 523-1CB04	**N 523/CB04**	**N 523/11 kapayıcı/panjur aktörleri** U 4 x 120 V AC, 6 A,	A	**5WG1 523-1CB04**		1	1 birim	030	0.322

* Bu miktarda veya bu miktarýn katlarýnda sipariþ edebilirsiniz.

Anahtar aktörleri

Teknik özellikler

Anahtar/kısma aktörleri için kanal başına yük verileri

		N 562/11 anahtar aktörleri ana modül N 562/21 anahtar aktörleri Genişleme	N 512/11 anahtar aktörleri ana modül N 512/21 anahtar aktörleri Genişleme	N 513/11 anahtar aktörleri ana modül N 513/21 anahtar aktörleri Genişleme	N 562 ikili çıkışlar	N 510 yük anahtarları	N 510/04 yük anahtarları	N 512 yük anahtarları	N 511/02 anahtar/kısma aktörleri	N 567 anahtar aktörleri	N 567/11 anahtar aktörleri
Kontak akımı											
Nominal akım, AC	A	10 AX	16 AX	20 AX	10	16	16	16	16	8	8
AC3 çalıştırma (p.f. = 0.45)	VA	2300	3680	3680	500	2500	3680	3680	1)	500	500
Açma sırasında maksimum tepe akımı (birden fazla varsa, en yüksek akım değeri geçerlidir)	A/ms	1)	1)	1)	1)	400/ 0.15	600/ 0.15	600/ 0.15	1)	1)	110/50
Kontak gerilimi											
Nominal gerilim, AC	V	230	230	230	230	230	230	230	230	230	230
Hizmet ömrü											
Mekanik hizmet ömrü Anahtarlama işlemleri (milyon)		1	1	1	50	1	1	1	30	2	10
Elektriksel hizmet ömrü Anahtarlama işlemleri (milyon)		0.1	0.1	0.1	0.1	1)	1)	1)	0.1	0.1	0.1
Güç kaybı											
Nominal güçte cihaz başına Maksimum güç kaybı	W	3	3	3	1	5	5	9	10	5	4
Anahtarlama kapasiteleri/yük tipleri, yükler											
Dirençli yük	W	3680	3680	4600	2300	3680	3680	3680	3680	1840	1840
Minimum anahtarlama kapasitesi	(V/mA)	12/100	12/100	12/100	24/10	12/100	12/100	12/100	1)	5/100	24/10
DC anahtarlama kapasitesi	V/A	24/10	24/16	24/20	30/10	24/10	24/10	24/10	24/16	24/8	30/10
Maksimum kapasitif yük	F	200	200	200	35	140	200	200	35	35	35
Ampuller											
Ampuller	W	2300	3680	3680	1000	2500	3680	3680	1000	1000	1000
Halojen lamba 230 V	W	2300	3680	3680	1000	2500	3680	3680	1000	1000	1000
Klasik (endüktif) transformatörlü LV halojen lamba	VA	1200	2000	2000	500	500	2000	2000	500	200 ... 500	200 ... 500
T5/T8 flüoresan lambalar											
Doğrultulmamış	VA	2300	3680	3680	500	2500	3680	3680	500	500	500
Paralel doğrultulmuş (maksimum mümkün C'de)	W	1500	2500	2500	2 x 58	1300	2500	2500	2 x 58	2 x 58	2 x 58
DUO devresi	VA	1500	3680	3680	1000	2500	3680	3680	1000	1000	1000
ECG Osram QTI 1 x 28/54W	Ünitel er	37	56	59	37	59	59	59	59	22	22
ECG Osram QTP 1 x 18/24/36 W	Ünitel er	16	31	31	14	31	31	31	14	14	14
ECG Osram QTP 1 x 58 W	Ünitel er	11	21	21	10	21	21	21	10	10	10
ECG Osram QTP 2 x 18/24/58 W; 3 x 18 W; 4 x 18 W	Ünitel er	5	9	9	5	9	9	9	5	5	5
Kompakt lambalar											
Doğrultulmamış	VA	1600	3680	3680	500	1600	3680	3680	500	500	500
Paralel doğrultulmuş (maksimum mümkün C'de)	W	1100	2500	2500	300	1100	3000	3000	300	300	300
ECG Osram Duluxtronics DT	Ünitel er	15	25	25	15	25	25	25	25	15	15
Cıva-buhar lambası											
ECG Osram PTI 35/220-240S	Ünitel er	7	14	14	7	14	14	14	7	7	7
ECG Osram PTI 70/220-240S	Ünitel er	4	8	8	4	8	8	8	4	4	4

1) İstek üzerine:

Tüm teknik özellikler için aşağıdaki adrese bakınız: www.siemens.com/gamma-td.

N 567/12 anahtar aktörleri	N 567/22 anahtar aktörleri	GE 561/02 ikili çıkışlar	GE 561/11 wave anahtar aktörleri GE 561/11 wave anahtar aktörleri	UP 562 ikili çıkışlar UP 562/11 ikili çıkışlar	AP 511/10 anahtar aktörleri	AP 562/31 anahtar aktörleri	N 502 kombinasyon anahtar aktörleri	Çok amaçlı N 670 giriş/çıkış modülleri
2	10	10	16	10	16	6	16	10
	500	500	500	500	500	500	500	500
1)	80/20		80/20	110/50	400/20	400/20	80/20	110/50
230	230	230	230	230	230	230	230	230
20	30	50	30	10	5	5	30	10
0.1	0.1	0.1	0.1	0.1	0.1	0.1		0.1
5	9	2	4	2	2	1	13	9
460	2300	2300	3680	2300	3680	1380	3680	2300
5/10	24/100	24/10	24/100	24/10		1)	24/100	24/100
24/8	24/10	30/10	24/16	30/10		1)	24/16	30/10
12	35	35	35	35	105	105	35	35
500	1000	1000	1000	1000	2500	1380	1000	1000
500	1000	1000	1000	1000	2200	1000	1000	1000
200	500	500	500	200 ... 500	1000	1000	500	200 ... 500
200	500	500	500	500	28 x 58	1380	500	500
200	2 x 58	2 x 58	2 x 58	2 x 58	15 x 58	15 x 58	2 x 58	2 x 58
200	1000	1000	1000	1000	28 x 58	1380	1000	1000
11	37	37	59	37	59	26	59	37
7	14	14	14	14	28	28	14	14
5	10	10	10	10	21	21	10	10
2	5	5	5	5	9	9	5	5
200	500	500	500	500		1)	500	500
200	300	300	300	300		1)	300	300
7	15	15	15	15	25	25	15	15
3	7	7	7	7	14	14	7	7
2	4	4	4	4	8	8	4	4

Anahtar/kısma aktörleri

Teknik özellikler

Anahtar/kısma aktörleri için kanal başına yük verileri

		N 525/02 anahtar/kısma aktörleri	N 526/02 anahtar/kısma aktörleri	N 526E02 anahtar/kısma aktörleri
Kontak akımı				
Nominal akım, AC	A	16	6	16
Açma sırasında maksimum tepe akımı (birden fazla varsa, en yüksek akım değeri geçerlidir)	A/ms	[1]	120/20	400/0.15
Kontak gerilimi				
Nominal gerilim, AC	V	230	230	230
Hizmet ömrü				
Mekanik hizmet ömrü Anahtarlama işlemleri (milyon)		[1]	10	1
Elektriksel hizmet ömrü Anahtarlama işlemleri (milyon)		0.05	0.4	[1]
Güç kaybı				
Nominal güçte cihaz başına Maksimum güç kaybı	W	2	6	9
Anahtarlama kapasiteleri/yük tipleri, yükler				
Dirençli yük	W	3680	1380	3680
Minimum anahtarlama kapasitesi	(V/mA)	12/500	[1]	12/100
DC anahtarlama kapasitesi	V/A	30/16	30/8	24/10
Maksimum kapasitif yük	F	48	163	140
Ampuller				
Ampuller	W	2000	1380	2500
Halojen lamba 230 V	W	2000	1380	2500
Klasik (endüktif) transformatörlü LV halojen lamba	VA	[1]	500	500
T5/T8 flüoresan lambalar				
Doğrultulmamış	VA	2000	1380	2500
Paralel doğrultulmuş (maksimum mümkün C'de)	W	25 x 58	1380	1300
DUO devresi	VA	2000	1380	2500
ECG Osram QTI 1 x 28/54W	Ünitel er	59	22	59
ECG Osram QTP 1 x 18/24/36 W	Ünitel er	13	9	31
ECG Osram QTP 1 x 58 W	Ünitel er	10	6	21
ECG Osram QTP 2 x 18/24/58 W; 3 x 18 W; 4 x 18 W	Ünitel er	5	2	9
Kompakt lambalar				
Doğrultulmamış	VA	2000	1380	1600
Paralel doğrultulmuş (maksimum mümkün C'de)	W	920	1380	1100
ECG Osram Duluxtronics DT	Ünitel er	13	9	25
Cıva-buhar lambası				
ECG Osram PTI 35/220-240S	Ünitel er	8	4	14
ECG Osram PTI 70/220-240S	Ünitel er	5	2	8

[1] İstek üzerine:

Tüm teknik özellikler için aşağıdaki adrese bakınız: www.siemens.com/gamma-td.

Teknik özellikler

Kapayıcı/panjur aktörleri için kanal başına yük verileri

		N 501 kombinasyon kapayıcı/panjur aktörleri	N 521 kapayıcı/panjur aktörleri	N 523/02 kapayıcı/panjur aktörleri N 523/03 stor aktörleri N 523/04 kapayıcı/panjur aktörleri	N 523/11 kapayıcı/panjur aktörleri	N 522/03 kapayıcı/panjur aktörleri	N 524 kapayıcı/panjur aktörleri	UP 520 kapayıcı/panjur aktörleri UP 520/11 kapayıcı/panjur aktörleri	UP 520 kapayıcı/panjur aktörleri	GE 521/02 kapayıcı/panjur aktörleri
Kontak akımı										
Anma akımı	A	6 (AC)	6 (AC)	6 (AC)	6 (AC)	8 (AC)	1 (DC)	6 (AC)	6 (AC)	6 (AC)
AC3 çalıştırma (p.f. = 0.45)	VA	200	500	200	200	200	200	500	1000	500
Kontak gerilimi										
Anma gerilimi	V	230 AC	230 AC	230 AC	230 AC	230 AC	24 DC	230 AC	230 AC	230 AC
Hizmet ömrü										
Mekanik hizmet ömrü Anahtarlama işlemleri (milyon)		20	50	20	20	20	20	10	1)	50
Elektriksel hizmet ömrü Anahtarlama işlemleri (milyon)		0.1	0.1	0.1	0.1	0.1	0.1	0.1	1)	0.1
Güç kaybı										
Nominal güçte cihaz başına Maksimum güç kaybı	W	7	2	3	5	8	6	1)	1)	1)
Anahtarlama kapasiteleri/yük tipleri, yükler										
Dirençli yük	W	1380	1380	1380	1380	1840	24	1380	1)	1380
Minimum anahtarlama kapasitesi	(V/mA)	5/10	24/10	5/10	5/10	5/10	5/10	24/10	1)	24/10
DC anahtarlama kapasitesi	V/A	24/8	30/10	24/8	24/8	24/8	24/8	30/10	1)	30/10

1) ıstek üzerine:

Tüm teknik özellikler için aşağıdaki adrese bakınız:
www.siemens.com/gamma-td.

Notlar

20/2 Katalog Notlar
20/3 Sipariş Bilgileri
20/4 Kalite Yönetimi
20/5 Siemens iletişim Bilgileri
20/6 Çevrimiçi Hizmetler
20/7 Servis & Destek
20/9 Kapsamlı destek A - Z için
20/10 Konu Dizini
20/12 Sipariş Numarası Dizini
20/19 Satış ve Teslimat Koşulları

Katalog Notları

Genel Bakış

Ticari markalar

Tüm ürün isimleri Siemens AG veya tedarikçi şirketlerin tescilli ticari markaları veya ürün isimleri olabilir, bu isimlerin üçüncü şahıslar tarafından kendi amaçları için kullanılması sahibinin haklarının ihlal edilmesine neden olabilir.

Değişiklikler

Bu katalogun sayfalarında aksi belirtilmedikçe, tüm teknik veriler, boyutlar ve ağırlıklar önceden bildirim yapılmadan değiştirilebilir.

Boyutlar

Tüm boyutlar mm cinsinden verilmiştir.

Görüntüler

Çizimler bağlayıcı değildir.

Teknik veriler

Bu katalogda bulunan teknik veriler bilgi verme amacıyla kullanılmıştır. Montaj, çalıştırma ve bakım sırasında, talimat kılavuzlarına ve ürün üzerindeki çalıştırma talimatlarına uyulmalıdır.

Daha fazla teknik bilgi aşağıdaki adreste mevcuttur:
www.siemens.com/lowvoltage/support

- Ürün Listesi başlığı altında:
  - Teknik özellikler
- Giriş Listesi başlığı altında:
  - Güncellemeler
  - ındirme
  - Sık Sorulan Sorular
  - Kılavuzlar
  - Karakteristik eğrileri
  - Sertifikalar

Yapılandırıcılar aşağıdaki adreste bulunabilir:
www.siemens.com/lowvoltage/configurators

Montaj, çalıştırma ve bakım

Montaj, çalıştırma ve bakım sırasında, talimat kılavuzlarına ve ürün üzerindeki çalıştırma talimatlarına uyulmalıdır.

Genel Bakış

Özel versiyonların sipariş edilmesi

Katalogda listelenen standart versiyonlardan farklı ürünleri sipariş ederken, gösterilen Sipariş numarasına **"–Z"** eklenmeli ve alfanümerik sipariş kodlarını veya düz metin kullanarak istenen özellikler belirtilmelidir.

Çok küçük miktarlarda sipariş

Küçük siparişlerde, siparişin işlenmesi ile ilgili maliyetler siparişin değerinden daha fazladır. Bu nedenle, küçük siparişleri birleştirmenizi öneriyoruz. Bunun mümkün olmaması halinde, küçük bir işlem ücreti almamız gerekmektedir: net ürün değeri e 250 düşük siparişler için işleme ve faturalama maliyetlerimizi karşılamak için e 20 ek ücret alıyoruz.

Ürün Seçimi ve Sipariş Verileri Hakkında Açıklamalar

Teslimat süresi sınıfı(DT)

LK	Anlamı
}	Tercih edilen tip
A	ıki iş günü
B	Bir hafta
C	Üç hafta
D	Altı hafta
X	ıstek üzerine:

Tercih edilen tip cihazlar, fabrikadan derhal teslim edilen cihazlardır, yani 24 saat içinde gönderilirler.

Normal ürün miktarları genellikle siparişinizin ilgili bölüme ulaşmasından sonra belirtilen süre içinde teslim edilir.

Olağanüstü durumlarda, gerçek teslimat süresi belirtilenden farklı olabilir.

Teslimat süreleri Siemens AG'deki depo için geçerlidir (gönderilmeye hazır ürünler).

Taşıma süreleri varış noktasına ve nakliye şekline bağlıdır. Almanya için standart nakliye süresi bir gündür.

Burada belirtilen teslimat süresi sınıfları 10/2010 tarihindeki durumu gösterir. Bu bilgileri sürekli olarak optimize edilmektedir. Güncel bilgiler aşağıdaki adreste bulunabilir www.siemens.com/industrymall.

Fiyat birimleri (PE)

Fiyat birimi, belirtilen fiyatın ve ağırlığın geçerli olduğu birimlerin, setlerin veya ölçümlerin sayısını gösterir.

PKG*/VPE (paket boyutu/paket birimi)

Paket boyutu/paket birimi, dış paketteki birimlerin, setlerin veya ölçümlerin sayısını göstermektedir.

- PS/P (paket boyutu/paket birimi) sütunundaki **ilk basamak** minimum sipariş miktarını gösterir. Bu miktarda veya bu miktarın katlarında sipariş edebilirsiniz.
- PS/P (paket boyutu/paket birimi) sütunundaki **ikinci basamak** daha büyük paketlerde (örneğin bir kartonda) bulunan birimlerin sayısını göstermektedir. Ürünün daha büyük paketlerde teslim edilmesini istiyorsanız, bu miktarda veya bu miktarın katlarında sipariş vermelisiniz.

Örnekler:

PS/P. birim	Anlamı
1 birim	Bu miktarda veya bu miktarın katlarında sipariş edebilirsiniz.
5 birim	Örneğin, beş birim bir poşet içinde bulunmaktadır. Poşetler açılamayacağından, sadece poşette bulunan miktarın katlarında sipariş verebilirsiniz: 5, 10, 15, 20 v.s..
5/100 birim	Örneğin, bir karton her biri 5 birim içeren 20 poşet içermektedir, yani toplam 100 birim içermektedir. Sadece karton teslimatı yapılabiliyorsa, karton miktarının katlarında sipariş vermelisiniz: 100, 200, 300 v.s.. 220 birim sipariş edildiğinde aşağıdaki şekilde teslim edilecektir: Her biri 100 birim içeren 2 karton (= 200 birim) ve her biri 5 birim içeren 4 poşet (= 20 birim).

Fiyat grupları (PG)

Her bir ürün bir fiyat grubuna atanmıştır.

Ağırlık

Belirtilen ağırlık kg cinsinden net ağırlıktır ve fiyat birimine (PE) atıfta bulunur.

Örnekler:

LK	Sipariş No.	Fiyat PU	PU (BİRİM, SET, M)	PG/ VPE	PG
}	**5TG2 551-0**		1	1/10 birim	021

LK: Tercih edilen tip
PU: Bir birim (fiyatın belirlenmesini sağlayan)
PS/P. birim: 1 = minimum sipariş miktarı / 10 = karton başına miktar
PG: 021

LK	Sipariş No.	Fiyat PU	PU (BİRİM, SET, M)	PG/ VPE	PG
A	**5TG4 324**		1	1/10 set*	021

LK: A = iki iş günü
PU: Bir set, örneğin 4 birim
PS/P. birim: Minimum sipariş miktarı bir settir
PG: 021
* Seçim ve sipariş verilerinde bir setin 4 birimden oluştuğu gösterilmektedir

Kalite Yönetimi

Genel Bakış

BT LV ış Birimimizdeki kalite yönetim sistemi uluslararası EN ISO 9001 standardına uygundur.

Bu katalogda listelenmiş olan ürün ve sistemler, ISO 9001'e göre VDE onaylı bir kalite yönetim sistemi kullanılarak pazarlanmaktadır.

VDE sertifikası

Siemens AG
Endüstri Sektörü
Bina Teknolojileri Bölümü

Alçak Gerilim Dağıtımı (I BT LV)
Reg. No. : 40017/QM/03.06

Sertifikalar

Alçak gerilim güç dağıtımı ve elektrik tesisatı ürünleri için mevcut sertifikalar (CE, UL, CSA, FM, nakliye onayları) hakkında bilgiler ınternette aşağıdaki adresten erişilebilir:

www.siemens.com/lowvoltage/support

Giriş Listesinde sertifika tipini (genel ürün onayı, patlama önleme, test sertifikası, gemi üretimi,...) bir filtre ölçütü olarak kullanabilirsiniz.

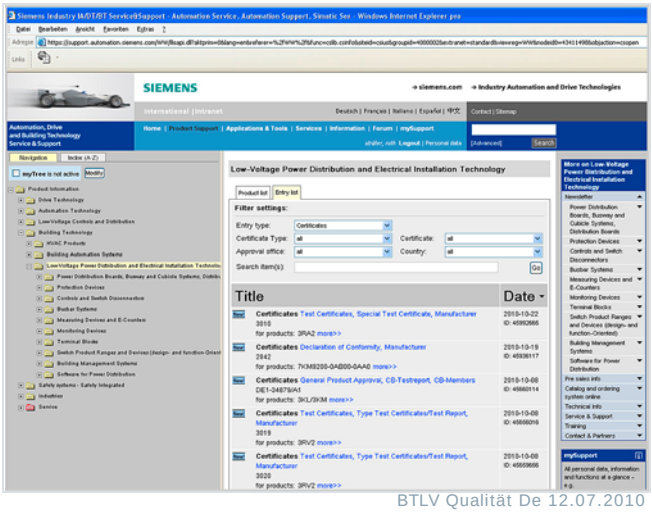

BTLV Qualität De 12.07.2010

Siemens Industry'deki İletişim Bilgileri

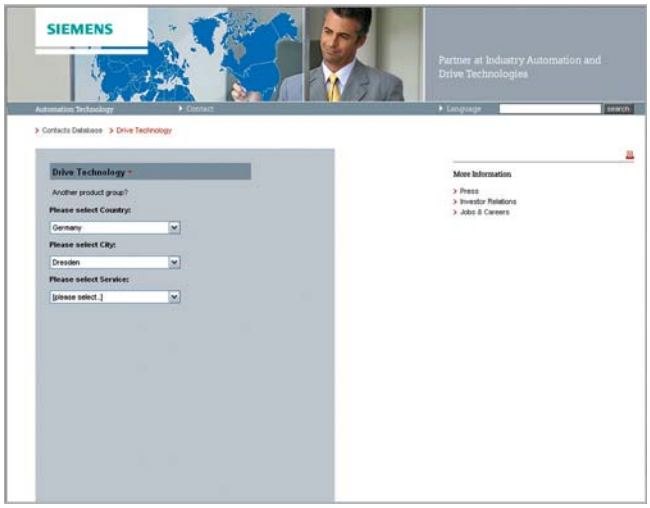

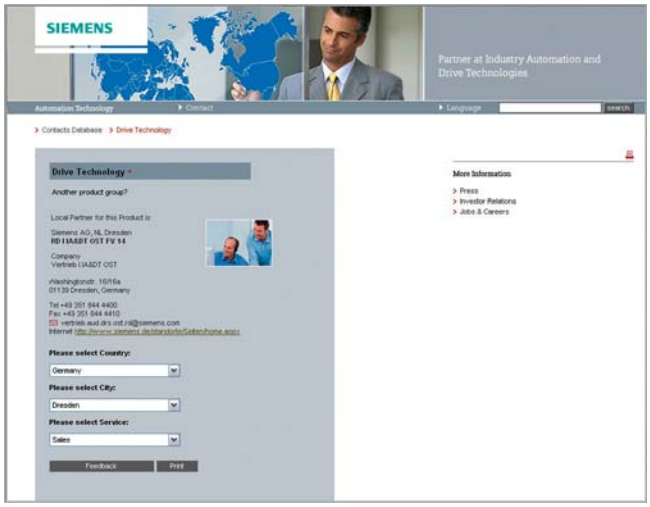

Siemens Industry'de 85.000'den fazla kişi kararlı bir şekilde aynı hedef içinde çalışmaktadır: rekabet gücünüzün uzun vadeli olarak iyileştirilmesi. Bu hedef için çalışıyoruz. Buna odaklanmamış olmamız sayesinde, yeni standartları belirlemeye devam ediyoruz. Dünya çapında tüm endüstrilerde.

Danışma, satış, eğitim, servis, destek, yedek parça ... tüm Endüstri yelpazesinde yerel olarak ve dünya çapında hizmetinizdeyiz..

Kişisel olarak iletişim kurabileceğiniz kişiyi aşağıdaki adreste bulunan İletişim Bilgileri Veritabanında bulabilirsiniz:
www.siemens.com/automation/partner

Önce aşağıdakileri seçmeniz gerekir:

- Ürün grubu,
- Ülke,
- Şehir,
- Servis.

IA/DT/BTLV Siemens Ansprech De 7.8.10

İnternet ve DVD üzerinde bulunan bilgiler ve sipariş seçenekleri

Web'de Siemens Bina Teknolojileri

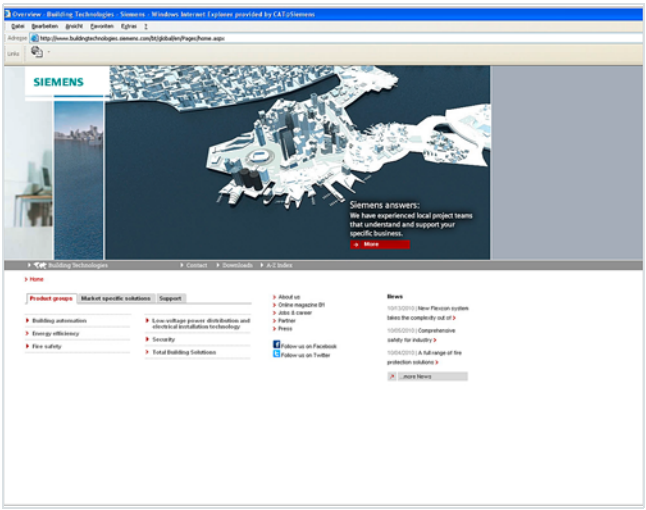

Siemens Bina Teknolojileri bölümü, bina otomasyonu ve ısıtma, havalandırma ve klima sistemlerinden (HLK) yangından koruma, güvenlik, alçak gerilimli güç dağıtımı ve elektrik tesisatı teknolojilerine kadar güvenli ve enerji açısından verimli binalar ve altyapılar oluşturmak için eksiksiz bir yelpazede ürünler ve çözümler sunmaktadır.

Tüm ürünler, sistemler, hizmetler ve destek hizmetleri hakkında kapsamlı bilgi İnternette aşağıdaki adreste açık ve öz bir şekilde bulunabilir:
www.siemens.com/buildingtechnologies

CA 01 Etkileşimli katalogu ile ürün seçimi

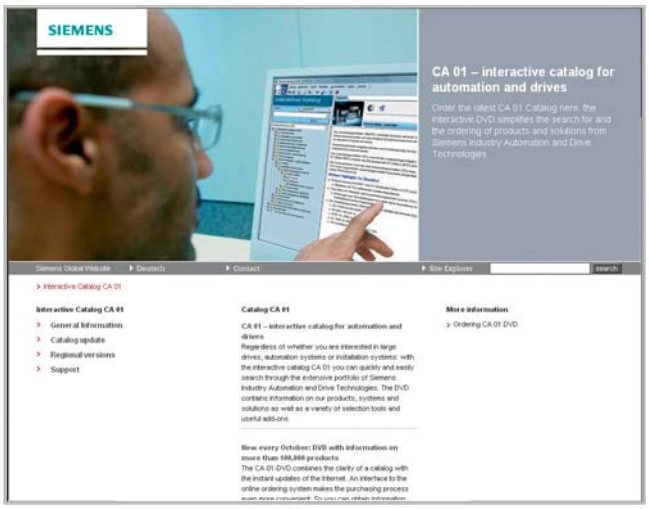

Kullanışlı etkileşimli işlevlerle birlikte ayrıntılı bilgilere erişebilirsiniz:

Etkileşimli katalog CA 01 80.000'den fazla ürün içerir, dolayısıyla Siemens Industry ürün yelpazesinin eksiksiz bir özetini sunar.

Burada otomasyon, anahtar donanımları, tesisat ve tahrikler alanlarında çözümlere ulaşmak için ihtiyacını olan her şeyi bulabilirsiniz.

Tüm bilgiler kolay anlaşılan ve kullanılan bir kullanıcı arabirimine bağlıdır.

ıstediğiniz ürünü seçtikten sonra, faks veya çevrimiçi bağlantı yoluyla, bir düğmeye basarak sipariş verebilirsiniz.

Etkileşimli katalog CA 01 ile ilgili bilgiler ınternette aşağıdaki adreste veya DVD'de bulunabilir:

www.siemens.com/automation/ca01

Endüstri Pazarında Kolay Alışveriş

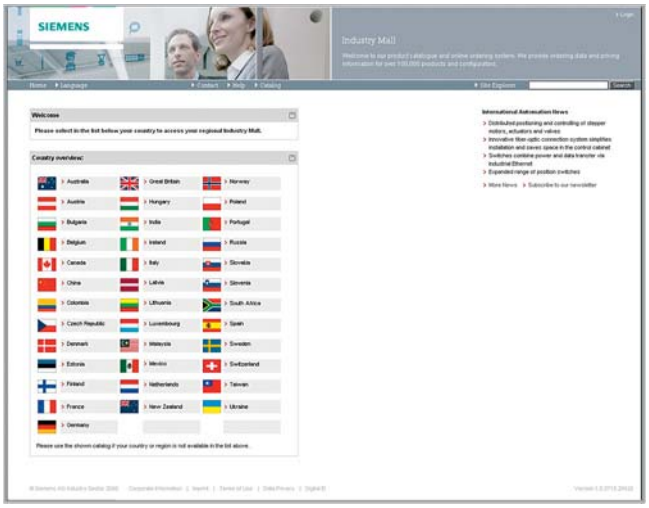

Endüstri Pazarı, Siemens AG'nin ınternetteki sanal mağazasıdır. Burada, elektronik kataloglarda açık ve bilgi verici bir şekilde sunulan geniş bir yelpazedeki ürünlere erişebilirsiniz.

EDIFACT aracılığıyla veri aktarımı, seçimden siparişe ve sipariş izlemeye kadar tüm prosedürün ınternet üzerinden çevrimiçi olarak gerçekleştirilmesini sağlar.

Çeşitli işlevler kapsamlı destek sunar.

Bu işlevler arasında, istenen ürünlerin bulunmasını kolaylaştıran güçlü arama işlevlerini de içerir; daha sonra bu ürünlerin mevcut olup olmadığı hemen kontrol edilebilir. Siparişinizin durumunu kontrol etmenin (ızleme ve Takip) yanında, müşteriye özel indirimler ve tekliflerin listelenmesi de çevrimiçi olarak yapılabilir.

Endüsti Pazarını internette aşağıdaki adreste bulabilirsiniz:

www.siemens.com/industrymall

BTLV Online Services Germany 04.08.2010

Tüm hizmet ömrü boyunca benzersiz ve eksiksiz servis

Genel Bakış

Makine üreticileri, çözüm sağlayıcılar ve tesis operatörleri için: Siemens Endüstri, Otomasyon ve Tahrik Teknolojilerinin sunduğu hizmetler, üretim ve işleme endüstrisinin tüm sektörlerindeki geniş bir yelpazedeki farklı kullanıcılara sunulan kapsamlı hizmetleri içermektedir.

Ürünlerimiz ve sistemlerimizin yanında, planlama ve uygulamadan hizmete almaya ve oradan da bakım ve modernizasyona dek, makinenizin veya tesisinizin hizmet ömrünün her aşamasında değerli destek sağlayan tümleşik ve yapısal hizmetler sunuyoruz.

Servis ve Desteğimiz, Siemens ürünü otomasyon ve tahriklerle ilgili tüm konularda dünya çapında yanınızda olacaktır. Makineleriniz ve tesislerinizin tüm hizmet ömrü boyunca 100'den fazla ülkede yerinde destek sunuyoruz.

Etkin destek ve yanında bilgi birikimi sunan deneyimli uzmanlar

Çevrimiçi destek

Kapsamlı çevrimiçi bilgi platformu, istediğiniz anda, dünyanın her yerinden Hizmet ve Desteklerimize her yönüyle erişmenizi sağlayarak destek sunar.

www.siemens.com/lowvoltage/destek

Teknik Danışmanlık

Projenizi planlama ve tasarlamada destek: Ayrıntılı gerçek durum analizi, hedefin tanımlanması ve ürün ve sistemle ilgili danışmanlıktan otomasyon çözümünün oluşturulmasına dek.

Teknik Destek

Tüm ürünlerimiz ve sistemlerimiz için talebe göre optimize edilmiş geniş bir yelpazede hizmet seçenekleriyle teknik sorular hakkında uzman tavsiyeleri.

www.siemens.com/lowvoltage/technical-support

Eğitim

Pratik bilgi birikimini doğrudan üreticiden
alarak rekabetçi yönünüzü geliştirin.

www.siemens.com/sitrain

Ýletiþim bilgileri Ýnternette aþaðýdaki adreste mevcuttur:
www.siemens.com/automation/partner

Tüm hizmet ömrü boyunca benzersiz ve eksiksiz servis

Mühendislik desteği

Proje mühendisliği ve gereksinimlerinize göre ayarlanmış servislerle geliştirme aşaması sırasında, yapılandırmadan otomasyon projesinin uygulanmasına dek destek.

Alan Hizmeti

Alan Hizmetimiz, makineleriniz ve tesislerinizin daima çalıışır durumda olmasını sağlamak için, hizmete alma ve bakım hizmetleri sunar.

Yedek parçalar

Dünyanın her yerindeki tüm sektörlerde, tesislerin ve sistemlerin sürekli artan bir güvenilirlikle çalışması gerekmektedir. Dünya çapında bir ağ ve optimum lojistik zincirleriyle, daha ilk andan bir çalışamaz durumda kalma durumunu önlemek için ihtiyaç duyduğunuz desteği sağlıyoruz.

Tamir

Arızalı durumda kalma süreleri tesiste sorunlara neden olmanın yanında gereksiz maliyetlere de yol açar. Dünya çapındaki onarım tesislerimizle her ikisini de en aza indirmenize yardımcı olabiliriz.

Optimizasyonu

Makinelerin ve tesislerin hizmet ömrü boyunca, genellikle üretkenliği arttırmak ve maliyetleri azaltmak büyük potansiyel bulunur. Bu potansiyele erişmenize yardımcı olmak için, eksiksiz bir optimizasyon hizmetleri yelpazesi sunuyoruz.

Modernleştirme

Planlama aşamasından hizmete almaya kadar uzanan kapsamlı hizmetlerle, modernizasyonda da desteğimize güvenebilirsiniz.

Servis programları

Servis programlarımız bir otomasyon ve tahrik sistemi veya ürün grubu için seçilmiş servis paketleridir. Ürünleriniz ve sistemlerinizin tüm hizmet ömrünü kapsaması ve optimum şekilde kullanılmalarını desteklemek için her bir servis diğerleri ile koordine edilmiştir.

Bir servis programındaki servisler herhangi bir zamanda esnek şekilde uyarlanabilir ve ayrı olarak kullanılabilir.

Servis programı örnekleri:

- Hizmet Sözleşmesi
- Tesis BT Güvenliği Servisleri
- Tahrik Mühendisliği için Hizmet Ömrü Servisleri • SIMATIC PCS 7 Hizmet Ömrü Servisleri
- SINUMERIK Üretim Mükemmelliği
- SIMATIC Uzaktan Destek Servisleri

Bir bakışta avantajları:

- Daha fazla üretkenlik için arızalı durumda kalma sürelerinin kısaltılması
- Özel olarak hazırlanmış servis kapsamı sayesinde optimize edilen bakım maliyetleri
- Hesaplanabilen, dolayısıyla planlanabilen maliyetler
- Garanti edilen yanıt süreleri ve yedek parça teslimat süreleri sayesinde servis güvenilirliği
- Müşteri servis personeli desteklenir ve ek görevlerin yükünden kurtulur
- Tek bir kaynaktan kapsamlı servis hizmeti, daha az arabirim ve daha fazla uzmanlık

I IA/DT/BT Standard-Anhang En 03.09.2010

İletişim bilgileri internette aşağıdaki adreste mevcuttur:
www.siemens.com/automation/partner

Genel Bakış

Ürün bilgileri	
Web sitesi	Alçak gerilimli güç dağıtımı hakkında hızlı ve hedefe yönelik bilgiler için: www.siemens.com/lowvoltage/
Bülten	Geleceğe dönük ürünlerimiz ve sistemlerimizle ilgili daima güncel bilgiler: www.siemens.com/lowvoltage/newsletter
Ürün bilgileri/üssün ve sistem seçimi	
Bilgi ve indirme merkezi	Geçerli kataloglar, müşteri dergileri, broşürler, demo yazılımlar ve promosyon paketleri: www.siemens.com/lowvoltage/infomaterial
Endüstri Pazarı	Siemens Endüstri Sepeti için kapsamlı bilgi ve sipariş platformu: www.siemens.com/industrymall
Ürün ve Sistem Mühendisliği	
SIMARIS Yazılım araçları	Elektrik güç dağıtımının planlanması ve yapılandırılmasında destek: www.siemens.com/simaris
Yazılım Mühendisliği ALPHA SELECT	Siemens Endüstri Sepetinde bulunan ürünlerle dağıtım panoları ve ölçüm kabinleri için basit ve hızlı yapılandırma: www.siemens.com/alpha-select
Ürün Dokümantasyonu	
Servis ve destek portalı	Planlamadan yapılandırma ve çalıştırmaya dek kapsamlı teknik bilgiler: www.siemens.com/lowvoltage/support
Cax Verileri	Ticari ve teknik ana ürün verileri derlemesi: www.siemens.com/cax
Görüntü veritabanı	Boyut çizimleri ve dahili devre şemaları gibi ürün fotoğrafları ve grafikleri koleksiyonu: www.siemens.de/lowvoltage/bilddb
Ürün eğitimi	
SITRAIN Portalı	Ürünlerimiz, sistemlerimiz ve mühendislik araçlarımızla ilgili kapsamlı eğitim programı: www.siemens.com/lowvoltage/training
Ürün destek hattı	
Teknik destek	Ürünlerimizle ilgili tüm teknik sorular hakkında destek: E-posta: support.automation@siemens.com www.siemens.com/lowvoltage/technical-support

Daha fazla verimlilikle ilgili her konuda, denenmiş ve test edilmiş araçlara, İnternet aracılığıyla hızla ve kolaylıkla erişim ve destek.

© Siemens AG 2010

Konu Dizini

A
Ağ geçitleri 11/12 ... 11/20
Ahşap çerçeveler 1/33
Alüminyum çerçeveler 1/34
Anahtar aktörleri 2/8, 2/9, 3/6, 4/8
Anahtar/kısma aktörleri 4/7, 5/9, 5/15, 5/19, 11/8, 19/19
Anahtarlama işlemleri sayacı 16/3
Analog
- Giriş cihazları 3/7
- Çıkış cihazları 2 /11

Arabirimler
- RS 232 11/12
- USB 11/10

Arabirim dönüştürücüsü 11/12 ... 11/20
Ara çerçeveler 1/36
Arka kenar faz kısıcıları 5/8
Aydınlatma 5/1 ... 5/20

B
Bağlantı elemanları, wave/instabus 11/15, 17/23
Boyalı kapak 14/5
Bus bağlayıcı 14/4
Bus terminalleri 15/3
Bus alıcı-verici modülü Plus 14/4

C-Ç
Cam çerçeveler 1/32
Çalışma saati sayacı 16/3
Çerçeveler 1/29… 1/36
- DELTA miro alüminyum 1/34
- DELTA miro Artist 1/30
- DELTA miro renkli 1/31
- DELTA miro cam 1/32
- DELTA miro ahşap 1/33
- DELTA profil 1/35
- DELTA serisi 1/29
- DELTA stil 1/36
- Kontur 1/35

Çıkış cihazları 2 /1… 2/11
Çok amaçlı giriş/çıkış modülleri 2/11, 3/6, 3/7, 4/7, 7/4, 7/11
Çok amaçlı kısıcılar 5/8
Çok amaçlı kısıcı sys ek parçaları 17/17

D
DCF-77 anten 13/7
Detektör grup terminali 4/8, 9/3
DEHN aşırı gerilim koruması 15/6
DELTA bus bağlayıcılar 1/17, 1/19, 14/5
DELTA i-sistem
- Düğmeler 1/6, 1/12, 1/25, 11/14
- Fan-bobin birimi kumanda birimleri
  - Oteller 1/20, 7/5
  - Ofis 1/20, 7/5
- Hareket detektörü 12/5
- Kapak plakaları 17/9
- Oda sıcaklığı kumanda birimleri 1/23, 7/7
- wave düğmeleri 17/8
- wave kapayıcı/panjur düğmeleri 17/8
- wave/instabus bağlantı elemanları 11/15, 17/23

DELTA serisi
- Çerçeveler 1/29
- Yüzeye monte mahfazalar 1/37

DELTA milenyum
- Aksesuarlar 1/38 ... 1/40
- Duvar bağlantısı kapakları 1/40
- Düğmeler 1/14
- Kablo tutucular 1/40
- Kanal kapağı 1/40
- Kanal tabanı 1/40
- Maskeleme modülleri 1/40
- Oda sıcaklığı kumanda birimleri 1/23, 7/8
- Priz kapakları 1/40
- Sökme araçları 1/40
- Topraklama setleri 1/40
- Uç plakası setleri 1/40

DELTA miro
- Çerçeveler
  - Alüminyum 1/34
  - Artist 1/30 renkli 1/31 cam 1/32 ahşap 1/33

DELTA profil
- Arabirimler 11/10, 11/12
- Çerçeveler 1/35
- Düğmeler 1/7, 1/13, 1/25, 11/14
- Fan-bobin birimi kumanda birimleri
- Ofis 1/21, 7/6
- Oteller 1/21, 7/6
- Görüntüleme birimleri 1/27
- Hareket detektörü 12/5
- Kapak plakaları 17/9
- Oda sıcaklığı kumanda birimleri 1/23, 7/7
- Su sensörleri 9/4, 12/8
- Yüzeye monte mahfazalar 1/37

DELTA reflex
- Duman detektörü "Batterie" 17/21
- wave duman detektörü modülü 17/21

DELTA style
- Arabirimler 11/10
- Ara çerçeveler 1/36
- Çerçeveler 1/36
- Düğmeler 1/8, 1/14, 1/25, 11/14
- Fan-bobin birimi kumanda birimleri
- Ofis 1/21, 7/6
- Oteller 1/21, 7/6
- Fiziksel sensörler 9/4, 12/5, 12/8
- Görüntüleme birimleri 1/27
- Hareket detektörü 12/5
- Kapak plakaları 17/9
- Oda sıcaklığı kumanda birimleri 1/23, 7/8
- Su sensörleri 9/4, 12/8
- Yüzeye monte mahfazalar 1/37

Dış mekan aydınlık sensörü 5/18, 5/20, 12/7
Duman detektörleri 17/21
- Röle modülü 17/21
- wave modülü 17/21

Duvar bağlantısı kapakları 1/40
Duvara monte vericiler "Aktor" wave 17/13, 17/27 wave 17/27
Düğmeler 1/12… 1/14
- Arabirim 3/5
- Yüzeye monte 1/19
- Wave 17/8

E
Ekran 1/26, 1/27
Elektrik enerjisi sayaçları 16/4

F
Fan-bobin birimleri
- Kumanda birimleri 7/11
- Otel çalıştırma cihazları 1/20, 1/21, 7/5, 7/6
- Ofis çalıştırma cihazları 1/20, 1/21, 7/5, 7/6

Fiziksel sensörler 12/1… 12/8
- Aydınlık ve dış ortam sıcaklığı sensörleri 5/20, 7/4
- Hareket detektörü 12/5, 12/6
- Hareket sensörleri 12/5
- Oda sıcaklığı kumanda birimleri 1/23, 7/7, 7/8
- Sıcaklık sensörleri 7/4
- Su sensörleri 9/4, 12/8

G
Giriş cihazları 3/1… 3/6
Giriş/çıkış cihazları 4/1… 4/8
Görselleştirme
- Sunucu 1/52
- Yazılım 1/47 ... 1/51

Görüntüleme birimleri 1/27
Görüntüleme/çalıştırma birimleri 1/26, 1/27
Güç beslemesi 14/9, 18/4, 19/19
Güneşten koruma, parlamadan koruma, günışığının kullanılması 6/1 ... 6/10
Güvenlik 9/1 ... 9/4

H
Haftalık zaman anahtarı 13/6
Hareket detektörü 12/6
Hareket sensörleri 12/5
Hat bağlantı elemanları 14/12
- Hızlı montaj sistemleri 10/1 ... 10/6

© Siemens AG 2010

Subject index

Modüler 10/3, 10/4
Hava durumu sistemleri 6/10
HCVA Aktörleri 7/9 ... 7/11
HCVA sensörleri 7/3

I-İ

IP
Arabirimler 11/6, 14/15
Görüntüleyici 1/52
Kumanda birimleri 11/6, 13/4, 13/6, 14/15
Yönlendiriciler 11/6, 14/12, 14/13, 14/15
Isıtma, soğutma, havalandırma, klima 7/1 ... 7/13
Işık seviyesi kumandaları 5/16 ... 5/20
Işık seviyesi kumanda modülleri 5/17, 5/19
İç mekan aydınlık sensörü 4/7, 5/18, 12/7
İkili
Çıkış 2/9
Çıkış cihazları 2 /3… 2/10
Giriş 3/5
pilli wave girişleri 17/15
İkili çıkış cihazları 2 /3… 2/10
İkili giriş 3/5
İkili giriş cihazları 3/1… 3/6
İzinsiz giriş 9/3

J

Jaluzi aktörleri 6/6

K
Kablo tutucular 1/40
Kaçak 9/4, 12/8
Kanal
Kapaklar 1/40
Tabanlar 140
Kapak plakaları 17/9
Kapak şeritleri 15/3
Kapatıcı/panjur aktörleri 6/6, 6/7
Kapatıcı/panjur kumandası sys ek parçaları 17/19
Kapayıcı/panjur düğmeleri, wave 17/8
Kısıcılar 5/5, 5/8
Arka kenar 5/8
Çok amaçlı 5/8
Kızılötesi
Alıcılar 11/14
Çözücüler 11/14
Duvara monte vericiler 1/25, 1/46
Uzaktan kalibrasyon 5/19
Kızılötesi alıcı çözücülü düğmeler 1/24
KNX/EIB2S7 11/19
Kombinasyon
Anahtar aktörleri 2/9, 3/6, 4/7
Kapatıcı/panjur aktörleri 6/6
Sensör 5/20, 7/4, 12/7, 12/8
Kombinasyon cihazları 4 /1… 4/8

L

LOGO!
12/24 RC 13/10
230RC 13/10
AM2 RTD 13/10
LOGO!/KNX iletişim modülleri 11/17, 13/11

M

Mantık çalıştırma modülü 13/4
Mantık modülleri 13/2, 13/3, 13/4
Maskeleme modülleri 1/40
Merkezi hava/güneşten koruma sistemleri 6/8
Metin ekranı 1/26, 1/27
Mevcudiyet detektörü 12/6
Mevcudiyet-simülasyon modülü 9/3
Montaj braketi 14/5

O-Ö

OBELISK 13/7
Oda sıcaklığı kumanda birimleri 1/23, 7/7, 7/8
Olay modülü 13/4
Olay, zaman ve mantık modülü 13/4
Omurga bağlantı elemanları 14/12
Özel uygulamalara yönelik cihazlar 5/1 ... 10/6

P

Parlamadan koruma/güneşten koruma aktörleri 6/4 ... 6/7
PC programlama setleri 13/7
Pilli kapı/pencere kontakları, wave 17/19, 17/21
Prizler
Kapaklar 1/40
Wave anahtarı 17/14
Programlanabilir mantık kumanda birimleri 13/8

R

Renkli çerçeveler 1/31
Rüzgar sensörü 6/10, 12/7

S

Senaryo modülleri 13/2, 13/3, 13/4
Senaryo/olay modülleri 13/4
Sıcaklık
Sensörler 7/4, 7/11, 12/8
Sızdırmazlık setleri 1/17, 14/5
SMS kumandaları, düz 10/5, 10/6
Soketler 15/4
Sökme araçları 1/40
Su sensörleri 9/4, 12/8
Sys anahtarlama ek parçaları 17/13

T

Taşınabilir radyo verici, wave 1/46, 17/10
Tekrarlayıcılar, wave 17/28
Tepe yük sınırlayıcı 8/2
Termal tahrik aktörleri 4/7, 7/11
Topraklama setleri 1/40

U

Uç plakası setleri 1/40
Uzaktan Kumandalar
DELTA reflex hareket detektörleri 12/6

V

Veri rayları 15/5
Wave
Bağlantı elemanları 11/15, 17/23
Duvara monte vericiler 17/27
Duvara monte vericiler "Aktor" 17/13, 17/27
Düğmeler 17/8
Kapayıcı/panjur düğmeleri 17/8
Pilli ikili girişler 17/15
Pilli kapı/pencere kontakları 17/19, 17/21
Priz anahtarları 17/14
Reflex duman detektörü modülü 17/21
Taşınabilir radyo verici 1/46, 17/10
Tekrarlayıcılar 17/28

Y

Yedek uzaktan kumanda
DELTA reflex hareket detektörleri 12/6
DELTA reflex hareket detektörü için özel tabanlar 12/6
Yıllık zaman anahtarı 13/6, 13/7
Yük anahtarları 2/8, 2/9, 19/19
Yük yönetimi 8/1 ... 8/2
Yüzeye monte mahfazalar 1/37, 5/18, 5/20, 12/6, 17/9

Z

Zaman modülü 13/4
Zaman/olay modülleri 13/2, 13/3, 13/4

Sipariş Numarası Dizini

Sipariş No.	Sayfa	DT	PU (BİRİM, SET, M)	PS*/ P. BİRİM	PG
4AC2					
4AC2 402	6/10, 12/7	B	1	1 BİRİM	027
5TC1					
5TC1 230	17/17	A	1	1 BİRİM	024
5TC1 231	17/19	A	1	1 BİRİM	024
5TC1 232	17/13	A	1	1 BİRİM	024
5TC1 233	17/13	A	1	1 BİRİM	024
5TC1 290	17/21	A	1	1 BİRİM	024
5TC1 291	17/21	A	1	1 BİRİM	024
5TC7					
5TC7 900	12/6	A	1	1 BİRİM	024
5TC7 901	12/6	A	1	1 BİRİM	024
5TC7 902	12/6	A	1	1 BİRİM	024
5TG1 1					
5TG1 101-0	1/33	A	1	1 BİRİM	021
5TG1 101-1	1/33	A	1	1 BİRİM	021
5TG1 101-2	1/33	A	1	1 BİRİM	021
5TG1 101-3	1/33	A	1	1 BİRİM	021
5TG1 101-4	1/33	A	1	1 BİRİM	021
5TG1 102-0	1/33	A	1	1 BİRİM	021
5TG1 102-1	1/33	A	1	1 BİRİM	021
5TG1 102-2	1/33	A	1	1 BİRİM	021
5TG1 102-3	1/33	A	1	1 BİRİM	021
5TG1 102-4	1/33	A	1	1 BİRİM	021
5TG1 103-0	1/33	A	1	1 BİRİM	021
5TG1 103-1	1/33	A	1	1 BİRİM	021
5TG1 103-2	1/33	A	1	1 BİRİM	021
5TG1 103-3	1/33	A	1	1 BİRİM	021
5TG1 103-4	1/33	A	1	1 BİRİM	021
5TG1 104-0	1/33	A	1	1 BİRİM	021
5TG1 104-1	1/33	A	1	1 BİRİM	021
5TG1 104-2	1/33	A	1	1 BİRİM	021
5TG1 104-3	1/33	A	1	1 BİRİM	021
5TG1 104-4	1/33	A	1	1 BİRİM	021
5TG1 111-0	1/31	A	1	1/10 BİRİMs	021
5TG1 111-1	1/31	A	1	1/10 BİRİMs	021
5TG1 111-2	1/31	A	1	1/10 BİRİMs	021
5TG1 112-0	1/31	A	1	1/10 BİRİMs	021
5TG1 112-1	1/31	A	1	1/10 BİRİMs	021
5TG1 112-2	1/31	A	1	1/10 BİRİMs	021
5TG1 113-0	1/31	A	1	1/10 BİRİMs	021
5TG1 113-1	1/31	A	1	1/10 BİRİMs	021
5TG1 113-2	1/31	A	1	1/10 BİRİMs	021
5TG1 114-0	1/31	A	1	1/10 BİRİMs	021
5TG1 114-1	1/31	A	1	1/10 BİRİMs	021
5TG1 114-2	1/31	A	1	1/10 BİRİMs	021
5TG1 115-0	1/31	A	1	1/3 BİRİMs	021
5TG1 115-1	1/31	A	1	1/3 BİRİMs	021
5TG1 115-2	1/31	A	1	1/3 BİRİMs	021
5TG1 121-0	1/34	A	1	1 BİRİM	021
5TG1 121-1	1/34	A	1	1 BİRİM	021
5TG1 121-2	1/34	A	1	1 BİRİM	021
5TG1 121-3	1/34	A	1	1 BİRİM	021
5TG1 122-0	1/34	A	1	1 BİRİM	021
5TG1 122-1	1/34	A	1	1 BİRİM	021
5TG1 122-2	1/34	A	1	1 BİRİM	021
5TG1 122-3	1/34	A	1	1 BİRİM	021
5TG1 123-0	1/34	A	1	1 BİRİM	021
5TG1 123-1	1/34	A	1	1 BİRİM	021
5TG1 123-2	1/34	A	1	1 BİRİM	021
5TG1 123-3	1/34	A	1	1 BİRİM	021
5TG1 124-0	1/34	A	1	1 BİRİM	021
5TG1 124-1	1/34	A	1	1 BİRİM	021
5TG1 124-2	1/34	A	1	1 BİRİM	021
5TG1 124-3	1/34	A	1	1 BİRİM	021
5TG1 125-0	1/34	A	1	1 BİRİM	021
5TG1 125-1	1/34	A	1	1 BİRİM	021
5TG1 125-2	1/34	A	1	1 BİRİM	021
5TG1 125-3	1/34	A	1	1 BİRİM	021
5TG1 131-0	1/30	C	1	1 BİRİM	021
5TG1 132-0	1/30	C	1	1 BİRİM	021
5TG1 133-0	1/30	C	1	1 BİRİM	021
5TG1 134-0	1/30	C	1	1 BİRİM	021
5TG1 2					
5TG1 201	1/32	A	1	1 BİRİM	021
5TG1 201-1	1/32	A	1	1 BİRİM	021
5TG1 201-2	1/32	A	1	1 BİRİM	021
5TG1 201-3	1/32	A	1	1 BİRİM	021
5TG1 201-4	1/32	A	1	1 BİRİM	021
5TG1 202	1/32	A	1	1 BİRİM	021
5TG1 202-1	1/32	A	1	1 BİRİM	021
5TG1 202-2	1/32	A	1	1 BİRİM	021
5TG1 202-3	1/32	A	1	1 BİRİM	021
5TG1 202-4	1/32	A	1	1 BİRİM	021
5TG1 203	1/32	A	1	1 BİRİM	021
5TG1 203-1	1/32	A	1	1 BİRİM	021
5TG1 203-2	1/32	A	1	1 BİRİM	021
5TG1 203-3	1/32	A	1	1 BİRİM	021
5TG1 203-4	1/32	A	1	1 BİRİM	021
5TG1 204	1/32	A	1	1 BİRİM	021
5TG1 204-1	1/32	A	1	1 BİRİM	021
5TG1 204-2	1/32	A	1	1 BİRİM	021
5TG1 204-3	1/32	A	1	1 BİRİM	021
5TG1 204-4	1/32	A	1	1 BİRİM	021
5TG1 205	1/32	A	1	1 BİRİM	021
5TG1 205-1	1/32	A	1	1 BİRİM	021
5TG1 205-2	1/32	A	1	1 BİRİM	021
5TG1 205-3	1/32	A	1	1 BİRİM	021
5TG1 205-4	1/32	A	1	1 BİRİM	021
5TG1 220	17/9	A	1	1/10 BİRİMs	021
5TG1 250	17/9	A	1	1/10 BİRİMs	021
5TG1 3					
5TG1 321	1/36	A	1	1/10 BİRİMs	021
5TG1 321-1	1/36	A	1	1/10 BİRİMs	021
5TG1 322	1/36	A	1	1/10 BİRİMs	021
5TG1 322-1	1/36	A	1	1/10 BİRİMs	021
5TG1 323	1/36	A	1	1/10 BİRİMs	021
5TG1 323-1	1/36	A	1	1/10 BİRİMs	021
5TG1 324	1/36	A	1	1/10 BİRİMs	021
5TG1 324-1	1/36	A	1	1/10 BİRİMs	021
5TG1 325	1/36	A	1	1/5 BİRİMs	021
5TG1 325-1	1/36	A	1	1/5 BİRİMs	021
5TG1 328	1/36	A	1	1/10 BİRİMs	021
5TG1 328-1	1/36	A	1	1/10 BİRİMs	021
5TG1 330	17/9	A	1	1/10 BİRİMs	021
5TG1 361	1/36	A	1	1/10 BİRİMs	021

* Bu miktarda veya bu miktarın katlarında sipariş.

Sipariş No.	Sayfa	DT	PU (BİRİM, SET, M)	PS*/ P. BİRİM	PG
5TG1 362	1/36	A	1	1/10 BİRİMs	021
5TG1 363	1/36	A	1	1/10 BİRİMs	021
5TG1 364	1/36	A	1	1/10 BİRİMs	021
5TG1 365	1/36	A	1	1/5 BİRİMs	021
5TG1 368	1/36	A	1	1/10 BİRİMs	021
5TG1 370	17/9	A	1	1/10 BİRİMs	021
5TG1 7					
5TG1 701-1	1/35	A	1	1/10 BİRİMs	021
5TG1 761	1/35	A	1	1/10 BİRİMs	021
5TG1 763	1/35	A	1	1/10 BİRİMs	021
5TG1 764	1/35	A	1	1/10 BİRİMs	021
5TG1 770	17/9	A	1	1/10 BİRİMs	021
5TG1 8					
5TG1 801	1/35	A	1	1/10 BİRİMs	021
5TG1 802	1/35	A	1	1/10 BİRİMs	021
5TG1 803	1/35	A	1	1/10 BİRİMs	021
5TG1 804	1/35	A	1	1/10 BİRİMs	021
5TG1 810	17/9	A	1	1/10 BİRİMs	021
5TG1 825	1/37	A	1	1/5 BİRİMs	021
5TG1 826	1/37	A	1	1/5 BİRİMs	021
5TG1 831	1/35	A	1	1/10 BİRİMs	021
5TG1 832	1/35	A	1	1/10 BİRİMs	021
5TG1 833	1/35	A	1	1/10 BİRİMs	021
5TG1 834	1/35	A	1	1/10 BİRİMs	021
5TG1 840	17/9	A	1	1/10 BİRİMs	021
5TG2					
5TG2 551-0	1/29	A	1	1/10 BİRİMs	021
5TG2 551-1	1/29	A	1	1/10 BİRİMs	021
5TG2 551-3	1/29	A	1	1/10 BİRİMs	021
5TG2 551-4	1/29	A	1	1/10 BİRİMs	021
5TG2 551-6	1/29	A	1	1/10 BİRİMs	021
5TG2 551-7	1/29	A	1	1/10 BİRİMs	021
5TG2 552-0	1/29	A	1	1/10 BİRİMs	021
5TG2 552-1	1/29	A	1	1/10 BİRİMs	021
5TG2 552-2	1/29	A	1	1/10 BİRİMs	021
5TG2 552-3	1/29	A	1	1/10 BİRİMs	021
5TG2 552-4	1/29	A	1	1/10 BİRİMs	021
5TG2 552-5	1/29	A	1	1/10 BİRİMs	021
5TG2 552-6	1/29	A	1	1/10 BİRİMs	021
5TG2 552-7	1/29	A	1	1/10 BİRİMs	021
5TG2 552-8	1/29	A	1	1/10 BİRİMs	021
5TG2 553-0	1/29	A	1	1/10 BİRİMs	021
5TG2 553-1	1/29	A	1	1/10 BİRİMs	021
5TG2 553-2	1/29	A	1	1/10 BİRİMs	021
5TG2 553-3	1/29	A	1	1/10 BİRİMs	021
5TG2 553-6	1/29	A	1	1/10 BİRİMs	021
5TG2 554-0	1/29	A	1	1/10 BİRİMs	021
5TG2 554-1	1/29	A	1	1/10 BİRİMs	021
5TG2 554-2	1/29	A	1	1/10 BİRİMs	021
5TG2 554-3	1/29	A	1	1/10 BİRİMs	021
5TG2 554-6	1/29	A	1	1/10 BİRİMs	021
5TG2 555-0	1/29	A	1	1/5 BİRİMs	021
5TG2 555-3	1/29	A	1	1/5 BİRİMs	021
5TG2 555-6	1/29	A	1	1/5 BİRİMs	021
5TG2 558	17/9	A	1	1/10 BİRİMs	021
5TG2 581-0	1/29	A	1	1/10 BİRİMs	021
5TG2 581-1	1/29	A	1	1/10 BİRİMs	021
5TG2 582-0	1/29	A	1	1/10 BİRİMs	021

Sipariş No.	Sayfa	DT	PU (BİRİM, SET, M)	PS*/ P. BİRİM	PG
5TG2 582-1	1/29	A	1	1/10 BİRİMs	021
5TG2 582-2	1/29	A	1	1/10 BİRİMs	021
5TG2 583-0	1/29	A	1	1/10 BİRİMs	021
5TG2 583-1	1/29	A	1	1/10 BİRİMs	021
5TG2 583-2	1/29	A	1	1/10 BİRİMs	021
5TG2 584-0	1/29	A	1	1/10 BİRİMs	021
5TG2 584-1	1/29	A	1	1/10 BİRİMs	021
5TG2 584-2	1/29	A	1	1/10 BİRİMs	021
5TG2 585-0	1/29	A	1	1/5 BİRİMs	021
5TG2 861	1/37	A	1	1/5 BİRİMs	021
5TG2 862	1/37	A	1	1/3 BİRİMs	021
5TG2 863	1/37	A	1	1/2 BİRİMs	021
5TG2 901	1/37	A	1	1/5 BİRİMs	021
5TG2 902	1/37	A	1	1/3 BİRİMs	021
5TG2 903	1/37	A	1	1/2 BİRİMs	021
5TG4					
5TG4 324	1/17, 14/5	A	1	1/10 sets	021
5WG1 1					
5WG1 110-2AB03	14/4	A	1	1 BİRİM	030
5WG1 110-2AB11	14/4	A	1	1 BİRİM	030
5WG1 110-2CB03	14/4	B	1	1 BİRİM	030
5WG1 114-2AB02	14/4	A	1	1 BİRİM	030
5WG1 114-2CB02	14/4	B	1	1 BİRİM	030
5WG1 115-3AB21	1/19	A	1	1 BİRİM	022
5WG1 115-3AB31	1/19	A	1	1 BİRİM	022
5WG1 116-2AB01	1/17, 14/5	A	1	1 BİRİM	030
5WG1 116-2AB11	1/17, 14/5	A	1	1 BİRİM	030
5WG1 116-2AB21	1/17, 14/5	A	1	1 BİRİM	030
5WG1 116-2AB31	1/17, 14/5	A	1	1 BİRİM	030
5WG1 117-2AB11	14/4	A	1	1 BİRİM	030
5WG1 120-1AB02	14/10	A	1	1 BİRİM	030
5WG1 125-1AB01	14/9, 19/19	A	1	1 BİRİM	030
5WG1 125-1AB11	14/9, 19/19	A	1	1 BİRİM	030
5WG1 125-1AB21	14/9, 19/19	A	1	1 BİRİM	030
5WG1 140-1AB03	14/13	A	1	1 BİRİM	030
5WG1 140-1AB13	14/13	A	1	1 BİRİM	030
5WG1 140-7AU02	11/20	C	1	1 BİRİM	030
5WG1 140-7AU22	11/20	C	1	1 BİRİM	030
5WG1 141-1AB02	5/15, 11/8, 19/19	A	1	1 BİRİM	030
5WG1 146-1AB02	11/6, 14/13, 14/15	A	1	1 BİRİM	030
5WG1 146-2AB11	11/12	A	1	1 BİRİM	022
5WG1 146-2AB21	11/12	D	1	1 BİRİM	022
5WG1 146-2AB71	11/12	D	1	1 BİRİM	022
5WG1 146-2EB11	11/10	A	1	1 BİRİM	022
5WG1 146-2EB21	11/10	B	1	1 BİRİM	022
5WG1 146-2EB71	11/10	C	1	1 BİRİM	022
5WG1 148-1AB02	11/12	A	1	1 BİRİM	030
5WG1 148-1AB04	11/12	B	1	1 BİRİM	030
5WG1 148-1AB11	11/10	A	1	1 BİRİM	030
5WG1 148-1AB21	14/15	X	1	1 BİRİM	030
5WG1 148-1AB22	11/6	A	1	1 BİRİM	030
5WG1 151-1AB01	1/52, 11/6, 14/15	A	1	1 BİRİM	030
5WG1 190-7AU01	11/20	X	1	1 BİRİM	030
5WG1 190-8AB01	15/5	A	1	5 BİRİMs	030
5WG1 190-8AB02	15/5	A	1	5 BİRİMs	030
5WG1 190-8AB03	15/5	A	1	5 BİRİMs	030

* Bu miktarda veya bu miktarın katlarında sipariş.

Sipariş Numarası Dizini

Sipariş No.	Sayfa	DT	PU (BİRİM, SET, M)	PS*/ P. BİRİM	PG
5WG1 190-8AB04	15/5	A	1	5 BİRİMs	030
5WG1 190-8AB11	15/5	B	1	5 BİRİMs	030
5WG1 190-8AB12	15/5	B	1	5 BİRİMs	030
5WG1 190-8AB13	15/5	B	1	5 BİRİMs	030
5WG1 190-8AB14	15/5	B	1	5 BİRİMs	030
5WG1 190-8AB21	15/5	B	1	5 BİRİMs	030
5WG1 190-8AB22	15/5	B	1	5 BİRİMs	030
5WG1 190-8AB23	15/5	B	1	5 BİRİMs	030
5WG1 190-8AB24	15/5	B	1	5 BİRİMs	030
5WG1 190-8AB31	15/5	B	1	5 BİRİMs	030
5WG1 190-8AB32	15/5	B	1	5 BİRİMs	030
5WG1 190-8AB33	15/5	B	1	5 BİRİMs	030
5WG1 190-8AB34	15/5	B	1	5 BİRİMs	030
5WG1 190-8AB41	15/5	B	1	5 BİRİMs	030
5WG1 190-8AB42	15/5	B	1	5 BİRİMs	030
5WG1 190-8AB43	15/5	B	1	5 BİRİMs	030
5WG1 190-8AB44	15/5	B	1	5 BİRİMs	030
5WG1 190-8AB51	15/5	B	1	5 BİRİMs	030
5WG1 190-8AB52	15/5	B	1	5 BİRİMs	030
5WG1 190-8AB53	15/5	B	1	5 BİRİMs	030
5WG1 190-8AB54	15/5	B	1	5 BİRİMs	030
5WG1 190-8AD01	15/6	B	1	1 BİRİM	030
5WG1 191-5AB01	15/4	A	1	1 BİRİM	030
5WG1 191-5AB11	15/4	A	1	1 BİRİM	030
5WG1 192-8AA01	15/3	X	1	5 BİRİMs	030
5WG1 193-8AB01	15/3	A	1	25 BİRİMs	030
5WG1 195-3AB01	1/40	D	1	1 M	030
5WG1 195-8AB01	1/40	D	1	1 BİRİM	030
5WG1 195-8AB11	1/40	D	1	1 BİRİM	030
5WG1 195-8AB21	1/40	D	1	1 BİRİM	030
5WG1 195-8AB31	1/40	D	1	1 BİRİM	030
5WG1 195-8AB41	1/40	D	1	1 BİRİM	030
5WG1 195-8AB51	1/40	D	1	1 BİRİM	030
5WG1 196-2AB01	14/5	B	1	10 BİRİMs	030
5WG1 197-8AB01	1/40	D	1	1 M	030
5WG1 198-8AB01	1/40	D	1	1 BİRİM	030
5WG1 2					
5WG1 220-2AB02	3/5	X	1	1 BİRİM	030
5WG1 220-2AB21	3/5	A	1	1 BİRİM	030
5WG1 220-2AB31	3/5	A	1	1 BİRİM	030
5WG1 221-2AB02	1/6, 1/12	B	1	1 BİRİM	022
5WG1 221-2AB03	1/6	B	1	1 BİRİM	022
5WG1 221-2AB12	1/6, 1/12	A	1	1 BİRİM	022
5WG1 221-2AB13	1/6	A	1	1 BİRİM	022
5WG1 221-2AB22	1/6, 1/12	B	1	1 BİRİM	022
5WG1 221-2AB23	1/6	B	1	1 BİRİM	022
5WG1 221-2AB32	1/6, 1/12	A	1	1 BİRİM	022
5WG1 221-2AB33	1/6	B	1	1 BİRİM	022
5WG1 221-2EB01	1/12	B	1	1 BİRİM	022
5WG1 221-2EB11	1/12	A	1	1 BİRİM	022
5WG1 221-2EB21	1/12	B	1	1 BİRİM	022
5WG1 221-2EB31	1/12	A	1	1 BİRİM	022
5WG1 222-2AB02	1/6, 1/12	B	1	1 BİRİM	022
5WG1 222-2AB03	1/6	B	1	1 BİRİM	022
5WG1 222-2AB12	1/6, 1/12	A	1	1 BİRİM	022
5WG1 222-2AB13	1/6	A	1	1 BİRİM	022
5WG1 222-2AB22	1/6, 1/12	B	1	1 BİRİM	022
5WG1 222-2AB23	1/6	B	1	1 BİRİM	022
5WG1 222-2AB32	1/6, 1/12	A	1	1 BİRİM	022

Sipariş No.	Sayfa	DT	PU (BİRİM, SET, M)	PS*/ P. BİRİM	PG
5WG1 222-2AB33	1/6	B	1	1 BİRİM	022
5WG1 222-2EB01	1/12	B	1	1 BİRİM	022
5WG1 222-2EB11	1/12	A	1	1 BİRİM	022
5WG1 222-2EB21	1/12	B	1	1 BİRİM	022
5WG1 222-2EB31	1/12	A	1	1 BİRİM	022
5WG1 223-2AB02	1/6, 1/12	B	1	1 BİRİM	022
5WG1 223-2AB03	1/6	B	1	1 BİRİM	022
5WG1 223-2AB04	1/7	B	1	1 BİRİM	022
5WG1 223-2AB05	1/7, 1/25, 11/14	B	1	1 BİRİM	022
5WG1 223-2AB12	1/6, 1/12	A	1	1 BİRİM	022
5WG1 223-2AB13	1/6	A	1	1 BİRİM	022
5WG1 223-2AB14	1/7	B	1	1 BİRİM	022
5WG1 223-2AB15	1/7, 1/25, 11/14	B	1	1 BİRİM	022
5WG1 223-2AB22	1/6, 1/12	B	1	1 BİRİM	022
5WG1 223-2AB23	1/6	B	1	1 BİRİM	022
5WG1 223-2AB24	1/7	B	1	1 BİRİM	022
5WG1 223-2AB25	1/7, 1/25, 11/14	B	1	1 BİRİM	022
5WG1 223-2AB32	1/6, 1/12	A	1	1 BİRİM	022
5WG1 223-2AB33	1/6	A	1	1 BİRİM	022
5WG1 223-2AB34	1/7	B	1	1 BİRİM	022
5WG1 223-2AB35	1/7, 1/25, 11/14	B	1	1 BİRİM	022
5WG1 231-2AB13	7/9	X	1	1 BİRİM	022
5WG1 231-2AB23	7/9	X	1	1 BİRİM	022
5WG1 231-2AB73	7/9	X	1	1 BİRİM	022
5WG1 231-2EB13	7/9	X	1	1 BİRİM	022
5WG1 231-2EB23	7/9	X	1	1 BİRİM	022
5WG1 237-2AB11	1/23, 7/7	A	1	1 BİRİM	022
5WG1 237-2AB21	1/23, 7/7	B	1	1 BİRİM	022
5WG1 237-2AB31	1/23, 7/7	A	1	1 BİRİM	022
5WG1 237-2EB11	1/20, 7/5	A	1	1 BİRİM	022
5WG1 237-2EB21	1/20, 7/5	B	1	1 BİRİM	022
5WG1 237-2EB31	1/20, 7/5	A	1	1 BİRİM	022
5WG1 237-2FB11	1/20, 7/5	A	1	1 BİRİM	022
5WG1 237-2FB21	1/20, 7/5	B	1	1 BİRİM	022
5WG1 237-2FB31	1/20, 7/5	A	1	1 BİRİM	022
5WG1 240-8CB11	1/35	D	1	10 BİRİMs	022
5WG1 241-2AB11	1/13	A	1	1 BİRİM	022
5WG1 241-2AB12	1/7	A	1	1 BİRİM	022
5WG1 241-2AB13	1/7	B	1	1 BİRİM	022
5WG1 241-2AB21	1/13	C	1	1 BİRİM	022
5WG1 241-2AB22	1/7	C	1	1 BİRİM	022
5WG1 241-2AB23	1/7	B	1	1 BİRİM	022
5WG1 241-2AB71	1/13	B	1	1 BİRİM	022
5WG1 241-2AB72	1/7	B	1	1 BİRİM	022
5WG1 241-2AB73	1/7	B	1	1 BİRİM	022
5WG1 242-2AB11	1/13	B	1	1 BİRİM	022
5WG1 243-2AB12	1/7	B	1	1 BİRİM	022
5WG1 242-2AB21	1/13	C	1	1 BİRİM	022
5WG1 243-2AB22	1/7	B	1	1 BİRİM	022
5WG1 242-2AB71	1/13	B	1	1 BİRİM	022
5WG1 243-2AB72	1/7	B	1	1 BİRİM	022
5WG1 243-2AB11	1/13	A	1	1 BİRİM	022
5WG1 243-2AB13	1/7	B	1	1 BİRİM	022
5WG1 243-2AB21	1/13	C	1	1 BİRİM	022
5WG1 243-2AB23	1/7	B	1	1 BİRİM	022
5WG1 243-2AB71	1/13	B	1	1 BİRİM	022
5WG1 243-2AB73	1/7	B	1	1 BİRİM	022
5WG1 244-2AB11	1/13	A	1	1 BİRİM	022
5WG1 244-2AB21	1/13	C	1	1 BİRİM	022

* Bu miktarda veya bu miktarın katlarında sipariş.

Sipariş Numarası Dizini

Sipariş No.	Sayfa	DT	PU (BİRİM, SET, M)	PS*/ P. BİRİM	PG
5WG1 244-2AB71	1/13	B	1	1 BİRİM	022
5WG1 245-2AB11	1/13	A	1	1 BİRİM	022
5WG1 245-2AB12	1/8	B	1	1 BİRİM	022
5WG1 245-2AB13	1/8	B	1	1 BİRİM	022
5WG1 245-2AB14	1/8	B	1	1 BİRİM	022
5WG1 245-2AB15	1/8, 1/25, 11/14	A	1	1 BİRİM	022
5WG1 245-2AB21	1/13	C	1	1 BİRİM	022
5WG1 245-2AB22	1/8	B	1	1 BİRİM	022
5WG1 245-2AB23	1/8	B	1	1 BİRİM	022
5WG1 245-2AB24	1/8	B	1	1 BİRİM	022
5WG1 245-2AB25	1/8, 1/25, 11/14	C	1	1 BİRİM	022
5WG1 245-2AB71	1/13	B	1	1 BİRİM	022
5WG1 245-2AB72	1/8	B	1	1 BİRİM	022
5WG1 245-2AB73	1/8	B	1	1 BİRİM	022
5WG1 245-2AB74	1/8	B	1	1 BİRİM	022
5WG1 245-2AB75	1/8, 1/25, 11/14	B	1	1 BİRİM	022
5WG1 246-2AB11	1/13	A	1	1 BİRİM	022
5WG1 246-2AB21	1/13	C	1	1 BİRİM	022
5WG1 246-2AB71	1/13	B	1	1 BİRİM	022
5WG1 250-8AB01	1/23, 7/8	D	1	1 BİRİM	030
5WG1 251-3AB11	12/6	A	1	1 BİRİM	030
5WG1 251-3AB21	12/6	A	1	1 BİRİM	030
5WG1 252-2AB13	1/23, 7/7	A	1	1 BİRİM	022
5WG1 252-2AB23	1/23, 7/7	C	1	1 BİRİM	022
5WG1 252-2AB73	1/23, 7/7	A	1	1 BİRİM	022
5WG1 252-2EB11	1/21, 7/6	A	1	1 BİRİM	022
5WG1 252-2EB21	1/21, 7/6	B	1	1 BİRİM	022
5WG1 252-2EB71	1/21, 7/6	A	1	1 BİRİM	022
5WG1 252-2FB11	1/21, 7/6	A	1	1 BİRİM	022
5WG1 252-2FB21	1/21, 7/6	B	1	1 BİRİM	022
5WG1 252-2FB71	1/21, 7/6	A	1	1 BİRİM	022
5WG1 252-2HV11	1/23	C	1	1 BİRİM	030
5WG1 252-4AB02	5/20, 12/7	A	1	1 BİRİM	030
5WG1 253-4AB01	5/20, 12/7	A	1	1 BİRİM	030
5WG1 254-2AB13	1/23, 7/8	A	1	1 BİRİM	022
5WG1 254-2AB23	1/23, 7/8	B	1	1 BİRİM	022
5WG1 254-2AB43	1/23, 7/8	B	1	1 BİRİM	022
5WG1 254-2EB11	1/21, 7/6	A	1	1 BİRİM	022
5WG1 254-2EB21	1/21, 7/6	B	1	1 BİRİM	022
5WG1 254-2EB41	1/21, 7/6	B	1	1 BİRİM	022
5WG1 254-2FB11	1/21, 7/6	A	1	1 BİRİM	022
5WG1 254-2FB21	1/21, 7/6	B	1	1 BİRİM	022
5WG1 254-2FB41	1/21, 7/6	B	1	1 BİRİM	022
5WG1 254-3EY02	5/20, 7/4, 12/7, 12/8	A	1	1 BİRİM	030
5WG1 254-4AB01	5/20, 12/7	A	1	1 BİRİM	030
5WG1 255-2AB11	12/5	A	1	1 BİRİM	022
5WG1 255-2AB12	12/5	A	1	1 BİRİM	022
5WG1 255-2AB21	12/5	B	1	1 BİRİM	022
5WG1 255-2AB22	12/5	B	1	1 BİRİM	022
5WG1 255-2AB71	12/5	A	1	1 BİRİM	022
5WG1 255-2AB72	12/5	A	1	1 BİRİM	022
5WG1 255-4AB01	4/7, 5/15, 5/19	A	1	1 BİRİM	030
5WG1 255-4AB02	4/7, 5/15, 5/19	C	1	1 BİRİM	030
5WG1 255-4AB11	5/19, 12/7	B	1	1 BİRİM	030
5WG1 255-4AB12	5/19, 12/7	B	1	1 BİRİM	030
5WG1 255-4AB13	5/19, 12/7	B	1	1 BİRİM	030
5WG1 255-7AB01	5/19	A	1	1 BİRİM	030
5WG1 257-2AB13	12/5	B	1	1 BİRİM	022

Sipariş No.	Sayfa	DT	PU (BİRİM, SET, M)	PS*/ P. BİRİM	PG
5WG1 257-2AB14	12/5	B	1	1 BİRİM	022
5WG1 257-2AB21	12/5	B	1	1 BİRİM	022
5WG1 257-2AB22	12/5	B	1	1 BİRİM	022
5WG1 257-2AB41	12/5	B	1	1 BİRİM	022
5WG1 257-2AB42	12/5	B	1	1 BİRİM	022
5WG1 257-3AB22	6/10	B	1	1 BİRİM	030
5WG1 257-3AB32	6/10	B	1	1 BİRİM	030
5WG1 257-3AB42	6/10, 12/7	B	1	1 BİRİM	030
5WG1 258-1AB02	7/4, 12/8	B	1	1 BİRİM	030
5WG1 258-2AB11	5/20, 12/6	A	1	1 BİRİM	030
5WG1 258-2AB21	5/20, 12/6	A	1	1 BİRİM	030
5WG1 258-2HB11	12/5	A	1	1 BİRİM	022
5WG1 258-2HB12	12/5	B	1	1 BİRİM	022
5WG1 258-2HB21	12/5	C	1	1 BİRİM	022
5WG1 258-2HB22	12/5	C	1	1 BİRİM	022
5WG1 258-2HB31	12/5	B	1	1 BİRİM	022
5WG1 258-2HB32	12/5	B	1	1 BİRİM	022
5WG1 258-3EB21	5/20, 12/6	A	1	5 BİRİMs	030
5WG1 260-1AB01	3/5	C	1	1 BİRİM	030
5WG1 261-1AB01	3/5	D	1	1 BİRİM	030
5WG1 261-1CB01	3/5, 19/19	D	1	1 BİRİM	030
5WG1 262-1EB01	3/5	A	1	1 BİRİM	030
5WG1 262-1EB11	3/5	A	1	1 BİRİM	030
5WG1 262-4AB02	3/5	A	1	1 BİRİM	030
5WG1 263-1EB01	3/5	A	1	1 BİRİM	030
5WG1 263-1EB11	3/5	A	1	1 BİRİM	030
5WG1 264-1EB11	3/5	A	1	1 BİRİM	030
5WG1 266-1AB01	4/8, 9/3	B	1	1 BİRİM	030
5WG1 272-2AB11	9/4, 12/8	A	1	1 BİRİM	022
5WG1 272-2AB21	9/4, 12/8	C	1	1 BİRİM	022
5WG1 272-2AB71	9/4, 12/8	B	1	1 BİRİM	022
5WG1 281-8AB01	1/14	D	1	1 BİRİM	030
5WG1 282-8AB01	1/14	D	1	1 BİRİM	030
5WG1 283-8AB01	1/14	D	1	1 BİRİM	030
5WG1 285-2AB11	1/14	A	1	1 BİRİM	022
5WG1 285-2AB12	1/8	A	1	1 BİRİM	022
5WG1 285-2AB13	1/8	A	1	1 BİRİM	022
5WG1 285-2AB21	1/14	C	1	1 BİRİM	022
5WG1 285-2AB22	1/8	C	1	1 BİRİM	022
5WG1 285-2AB23	1/8	C	1	1 BİRİM	022
5WG1 285-2AB41	1/14	B	1	1 BİRİM	022
5WG1 285-2AB42	1/8	B	1	1 BİRİM	022
5WG1 285-2AB43	1/8	B	1	1 BİRİM	022
5WG1 286-2AB11	1/14	A	1	1 BİRİM	022
5WG1 286-2AB12	1/9	A	1	1 BİRİM	022
5WG1 286-2AB13	1/9	A	1	1 BİRİM	022
5WG1 286-2AB21	1/14	B	1	1 BİRİM	022
5WG1 286-2AB22	1/9	C	1	1 BİRİM	022
5WG1 286-2AB23	1/9	C	1	1 BİRİM	022
5WG1 286-2AB41	1/14	B	1	1 BİRİM	022
5WG1 286-2AB42	1/9	B	1	1 BİRİM	022
5WG1 286-2AB43	1/9	B	1	1 BİRİM	022
5WG1 287-2AB11	1/14	A	1	1 BİRİM	022
5WG1 287-2AB12	1/9	A	1	1 BİRİM	022
5WG1 287-2AB13	1/9	A	1	1 BİRİM	022
5WG1 287-2AB14	1/9	A	1	1 BİRİM	022
5WG1 287-2AB15	1/9, 1/25, 11/14	A	1	1 BİRİM	022
5WG1 287-2AB21	1/14	B	1	1 BİRİM	022
5WG1 287-2AB22	1/9	C	1	1 BİRİM	022

* Bu miktarda veya bu miktarın katlarında sipariş.

Sipariş Numarası Dizini

Sipariş No.	Sayfa	DT	PU (BİRİM, SET, M)	PS*/ P. BİRİM	PG
5WG1 287-2AB23	1/9	C	1	1 BİRİM	022
5WG1 287-2AB24	1/9	C	1	1 BİRİM	022
5WG1 287-2AB25	1/9, 1/25, 11/14	C	1	1 BİRİM	022
5WG1 287-2AB41	1/14	B	1	1 BİRİM	022
5WG1 287-2AB42	1/9	B	1	1 BİRİM	022
5WG1 287-2AB43	1/9	B	1	1 BİRİM	022
5WG1 287-2AB44	1/9	B	1	1 BİRİM	022
5WG1 287-2AB45	1/9, 1/25, 11/14	B	1	1 BİRİM	022
5WG1 290-7AB11	7/12	B	1	1 BİRİM	030
5WG1 290-7AB81	7/12	B	1	1 BİRİM	030
5WG1 294-8AB01	14/5	B	1	10 BİRİMs	030
5WG1 3					
5WG1 301-1AB01	13/4	A	1	1 BİRİM	030
5WG1 302-1AB01	13/4	B	1	1 BİRİM	030
5WG1 305-1AB01	13/4	A	1	1 BİRİM	030
5WG1 341-1AB01	13/4	A	1	1 BİRİM	030
5WG1 342-1AB01	5/19	B	1	1 BİRİM	030
5WG1 343-1AB01	16/3	B	1	1 BİRİM	030
5WG1 345-1AB01	9/3	A	1	1 BİRİM	030
5WG1 347-1AB02	13/4	A	1	1 BİRİM	030
5WG1 350-1AB01	13/4	B	1	1 BİRİM	030
5WG1 350-1EB01	11/6, 13/4, 13/6, 14/15	A	1	1 BİRİM	030
5WG1 360-1AB01	8/2	B	1	1 BİRİM	030
5WG1 371-5EY01	13/6	A	1	1 BİRİM	030
5WG1 372-5EY01	13/6	A	1	1 BİRİM	030
5WG1 372-5EY02	13/6	A	1	1 BİRİM	030
5WG1 373-5EY01	13/7	B	1	1 BİRİM	030
5WG1 390-3EY01	13/7	A	1	1 BİRİM	030
5WG1 4					
5WG1 420-3AB13	1/25, 1/46	B	1	1 BİRİM	030
5WG1 421-3AB13	1/25, 1/46	B	1	1 BİRİM	030
5WG1 422-3AB13	1/25, 1/46	B	1	1 BİRİM	030
5WG1 425-7AB72	1/25, 1/46	B	1	1 BİRİM	030
5WG1 440-7AB01	11/14	X	1	1 BİRİM	030
5WG1 450-1AB02	11/14	X	1	1 BİRİM	030
5WG1 5					
5WG1 501-1AB01	3/6, 4/7, 6/6	B	1	1 BİRİM	030
5WG1 502-1AB01	2/9, 3/6, 4/7	B	1	1 BİRİM	030
5WG1 510-1AB03	2/8	A	1	1 BİRİM	030
5WG1 510-1AB04	2/8	A	1	1 BİRİM	030
5WG1 511-1AB02	2/9	B	1	1 BİRİM	030
5WG1 511-2AB10	2/10, 3/6, 4/8	A	1	1 BİRİM	030
5WG1 512-1AB01	2/9	A	1	1 BİRİM	030
5WG1 512-1AB11	2/8	B	1	1 BİRİM	030
5WG1 512-1AB21	2/8	B	1	1 BİRİM	030
5WG1 512-1CB01	2/9, 19/19	B	1	1 BİRİM	030
5WG1 513-1AB11	2/8	B	1	1 BİRİM	030
5WG1 520-2AB01	6/7	A	1	1 BİRİM	030
5WG1 520-2AB11	6/7	A	1	1 BİRİM	030
5WG1 520-2AB31	3/6, 4/8, 6/7	A	1	1 BİRİM	030
5WG1 521-1AB01	6/7	A	1	1 BİRİM	030
5WG1 521-4AB02	6/7	A	1	1 BİRİM	030
5WG1 522-1AB03	6/6	A	1	1 BİRİM	030
5WG1 523-1AB02	6/6	A	1	1 BİRİM	030
5WG1 523-1AB03	6/6	A	1	1 BİRİM	030
5WG1 523-1AB04	6/6	A	1	1 BİRİM	030
5WG1 523-1AB11	6/6	A	1	1 BİRİM	030
5WG1 523-1CB04	6/6, 19/19	A	1	1 BİRİM	030

Sipariş No.	Sayfa	DT	PU (BİRİM, SET, M)	PS*/ P. BİRİM	PG
5WG1 524-1AB01	6/7	A	1	1 BİRİM	030
5WG1 525-1AB02	5/15	D	1	1 BİRİM	030
5WG1 525-1EB01	5/15, 11/8	A	1	1 BİRİM	030
5WG1 525-2AB01	5/8	A	1	1 BİRİM	030
5WG1 525-2AB11	5/8	A	1	1 BİRİM	030
5WG1 525-2AB31	3/6, 4/8, 5/8	A	1	1 BİRİM	030
5WG1 526-1AB02	4/7, 5/15, 5/19	A	1	1 BİRİM	030
5WG1 526-1EB02	5/15, 19/19	A	1	1 BİRİM	030
5WG1 527-1AB31	5/8	B	1	1 BİRİM	030
5WG1 527-1AB41	5/8	B	1	1 BİRİM	030
5WG1 527-1AB51	5/8	B	1	1 BİRİM	030
5WG1 528-1AB31	5/8	B	1	1 BİRİM	030
5WG1 528-1AB41	5/8	B	1	1 BİRİM	030
5WG1 540-5AS01	7/11	B	1	1 BİRİM	030
5WG1 540-5AS11	7/11	A	1	1 BİRİM	030
5WG1 540-8AS01	7/11	A	1	1 BİRİM	030
5WG1 561-4AB02	2/9	A	1	1 BİRİM	030
5WG1 561-7AH01	7/13	B	1	1 BİRİM	030
5WG1 561-7AH02	7/13	B	1	1 BİRİM	030
5WG1 561-7AH03	7/13	B	1	1 BİRİM	030
5WG1 561-7AH04	7/13	B	1	1 BİRİM	030
5WG1 561-8AH01	7/13	B	1	1 BİRİM	030
5WG1 561-8AH02	7/13	B	1	1 BİRİM	030
5WG1 561-8AH03	7/13	B	1	1 BİRİM	030
5WG1 561-8AH04	7/13	B	1	1 BİRİM	030
5WG1 561-8AH05	7/13	B	1	1 BİRİM	030
5WG1 561-8AH06	7/13	B	1	1 BİRİM	030
5WG1 562-1AB02	2/9	A	1	1 BİRİM	030
5WG1 562-1AB11	2/8	B	1	1 BİRİM	030
5WG1 562-2AB01	2/9	A	1	1 BİRİM	030
5WG1 562-2AB11	2/9	A	1	1 BİRİM	030
5WG1 562-2AB31	2/9, 3/6, 4/8	A	1	1 BİRİM	030
5WG1 567-1AB01	2/8	A	1	1 BİRİM	030
5WG1 567-1AB11	2/8	A	1	1 BİRİM	030
5WG1 567-1AB12	2/8	A	1	1 BİRİM	030
5WG1 567-1AB22	2/8	B	1	1 BİRİM	030
5WG1 584-2AB21	1/27	B	1	1 BİRİM	022
5WG1 584-2AB41	1/27	B	1	1 BİRİM	022
5WG1 585-2AB01	1/27	X	1	1 BİRİM	022
5WG1 585-2AB11	1/27	A	1	1 BİRİM	022
5WG1 585-2AB21	1/27	C	1	1 BİRİM	022
5WG1 585-2AB71	1/27	B	1	1 BİRİM	022
5WG1 587-2AB01	1/27	B	1	1 BİRİM	022
5WG1 587-2AB02	1/27	B	1	1 BİRİM	022
5WG1 587-2AB11	1/27	A	1	1 BİRİM	022
5WG1 587-2AB12	1/27	A	1	1 BİRİM	022
5WG1 587-2AB21	1/27	B	1	1 BİRİM	022
5WG1 587-2AB22	1/27	B	1	1 BİRİM	022
5WG1 587-2AB31	1/27	A	1	1 BİRİM	022
5WG1 587-2AB32	1/27	A	1	1 BİRİM	022
5WG1 588-2AB12	1/44	B	1	1 BİRİM	030
5WG1 588-2AB13	1/43	B	1	1 BİRİM	030
5WG1 588-2AB22	1/44	B	1	1 BİRİM	030
5WG1 588-2AB23	1/43	B	1	1 BİRİM	030
5WG1 588-8AB02	1/44	B	1	1 BİRİM	030
5WG1 588-8AB03	1/44	B	1	1 BİRİM	030
5WG1 588-8AB04	1/44	B	1	1 BİRİM	030
5WG1 588-8AB05	1/44	B	1	1 BİRİM	030
5WG1 588-8AB12	1/43	B	1	1 BİRİM	030

* Bu miktarda veya bu miktarın katlarında sipariş.

Sipariş Numarası Dizini

Sipariş No.	Sayfa	DT	PU (BİRİM, SET, M)	PS*/ P. BİRİM	PG
5WG1 588-8AB13	1/43	B	1	1 BİRİM	030
5WG1 588-8AB14	1/43	B	1	1 BİRİM	030
5WG1 588-8AB15	1/43	B	1	1 BİRİM	030
5WG1 588-8EB01	1/43, 1/44	B	1	1 BİRİM	030
5WG1 6					
5WG1 605-1AB01	4/7, 7/12	A	1	1 BİRİM	030
5WG1 605-1AB11	4/7, 7/12	A	1	1 BİRİM	030
5WG1 611-3AL01	10/4	B	1	1 BİRİM	030
5WG1 611-3AL11	10/4	B	1	1 BİRİM	030
5WG1 611-3AL21	10/4	B	1	1 BİRİM	030
5WG1 611-3AL31	10/4	B	1	1 BİRİM	030
5WG1 611-3AL51	10/4	B	1	1 BİRİM	030
5WG1 611-3AL61	10/4	B	1	1 BİRİM	030
5WG1 631-3AL01	10/6	B	1	1 BİRİM	030
5WG1 631-3AL02	10/6	B	1	1 BİRİM	030
5WG1 631-3AL11	10/6	B	1	1 BİRİM	030
5WG1 631-3AL12	10/6	B	1	1 BİRİM	030
5WG1 631-3AL21	10/6	B	1	1 BİRİM	030
5WG1 631-3AL22	10/6	B	1	1 BİRİM	030
5WG1 631-3AL32	10/6	B	1	1 BİRİM	030
5WG1 631-3AL43	10/6	B	1	1 BİRİM	030
5WG1 631-3AL44	10/6	B	1	1 BİRİM	030
5WG1 631-3AL51	10/6	B	1	1 BİRİM	030
5WG1 631-3AL52	10/6	B	1	1 BİRİM	030
5WG1 631-3AL62	10/6, 11/16, 18/5	B	1	1 BİRİM	030
5WG1 670-1AB03	2/11, 3/7, 4/7, 7/4, 7/12	A	1	1 BİRİM	030
5WG1 8					
5WG1 810-0EY01	13/7	B	1	1 BİRİM	030
5WG1 810-8EY01	13/7	B	1	1 BİRİM	030
5WG1 810-8EY02	13/7	B	1	1 BİRİM	030
5WG3					
5WG3 110-2AB01	17/27	A	1	1 BİRİM	030
5WG3 110-2AB11	17/27	B	1	1 BİRİM	030
5WG3 110-8AB01	1/37, 17/9	D	1	1 BİRİM	022
5WG3 110-8AB11	1/37, 17/9	A	1	1 BİRİM	022
5WG3 110-8AB21	1/37, 17/9	D	1	1 BİRİM	022
5WG3 110-8AB71	1/37, 17/9	D	1	1 BİRİM	022
5WG3 140-2AB01	11/15, 17/23	X	1	1 BİRİM	022
5WG3 140-2AB11	11/15, 17/23	A	1	1 BİRİM	022
5WG3 140-2AB21	11/15, 17/23	C	1	1 BİRİM	022
5WG3 140-2AB71	11/15, 17/23	B	1	1 BİRİM	022
5WG3 140-2GB11	11/15, 17/23	A	1	1 BİRİM	022
5WG3 140-2GB21	11/15, 17/23	C	1	1 BİRİM	022
5WG3 140-2GB41	17/23	B	1	1 BİRİM	022
5WG3 140-2HB11	11/15, 17/23	A	1	1 BİRİM	022
5WG3 140-2HB21	11/15, 17/23	C	1	1 BİRİM	022
5WG3 140-2HB31	11/15, 17/23	B	1	1 BİRİM	022
5WG3 141-2AB01	17/28	A	1	1 BİRİM	030
5WG3 210-2AB11	17/8	A	1	1 BİRİM	022
5WG3 210-2AB21	17/8	C	1	1 BİRİM	022
5WG3 210-2AB71	17/8	B	1	1 BİRİM	022
5WG3 210-2GB11	17/8	A	1	1 BİRİM	022
5WG3 210-2GB21	17/8	C	1	1 BİRİM	022
5WG3 210-2GB41	17/8	B	1	1 BİRİM	022
5WG3 210-2HB11	17/8	A	1	1 BİRİM	022
5WG3 210-2HB21	17/8	C	1	1 BİRİM	022
5WG3 210-2HB31	17/8	B	1	1 BİRİM	022
5WG3 211-2AB11	17/8	A	1	1 BİRİM	022
5WG3 211-2AB21	17/8	C	1	1 BİRİM	022
5WG3 211-2AB71	17/8	B	1	1 BİRİM	022
5WG3 211-2GB11	17/8	A	1	1 BİRİM	022
5WG3 211-2GB21	17/8	C	1	1 BİRİM	022
5WG3 211-2GB41	17/8	B	1	1 BİRİM	022
5WG3 211-2HB11	17/8	A	1	1 BİRİM	022
5WG3 211-2HB21	17/8	C	1	1 BİRİM	022
5WG3 211-2HB31	17/8	B	1	1 BİRİM	022
5WG3 221-3HB11	18/4	A	1	1 BİRİM	030
5WG3 222-3HB11	18/4	A	1	1 BİRİM	030
5WG3 255-8AB01	17/21	A	1	1 BİRİM	030
5WG3 260-3AB11	17/19, 17/21	A	1	1 BİRİM	030
5WG3 260-3AB81	17/19, 17/21	B	1	1 BİRİM	030
5WG3 261-3AB11	17/15	A	1	1 BİRİM	030
5WG3 425-7AB21	1/46, 17/10	B	1	1 BİRİM	030
5WG3 425-7AB71	1/46, 17/10	B	1	1 BİRİM	030
5WG3 520-4AB01	17/19	A	1	1 BİRİM	030
5WG3 560-2AB01	17/13, 17/27	A	1	1 BİRİM	030
5WG3 561-4AB01	17/13	A	1	1 BİRİM	030
5WG3 561-4AB11	17/13, 17/24, 18/6	A	1	1 BİRİM	030
5WG3 564-7AB11	17/14	A	1	1 BİRİM	030
5WG4					
5WG4 221-3AB10	18/4	A	1	1 BİRİM	022
5WG4 222-3AB10	18/4	A	1	1 BİRİM	022
6AV6					
6AV6 643-7AC10-0AA1	11/19	C	1	1 BİRİM	2Z7
6BK1					
6BK1 700-0BA00-0AA2	13/11, 11/17	C	1	1 BİRİM	475
6ED1					
6ED1 050-1AA00-0AE7	13/11	A	1	1 BİRİM	200
6ED1 050-1AA00-0BE7	13/11	A	1	1 BİRİM	200
6ED1 052-1FB00-0BA6	13/10	A	1	1 BİRİM	200
6ED1 052-1MD00-0BA6	13/10	A	1	1 BİRİM	200
6ED1 055-1FB00-0BA1	13/10	A	1	1 BİRİM	200
6ED1 055-1MA00-0BA0	13/10	A	1	1 BİRİM	200
6ED1 055-1MB00-0BA1	13/10	A	1	1 BİRİM	200
6ED1 055-1MD00-0BA1	13/10	A	1	1 BİRİM	200
6ED1 055-1MM00-0BA1	13/11	A	1	1 BİRİM	200
6ED1 056-1DA00-0BA0	13/11	A	1	1 BİRİM	200
6ED1 056-6XA00-0BA0	13/11	A	1	1 BİRİM	200
6ED1 056-7DA00-0BA0	13/11	A	1	1 BİRİM	200
6ED1 057-1AA00-0BA0	13/11	A	1	1 BİRİM	200
6ED1 057-1AA01-0BA0	13/11	A	1	1 BİRİM	200
6ED1 058-0BA02-0YA0	13/11	A	1	1 BİRİM	200
6EP1					
6EP1 321-1SH02	13/11	}	1	1 BİRİM	583
6EP1 322-1SH02	13/11	}	1	1 BİRİM	583
6EP1 331-1SH02	13/11	}	1	1 BİRİM	583
6EP1 332-1SH42	13/11	}	1	1 BİRİM	583
6EP1 332-1SH51	13/11	}	1	1 BİRİM	583
7KT1					
7KT1 162	16/4	B	1	1 BİRİM	027
7KT1 165	16/4	B	1	1 BİRİM	027
GWR					
GWR:63101-32-70	1/51				
GWR:63101-32-71	1/51				

* Bu miktarda veya bu miktarın katlarında sipariş.

Sipariş Numarası Dizini

Sipariş No.	Sayfa	DT	PU (BİRİM, SET, M)	PS*/ P. BİRİM	PG
GWR:63101-32-72	1/51				
GWR:63101-32-73	1/51				
GWR:63101-32-74	1/51				
GWR:63101-32-75	1/51				
GWR:63101-32-76	1/51				
GWR:63101-32-77	1/51				
GWR:63101-32-78	1/51				
GWR:63101-32-79	1/51				
GWR:63101-32-80	1/51				
GWR:63101-32-81	1/51				
GWR:63101-32-82	1/51				
GWR:63101-32-83	1/51				
GWR:63101-32-84	1/51				
GWR:63101-32-85	1/51				
GWR:63101-32-87	1/51				
GWR:63101-32-88	1/51				

* Bu miktarda veya bu miktarın katlarında sipariş.

Genel Bakış

Bu katalogu kullanarak, burada açıklanan donanım ve yazılımları Siemens AG'den aşağıdaki koşullara uyarak alabilirsiniz. Unutmayınız! Almanya dışında kayıtlı ofisi bulunan herhangi bir Siemens kuruluşunun/bölgesel temsilciliğinin sağladığı, yazılım ürünleri de dahil olmak üzere, ürünler ve hizmetlerin kapsamı, kalitesi ve koşulları sadece ilgili Siemens kuruluşunun Genel şartları ve Koşullarına tabi olacaktır. Aşağıdaki koşullar sadece Siemens AG'den yapılan siparişler için geçerlidir.

Almanya da bir temsilciliği veya kayıtlı ofisi bulunan müşteriler için

Genel Ödeme Koşulları ve Elektrik ve Elektronik Endüstrisi Ürünleri ve Hizmetlerinin Tedariki için Genel Koşullar geçerli olacaktır.

Yazılım ürünleri için Almanya'da bir Temsilciliği veya Kayıtlı Ofisi olan Müşteriler için Otomasyon ve Tahrik Yazılım Ürünleri için Genel Lisans Koşullarıgeçerli olacaktır.

Almanya dışında bir temsilciliği veya kayıtlı ofisi bulunan müşteriler için

Genel Ödeme Koşulları ve Almanya Dışında bir Temsilciliği veya Kayıtlı Ofisi olan Müşteriler için Siemens Otomasyon ve Tahrik Ürünlerinin Tedariki için Genel Koşullar geçerli olacaktır.

Yazılım ürünleri için Almanya Dışında bir Temsilciliği veya Kayıtlı Ofisi olan
Müşteriler için Otomasyon ve Tahrik Yazılım Ürünleri
için Genel Lisans Koşulları geçerli olacaktır

Genel

Ölçüm teknolojisi ile ilgili Alman yasalarına göre, Almanya'da verilerin inç cinsinden verilmesi sadece ihraç edilecek ürünler için geçerlidir.

Çizimler bağlayıcı değildir.

İlgili sayfalarda herhangi bir açıklama olmadığı sürece - özellikle verilen veriler, boyutlar ve ağırlıklar bakımından -, bu değerler önceden bildirimde bulunulmadan değiştirilebilir.

Fiyatlar fabrika çıkışında, paketleme dahil olarak ƒ (Avro) ex birimindedir.

Satış vergisi (katma değer vergisi) fiyatlara dahil değildir. Geçerli yasal mevzuata göre ilgili oranda ayrıca ödenmelidir.

Fiyatlar önceden bildirimde bulunmaksızın değiştirilebilir. Teslimat tarihinde geçerli olan fiyatlar uygulanacaktır.

Gümüş, bakır, alüminyum, kurşun ve/veya altın içeren ürünlerde, bu metallerin temel resmi fiyatları aşıldığında ürünlerin fiyatına bu artışlar eklenecektir. Bu artışlar metalin resmi fiyatı ve ilgili ürünün metal oranına bağlı olarak belirlenecektir.

Artış siparişin alınmasından önceki veya gönderim siparişinden önceki gün geçerli resmi fiyat temelinde hesaplanacaktır. Metal faktörü, hangi metal fiyatı artışlarının ücretinin alındığına ve kullanılan yönteme bağlı olarak resmi fiyatı belirler. ılgili olduğu durumlarda, metal faktörü ilgili ürünlerin fiyat bilgilerine eklenir.

Metal faktörünün tam açıklaması ve
Kapsamlı Satış ve Teslimat şartları ve Koşulları belgesinin metni aşağıdaki sipariş numaralarıyla yerel Siemens ofisinden ücretsiz olarak alınabilir:

- 6ZB5310-0KR30-0BA1 (Almanya'da bulunan müşteriler için)
- 6ZB5310-0KS53-0BA1 (Almanya dışında bulunan müşteriler için)

veya ınternetten indirebilirsiniz: www.siemens.com/industrymall
(Almanya: Endüstri Pazarı Çevrimiçi Yardım Sistemi)

İhracat Düzenlemeleri

SIEMENS'in bu anlaşmayı yerine getirme yükümlülüğü, ulusal ve uluslararası dış ticaret ve gümrük kurallarından kaynaklanan engellerle, ambargo ile veya diğer müeyyidelerle karşılaşılmamasına bağlıdır.

Tarafımızdan tedarik edilen malları (donanım ve/veya yazılım ve/veya teknoloji ve ilgili dokümantasyon, tedarik şeklinden bağımsız olarak) veya tarafımızdan sağlanan herhangi bir çalışmayı ve hizmeti (her tür teknik destek dahil) dünyanın herhangi bir yerindeki üçüncü bir tarafa aktarırsanız, yürürlükteki ulusal ve uluslararası (yeniden) ihraç kontrolü düzenlemelerine uymanız gerekir.

ıhraç kontrolünün yapılması gerekirse, isteğimize bağlı olarak tarafımızdan sağlanan mallar, çalışma ve hizmetlerin son müşterisi, hedefi ve kullanım amacı hakkında ve varsa herhangi bir ihraç kontrolü kısıtlaması hakkında tüm bilgileri en kısa sağlamanız gerekir.

Bu katalog/fiyat listesinde bulunan ürünler Avrupa/Almanya ve/veya ABD ihraç düzenlemelerine tabi olabilir.

Bu nedenle, lisans gerektiren herhangi bir ihraç işleminde ilgili kurumlardan onay alınmalıdır.

Geçerli hükümlere göre, bu katalog/fiyat listesinde bulunan ürünlerle ilgili olarak aşağıdaki ihraç düzenlemelerine uyulmalıdır:

AL	Almanya ıhracat ListesiNumarası "N" dışında bir işaret taşıyan ürünler için ihraç lisansı alınmalıdır. Yazılım ürünlerinde, ilgili veri ortamının ihraç tanımlarına da genel olarak uyulmalıdır. "N" işaretine denk olmayan "AL" işaretli ürünler, AB dışına ihraç edildiğinde, Avrupa ve Almanya tarafından ihraç onayına tabidir.
ECCN	ıhracatKontrolSınıfıNumarası "N" dışında bir işaret taşıyan ürünler için, belirli ülkelere yeniden ihraç edildiklerinde ihraç lisansı alınmalıdır. Yazılım ürünlerinde, ilgili veri ortamının ihraç tanımlarına da genel olarak uyulmalıdır. "N" işaretine denk olmayan "ECCN" işaretli ürünler, ABD tarafından yeniden ihraç onayına tabidir.

ışaretli olmayan ya da "AL: N" ya da "ECCN: N" işaretli ürünlerde, bu ürünlerin nihai varış yerine ya da kullanılma amacına bağlı olarak onay gerekebilir.

Kararda geçerli olarak etkenler, sipariş onaylarında, irsaliyelerde ve faturalarda belirtilen AL veya ECCN ihraç onaylarıdır.

Verilen bilgilerde hata bulunabilir ve önceden bilgi verilmeksizin değiştirilebilirler.

IA/DT/BT VuL_ohne MZ En 07.07.10

Notlar

© Siemens AG 2010

Endüstri Otomasyonu, Tahrik Teknolojileri ve Alçak Gerilim Dağıtımı

Daha fazla bilgi ekte listelenen şubelerimizden alınabilir veya aşağıdaki adresten edinilebilir:
www.siemens.com/automation/partner

DVD'de Etkileşimli Katalog	*Catalog*
Endüstri Otomasyonu, Tahrik Teknolojileri ve Alçak Gerilim Dağıtımı için	**CA 01**
Tahrik Sistemleri	
Değişken Hızlı Tahrikler	
SINAMICS G110, SINAMICS G120 Standart Çeviriciler SINAMICS G110D, SINAMICS G120D Dağıtılmış Çeviriciler	D 11.1
SINAMICS G130 Tahrik Dönüştürücü Şasi Birimleri SINAMICS G150 Tahrik Dönüştürücü Kabin Birimleri	D 11
SINAMICS GM150, SINAMICS SM150 Orta Gerilim Dönüştürücüleri	D 12
SINAMICS S120 Şasi Formatlı Birimler ve Kabin Modülleri SINAMICS S150 Dönüştürücü Kabin Birimleri	D 21.3
SINAMICS DCM Dönüştürücü Birimleri	D 23.1
Üç Fazlı Endüksiyon Motorları • H-compact • H-compact PLUS	D 84.1
Asenkron Motorlar Standardline	D 86.1
Kalıcı Mıknatıs Teknolojili Senkron Motorlar, HT-direct	D 86.2
DC Motorlar	DA 12
SIMOREG DC MASTER 6RA70 Dijital Şasi Dönüştürücüler	DA 21.1
SIMOREG K 6RA22 Analog Şasi Dönüştürücüler	DA 21.2
PDF: *PDF: SIMOREG DC MASTER 6RM70 Dijital Dönüştürücü Kabin Birimleri*	*DA 22*
SIMOVERT PM Modüler Dönüştürücü Sistemleri	DA 45
SIEMOSYN Motorlar	DA 48
MICROMASTER 420/430/440 Çeviriciler	DA 51.2
MICROMASTER 411/COMBIMASTER 411	DA 51.3
SIMOVERT MASTERDRIVES Vektör Kumandası	DA 65.10
SIMOVERT MASTERDRIVES Hareket Kumandası	DA 65.11
SIMOVERT MASTERDRIVES için senkron ve asenkron servo motorlar	DA 65.3
SIMODRIVE 611 evrensel ve POSMO	DA 65.4
SIMOTION, SINAMICS S120 ve Üretim Makineleri İçin Motorlar	PM 21
SINAMICS S110 Temel Konumlandırma Tahriki	PM 22
Üç Fazlı Alçak Gerilim Motorları	
IEC Sincap Kafesi Motorlar	D 81.1
MOTOX Tahrik Motorları	D 87.1
SIMODRIVE Makine Araçları İçin Otomasyon Sistemleri • Motorlar • Dönüştürücü Sistemleri SIMODRIVE 611/POSMO	NC 60
SINAMICS Makine Araçları İçin Otomasyon Sistemleri • Motorlar • Tahrik Sistemi SINAMICS S120	NC 61
Kaldırma Donanımı İçin Tahrik ve Kumanda Parçaları	HE 1
Mekanik Tahrikli Makineler	
Flender Standart Bağlantı Elemanları	MD 10.1
Elektrik Tesisatı Teknolojisi	
PDF: *ALPHA Dağıtım Panoları ve Terminal Blokları*	*ET A1*
PDF: *ALPHA 8HP Plastik Kaplamalı Dağıtım Sistemi*	*ET A3*
PDF: *BETA Alçak Gerilim Devresi Koruma*	*ET B1*
PDF: *DELTA Anahtarlar ve Prizler*	*ET D1*
PDF: *GAMMA Bina Yönetim Sistemleri*	*ET G1*

PDF: *Bu kataloglar sadece pdf dosyası olarak mevcuttur*

Hareket Kumandası	*Catalog*
SINUMERIK & SIMODRIVE Makine Araçları İçin Otomasyon Sistemleri	NC 60
SINUMERIK & SINAMICS Makine Araçları İçin Donanım	NC 61
SIMOTION, SINAMICS S120 ve Üretim Makineleri İçin Motorlar	PM 21
SINAMICS S110 Temel Konumlandırma Tahriki	PM 22
Alçak Gerilim	
Kumandalar ve Dağıtım – SIRIUS, SENTRON, SIVACON	LV 1
SICUBE Sistem Kabinleri ve Kabin Kliması	LV 50
PDF: *SIDAC Reaktörleri ve Filtreleri*	*LV 60*
PDF: *SIVACON 8PS Baralı Kanal Sistemleri*	*LV 70*
Alçak Gerilim Kumandaları ve Dağıtım – SIRIUS, SENTRON, SIVACON	LV 90
Güç Beslemesi ve Sistem Kablolarının Döşenmesi	
Güç beslemesi SITOP	KT 10.1
Sistem kablo döşemesi SIMATIC TOP bağlantısı	KT 10.2
Süreç Kontrol Aletleri ve Analitik Sistemler	
Süreç Otomasyonu için Alan Aygıtları	FI 01
SIREC Kayıt Cihazları ve Aksesuarlar	MP 20
SIPART, Kumanda Birimleri ve Yazılım	MP 31
Tartım Teknolojisi Ürünleri	WT 10
PDF: *Süreç Analitik Aygıtları*	*PA 01*
PDF: *Süreç Analitiği Sistem Entegrasyonu Parçaları*	*PA 11*
Tümleşik Güvenlik	
Fabrika Otomasyonu için Güvenlik Teknolojisi	SI 10
SIMATIC HMI/PC Temelli Otomasyon	
İnsan Makine Arabirimi Sistemleri/ PC Temelli Otomasyon	ST 80/ ST PC
SIMATIC Endüstriyel Otomasyon Sistemleri	
Tam Tümleşik Otomasyon ve Mikro Otomasyon Ürünleri	ST 70
SIMATIC PCS 7 Süreç Kumanda Sistemi	ST PCS 7
SIMATIC PCS 7 Süreç Kumanda Sistemi Eklentileri	ST PCS 7.1
PDF: *SIMATIC PCS 7 Süreç Kumanda Sistemi ile taşıma çözümleri*	*ST PCS 7.2*
SIMATIC NET	
Endüstriyel İletişim	IK PI
SIMATIC Sensors	
Fabrika Otomasyonu için Sensör Teknolojisi	FS 10
Endüstriyel Tanımlama Sistemleri	ID 10
Sistem Çözümleri	
Applications and Products for Industry are part of the interactive catalog CA 01	

İndirme Merkezi

Katalogların PDF versiyonları İnternette aşağıdaki adreste bulunmaktadır:
www.siemens.com/buildingtechnologies/infocenter

Siemens AG
Endüstri Sektörü
Bina Teknolojileri Bölümü
Alçak Gerilim Dağıtımı
Postfach 10 09 53
93009 REGENSBURG
ALMANYA

Önceden belirtilmeksizin değiştirilebilir.
Sipariş no. E86060-K8230-A101-B5-7600
3P.8303.51.06 / Dispo 18302
KG 1210 10. ST 296 En
Almanya'da basılmıştır
© Siemens AG 2010

Bu katalogda sunulan bilgiler, gerçek kullanım sırasında ürünlerin geliştirilmesi sebebiyle buradaki bilgilere her zaman uygun olmayabilecek olan performans tanımlamaları ve özelliklerini içerir. İlgili teknik özelliklerin sağlanması sadece sözleşmede özellikle belirtildiyse bir zorunluluktur. Ürünlerin mevcudiyeti ve teknik özellikleri önceden bildirimde bulunulmadan değiştirilebilir.
Tüm ürün isimleri Siemens AG veya tedarikçi şirketlerin ticari markaları veya ürün isimleri olabilir, bu isimlerin üçüncü şahıslar tarafından kendi amaçları için kullanılması sahibinin haklarının ihlal edilmesine neden olabilir.

www.siemens.com/lowvoltage